Biz maddi dəyərləri insan kapitalına çevirməliyik.
İlham Əliyev

TƏSİSÇİ: AZƏRBAYCAN RESPUBLİKASI TƏHSİL NAZİRLİYİ

ISSN 2664-4770

Cild 2, №3, 2019
Vol. 2, №3, 2019
Том 2, №3, 2019
İldə dörd dəfə nəşr olunur.

Peşə təhsili və insan kapitalı

Vocational education and human capital

Профессиональное образование и человеческий капитал

***Elmi-praktiki, metodiki jurnal* ∗ *Scientific-practical and methodological journal* ∗**

Научно-практический, методический журнал

*****

Redaksiya heyətinin sədri
Mustafayev F.F. (i.e.d., prof.)

Baş redaktor
Balakişiyev Ş.Ş. (f.e.f.d.)

Redaksiya heyətinin üzvləri

Əlizadə R.İ. (t.e.d., prof.), **Ağayev F.H.** (t.e.f.d.), **İbrahimov M.A.** (i.e.d., prof.), **İlyasov M.İ.** (p.e.d., prof.), **Quliyev N.Ə.** (p.e.d., prof.), **Vəliyev F.H.** (t.e.d., prof.), **Həsənov Q.H.** (i.e.f.d.), **Tanırverdiyev T.M.** (a.e.f.d.), **Əmiraslanov T.İ.** (əməkdar mədəniyyət işçisi), **Əsgərov R.B.** (əməkdar müəllim), **Zeynalov V.E., Əlili A.A., Mehdiyeva N.B., Camalov H.E.**

*****

Chairman of the editorial board
Mustafayev F.F. (prof., dr.)

Chief editor
Balakishiyev Sh.Sh. (a.s.s.dr.)

Members of the editorial board

Alizadeh R.I. (prof., dr.), **Agayev F.H.** (a.s.s.dr.), **Ibrahimov M.A.** (prof., dr.), **Ilyasov M.I.** (prof., dr.), **Guliyev N.A.** (prof., dr.), **Veliyev F.H.** (prof., dr.), **Hasanov G.H.** (a.s.s.dr.), **Tanirverdiyev T.M.** (a.s.s.dr.), **Amiraslanov T.I.** (honored cultural worker), **Asgarov R.B.** (honored teacher), **Zeynalov V.E., Alili A.A., Mehdiyeva N.B., Jamalov H.E.**

*****

Пред. ред. коллегии
Мустафаев Ф.Ф. (д.э.н., проф.)

Главный редактор
Балакишиев Ш.Ш. (k.ф.н.)

Члены редакционной коллегии

Ализаде Р.И. (д.т.н., проф.), **Агаев Ф.Г.** (д.ф.т.н.), **Ибрагимов М.А.** (д.э.н., проф.), **Ильясов М.И.** (д.ф.н., проф.), **Гулиев Н.А.** (д.ф.н., проф.), **Велиев Ф.Г.** (д.т.н., проф.), **Гасанов Г.Г.** (д.ф.э.н.), **Танырвердиев Т.М.** (д.ф.с.н.), **Амирасланов Т.И.** (заслуженный деятель культуры), **Аскеров Р.Б.** (заслуженный учитель), **Зейналов В.Е., Алили А.А., Мехтиева Н.Б., Джамалов Х.Е.**

"Peşə təhsili və insan kapitalı" jurnalında pedaqogika, texnika, iqtisadiyyat, informatika, ekologiya və digər fundamental elm bölmələri üzrə məqalələr, metodiki yazılar dərc edilir.

*****

The journal "Vocational Education and Human Capital" publishes clauses, and other pieces of information on pedagogy, technology, economics, informatics, ecology and other fundamental sciences, including methodical articles.

*****

В журнале "Профессиональное образование и человеческий капитал" публикуются статьи по педагогике, технике, экономике, информатике, экологии и других фундаментальных науках, а также методологические статьи.

MÜNDƏRİCAT

Yeni dərs ili

5 **Koreya peşə təhsili modeli Azərbaycanda**
9 **Peşə təhsili müəssisələri yeni tədris ilində: problemlər və qarşıda duran əsas vəzifələr**

Pedaqogika

11 **F.Rüstəmov.** Azərbaycanda peşə təhsilinin inkişaf tarixindən
16 **V.Xəlilov.** İstehsalat estetikası
20 **H.Bayramov.** Peşə təhsili sahəsində çalışan pedaqoqların hazırlığında kompetensiyalılığın keyfiyyətinin yüksəldilməsi problemləri
25 **M.Zivers.** Peşə təhsili və təliminin cəlbediciliyi ilə bağlı məlumatlandırma aparılmasına aid bəzi fikirlər
30 **L.Əsgərzadə.** Hüseyn Cavidin pedaqoji görüşlərində təhsil və tərbiyə məsələləri
34 **Ə.Məmmədbağıroğlu.** Şərq xalqlarının yazılı dastan abidəsi

İqtisadiyyat

38 **T.Tardaskina, L.Boqatıreva.** İnternet layihələrinə vençur sərmayə qoyuluşu formaları
42 **C.Məmmədov.** Azərbaycanda və dünyada alternativ, bərpa olunan enerji istehsalı müəssisələrinin inkişafında vergi və gömrük siyasətinin rolu
52 **A.Əsgərov, Ü.Səmədova.** Quşçuluq təsərrüfatlarının salmonellyozdan sağlamlaşdırılmasına dair bəzi məsələlər

Texnika

57 **A.Ələkbərov.** Robotlaşdırılmış əl ilə xalça toxuma dəzgahının zev yaradan mexanizmləri
63 **Ə.Tağıyev.** Rabitə şəbəkələrinin idarəetmə sistemlərinin qurulmasının ümumi konsepsiyası
66 **R.Verdiyev.** Yanğına qarşı sədlərdəki qapı və texnoloji keçidlərin mühafizəsi

Beynəlxalq əlaqələr (layihələr, təcrübələr)

73 **M.Məmişzadə.** Azərbaycanda dual peşə təhsilinin tətbiqi əhəmiyyəti

Metodika və innovasiyalar

79 **Ə.Gərayev, A.Məcidova.** Tələbələrdə peşə bacarıqlarının formalaşmasında fizika fənninin rolu
82 **G.Fərəcova.** "Dayə" ixtisasının səriştəəsaslı nümunəvi təhsil proqramının (kurikulum) tətbiqi məsələləri
85 **Q.Qafarov.** Kompüterlərin qida blokunda nasazlıq diaqnostikasının mərhələli həlli

Rəsmi sənədlər

89 **2019/2020-ci tədris ili üçün peşə təhsili müəssisələrinə tələbə qəbulu**

100 **Peşəsinin vurğunu**

101 **Məqalələrin tərtibatı qaydaları**

CONTENTS

The new academic year

5 **The Korean vocational education model in Azerbaijan**
9 **Vocational education institutions in the new academic year: challenges and major tasks**

Pedagogy

11 **F.Rustamov.** About the history of vocational education in Azerbaijan
16 **V.Khalilov.** Production aesthetics
20 **H.Bayramov.** Problems with raising the quality of competence in the training of vocational education teachers
25 **M.Ziewers.** Some ideas about the awareness-raising on attractiveness of vocational education and training
30 **L.Asgarzade.** The issues of education and upbringing in Hussein Javid's pedagogical views
34 **A.Mammadbaghiroghlu.** The written monument of Eastern peoples' literature

Economics

38 **T.Tardaskina, L.Bogatyreva.** Forms of venture investment of internet projects
42 **J.Mammadov.** The role of tax and customs policy in the development of alternative, renewable energy production facilities in Azerbaijan and in the world
52 **A.Asgarov, U.Samadova.** Some issues regarding the prevention of salmonellosis at poultry farms

Technology

57 **A.Alakbarov.** The yawn creating mechanisms of a robotic carpet weaving machine
63 **A.Taghiyev.** General concept of building the communication networks management systems
66 **R.Verdiyev.** Security of doors and technological pathways at fire barriers

International relations (projects, practices)

73 **M.Mamishzade.** Importance of applying a dual vocational education in Azerbaijan

Methodology and innovations

79 **A.Garayev, A.Majidova**. The role of the subject of Physics in development of students' vocational skills
82 **G.Farajova.** The issues of applying a competence-based curriculum model for the qualification of a "Nurse"
85 **G.Gafarov**. Stage-by-stage solution of malfunction diagnostics in power supply unit of computers

Official documents

89 **Student admission to vocational education institutions for the academic year 2019/2020**

100 **Devoted to profession**

101 **Guidelines for writing articles**

ОГЛАВЛЕНИЕ

Новый учебный год

5 **Корейская модель профессионального образования в Азербайджане**
9 **Учреждения профессионального образования в новом учебном году: вызовы и основные вызовы**

Педагогика

11 **Ф.Рустамов.** Из истории развития профессионального образования в Азербайджане
16 **В.Халилов.** Эстетика производства
20 **Г.Байрамов.** Проблемы повышения качества компетентности при подготовке педагогов, работающих в сфере профессионального образования
25 **М.Зиверс**. Несколько идей для информирования о привлекательности профессионального образования и обучения
30 **Л.Аскерзаде.** Вопросы образования и воспитания на педагогических встречах Хусейна Джавида
34 **А.Мамедбагироглу.** Памятник Сага народов Востока

Экономика

38 **Т.Тардаскина, Л.Богатырева.** Формы венчурного инвестирования интернет-проектов
42 **Дж.Мамедов**. Роль налоговой и таможенной политики в развитии альтернативных, возобновляемых источников энергии в Азербайджане и во всем мире
52 **А.Аскеров, У.Самедова.** Некоторые вопросы по оздоровлению птицефабрик от сальмонеллеза

Техника

57 **А.Алекперов.** Зевообразовательные механизмы роботизированного станка ручного ковроткачества
63 **А.Тагиев.** Общая концепция построения систем управления системами связи
66 **Р.Вердиев.** Защита дверей и технологических переходов на противопожарных барьерах

Международные отнощения (проекты, практика)

73 **М.Мамишзаде.** Важность двойного профессионального образования в Азербайджане

Методика и инновации

79 **А.Гараев, А.Меджидова.** Роль физики в формировании профессиональных навыков у студентов
82 **Г.Фараджова.** Проблемы применения компетентностной образцовой образовательной программы (учебной программы) по специальности "Няня"
85 **Г.Гафаров.** Постановочное решение диагностики неисправностей в компьютерном блоке питания

Официальные документы

89 **Прием студентов в учреждения профессионального образования на 2019/2020 учебный год**

100 **Влюбленный в профессию**

101 **Инструкции по составлению статей**

KOREYA PEŞƏ TƏHSİLİ MODELİ AZƏRBAYCANDA

Bu ilin sentyabr ayının 13-də Sənaye və İnnovasiyalar üzrə Bakı Dövlət Peşə Təhsil Mərkəzinin açılışı olub. Açılışda Azərbaycan Respublikasının Prezidenti İlham Əliyev iştirak edib. Dövlət başçısı mərkəzin rəmzi açılışını bildirən lenti kəsib, daha sonra müəssisədə yaradılan şəraitlə yaxından tanış olub. Təhsil naziri Ceyhun Bayramov görülən işlərlə bağlı dövlət başçısına ətraflı məlumat verərək bildirib ki, Təhsil Nazirliyi ilə Koreya Respublikasının "KT Konsorsium" şirkəti arasında imzalanan saziş əsasında 2016-cı ildə yaradılan Sənaye və İnnovasiyalar üzrə Bakı Dövlət Peşə Təhsil Mərkəzi beynəlxalq təhsil standartlarına əsaslanan, qlobal sənaye ehtiyaclarına uyğun rəqabətqabiliyyətli kadr hazırlığını həyata keçirən yeni peşə təhsili müəssisəsidir. Nazir bildirib ki, Mərkəz sənaye qurumlarında istehsal proseslərini təşkil edən və innovativ texnologiyalarla işləmək bacarığına malik olan mütəxəssislərin hazırlanması üçün nəzərdə tutulub.

Nazir Ceyhun Bayramov mərkəzdə Koreya Respublikasının peşə təhsili modeli əsasında qurulan, nəzəri və praktiki bacarıqların formalaşdırılması üçün lazım olan hər cür şəraitin yaradıldığını və burada təhsilalanlara avtomobilə texniki xidmət göstərilməklə, İKT-nin yenilikləri əsasında formalaşan modellərin öyrədilməsi haqqında dövlət başçısına məlumat verib. Bildirilib ki, ən müasir maddi-texniki baza ilə təchiz edilən mərkəzdə 8 ixtisas üzrə birillik proqramlarda təhsil almaq imkanı nəzərdə tutulub. Tədris prosesi tam yeni formatda Koreyada təlim keçmiş ixtisaslı mütəxəssislər tərəfindən təşkil olunacaq.

Xatırladaq ki, Azərbaycan Hökuməti ilə Koreya İxrac-İdxal Bankı arasında 11 aprel 2014-cü il tarixində imzalanmış Kredit Sazişinə əsasən, Bakı şəhərində 6 nömrəli Bakı Peşə Liseyinin ərazisində tikintisi nəzərdə tutulan müasir tipli peşə tədris mərkəzinin yaradılması layihəsinin təməli 2018-ci ilin yanvar ayının 25-də qoyulub,

bu ilin sentyabr ayının 10-da isə sona çatıb. Bununla da iki ölkə arasında bağlanmış müqaviləyə əsasən, (layihə 15 dekabr 2017 və 15 iyun 2019-cu illəri əhatə edir) **Sənaye və İnnovasiyalar üzrə Bakı Dövlət Peşə Təhsil Mərkəzinin** bazasında Koreya təhsil standartları əsasında ən müasir tələblərə cavab verən **Peşə Təhsil Mərkəzi** yaradılıb.

Layihənin əsas məqsədi sənayenin hərtərəfli inkişafı nöqteyi-nəzərindən Azərbaycanın iqtisadi dayanıqlığını, ölkə sənayesi üçün əhəmiyyətli olan müxtəlif sahələrdə əmək resurslarını çoxaltmaq və gücləndirmək, eyni zamanda, peşə təhsili üçün digər qurumlar tərəfindən müqayisə ediləcək model-peşə təhsili mərkəzini yaratmaq, həmçinin beynəlxalq təhsil standartlarına əsaslanan rəqabətqabiliyyətli kadrlar hazırlamaqdır. Onu da qeyd edək ki, belə peşə mərkəzlərinin istifadəyə verilməsi ali məktəblərə qəbul ola bilməyən məzunlar üçün də çox mühüm əhəmiyyət kəsb edir. Ali məktəbə qəbul ola bilməyənlər peşə müəssisəsinə daxil olmaqla, peşə vərdişlərinə yiyələnərək gələcəkdə istədiyi sahədə çalışa bilərlər. Bu cür layihələrin icrası peşə təhsilinin inkişafına töhfə verməklə yanaşı, məşğulluğun artırılmasında da mühüm rol oynayır.

Mərkəz Koreya Respublikasının mütəxəssislərinin iştirakı ilə bütün növ zəruri avadanlıqlarla, təlim və tədris vəsaitləri ilə təchiz olunub. Tədris mərkəzinin tikinti sahəsi **7786,95 m^2**, ümumi sahəsi **11082,81 m^2**, abadlıq işlərinin sahəsi **16964 m^2**, hasarın uzunluğu isə **661,1 m^2** təşkil edir. Mərkəzin həyətində 2 emalatxana binası, qazanxana, nasosxana, nəzarət-buraxılış məntəqəsi, neft deposu, kompressor otağı, idman meydançası, tədris avtomobil sahəsi, yanğın və içməli su üçün anbarların tikintisi, həmçinin tədris və 1 nömrəli yataqxana binalarının əsaslı təmir işləri yerinə yetirilib. Lakin ümumi sahəsi **1536,71 m^2** olan 2 nömrəli yataqxana binası təmir üçün yararsız olduğundan binanın yerində yeni yataqxana binasının tikintisi məqsədəuyğun hesab edilmiş, yaxın zamanlarda binanın tikinti işlərinə başlanılması nəzərdə tutulub.

Binaların konstruksiya sxemi dəmir-beton konstruksiyalı karkas olub, bünövrəsi lentvari dəmir-betondan, yükdaşıyan divarları mişarlanmış əhəng daşından, mərtəbələrarası örtüklər və pilləkən meydançaları monolit dəmir-betondan, döşəmələr laminat-parket, metlax, epoksid və PVC, giriş qapıları və vitrajlar alüminium, daxili qapılar MDF tipli, pəncərələr PVC-dən inşa edilib. Binanın daxilində isə hər mərtəbədə tələbə və müəllimlər üçün ayrı-ayrılıqda ayaqyolu, duş və idman üçün xüsusi paltardəyişmə otağı tikilib. Divar və tavanlar suvanaraq sulu boya ilə boyanıb, fasad divarları ekobord və alkopan üzlük materialları ilə üzlənib, ekobord hissələr yüksək keyfiyyətli fasad boyası ilə rənglənib, dam örtüyü izolyasiya olunaraq 4 qat ruberoid və Sendviç örtük panellərindən istifadə edilib.

Bu tədris ilindən mərkəzin binası, inzibati və tədris otaqları – informatika, kitabxana, peşəyönümlü tornaçı, dülgər (xarrat), elektron avadanlıqlarının təyini, qaynaqçı otaqları, avtomobil və tikinti sahəsi, **100** yerlik yeməkxana - **270 m^2**, **250** yerlik akt zalı - **321 m^2**, idman zalı - **345 m^2** və s. tələbələrin istifadəsinə verilib. Hazırda kitabxana **175** ədəd milli dərslik və dərs vəsaitləri ilə (hər ixtisas üzrə) təmin olunsa da, bu ixtisaslar üzrə dərsliklərin sayının artırılması nə-

zərdə tutulub. Qeyd ki, Mərkəz ixtisaslara uyğun müxtəlif avadanlıq və mebel-inventarlarla norma və tələbata uyğun təchiz edilib, həmçinin burada video-müşahidə, yanğın əleyhinə siqnalizasiya sistemləri, internet və telefon xətləri də çəkilib. Mərkəzin istiliklə təmin olunması üçün təbii qazla işləyən və müasir tələblərə cavab verən qazanxana, nasosxana, müəssisəni daimi elektrik enerjisi ilə təmin etmək üçün ərazidə 2 (ədəd) **1600 kV** komplekt yarımstansiya və **250 kV** generator da quraşdırılıb. Bundan əlavə, Mərkəz içməli su ilə təmin olunub və həyətində **108 m^3-lik** içməli su anbarı, **216 m^3-lik** yanğın əleyhinə su rezervuarı tikilib. Ərazisinin hasara alınması və abadlaşdırılması, binanın həyətinə asfalt-beton örtüyün vurulması, həyətdə **960 m^2** sahəsi olan idman-məşq meydançasının quraşdırılması işləri yerinə yetirilib, həyətyanı ərazidə isə ağac və gül kolları əkilib.

Cari tədris ilindən Mərkəz Koreya təhsil standartları əsasında yaradılan ilk pilot təhsil müəssisəsi kimi fəaliyyətə başlayıb. Mərkəzə sənəd qəbulu **"ASAN xidmət"** mərkəzlərində ödənişsiz və elektron qaydada aparılıb. Təhsil müəssisəsində təhsil alan tələbələrin təlim-tərbiyəsi ilə 33 nəfər mühəndis-pedaqoji heyət məşğuldur. Onlardan 7 nəfər müəllim baza-blok tədrisi üzrə, 24 nəfər müəllim texniki fənn üzrə, 2 nəfər müəllim isə tərcüməçi işləyir. Bu müəllimlərdən 26 nəfəri Koreyada 3 aylıq təlimdə olub. Bundan əlavə, 8 ixtisas üzrə tədris proqramı və dərslik də hazırlanıb.

Əsas hədəflərdən biri kimi müasir tələblərə uyğun dayanıqlı peşə təhsili modeli yaratmaqla fəaliyyət göstərəcək Mərkəz artıq qapılarını tələbələrinin üzünə açıb. Hazırda 1000 nəfər tələbəyə təhsil vermək imkanına malik olan Sənaye və İnnovasiyalar üzrə Bakı Dövlət Peşə Təhsil Mərkəzində 200-dən artıq tələbə təhsil alır. Fəaliyyətə yenicə başlayan təhsil müəssisəsi üçün nəzərdə tutulan bu rəqəmin plan yerinə uyğun olduğunu bildirən Mərkəz rəhbəri Rəşad Xanlarov bildirib ki, hazırda 12 qrupda dərslər təşkil edilir. Qruplardan 4-ü öz hesabına, 8-si isə dövlət hesabına təhsil alır. Mərkəzdə texniki ingilis dili də tədris olunacaq.

Ən müasir maddi-texniki baza ilə təchiz edilən mərkəzdə tələbələr 8 fərqli ixtisaslar – ***"torna və frezer dəzgahlarının operatoru", "avtomobil diaqnostikası və təmiri ustası", "sənayedə quraşdırma işləri üzrə usta", "elektronika ustası", "veb-dizayner və proqram təminatçısı", "avtomatika üzrə usta", "elektrik avadanlıqlarına xidmət və təmiri üzrə elektrik montyoru"*** və ***"inşaat ustası"*** üzrə birillik proqramlarda təhsil alacaqlar. 2020-2021-ci tədris ilindən etibarən mərkəzdə üçillik tədris proqramları əsasında tədrisin təşkil ediləcəyi də nəzərdə tutulub. Bu təhsil pilləsini tamamlayanlar subbakalavr diplomu alacaqlar.

Tədris prosesi üçün nəzərdə tutulan kurikulumlar koreyalı ekspertlər və özəl sektor nümayəndələrinin iştirakı ilə hazırlanıb. Mərkəz – İKT, avtomatika, mexanika, elektronika, elektrik mühəndisliyi, sənayedə quraşdırma işləri, avtomatlaşdırma və inşaat istiqamətləri üzrə ən müasir avadanlıq, təlim və tədris vasitələri ilə tam təchiz olunub. Mərkəzdə dərs deyəcək müəllimlər əvvəlcədən hazırlanıb. Onlar Koreyada 3 aylıq təlim kursu keçərək, təlim zamanı istifadə ediləcək avadanlıqlarla işləməyi və yeni təhsil proqramını öyrəniblər.

Artıq respublikamızın təhsil sistemi kurikulum islahatı ilə tam əhatə olunduğundan bu peşə mərkəzində də müasir innovasiyalarla bağlı təlim kurslarının keçirilməsinə ehtiyac yaranmışdır. Bu ehtiyacı nəzərə alaraq Təhsil Nazirliyinin bu sahə üzrə mütəxəssisi, Təhsil İşçilərinin Peşəkar İnkişafı İnstitutunun direktor müavini Nəzakət Mehdiyeva sözügedən mərkəzin mühəndis-pedaqoji heyətinə aşağıdakı mövzular üzrə təlim kursları təşkil edərək, onların fəal təlimə və müasir təlim texnologiyalarına olan ehtiyaclarını

ödəmişdir:

- ***Sizin fikrinizcə, yaxşı müəllim və yaxşı tələbə kimdir?***
- ***Səmərəli müəllim...***
- ***Müəllimlərin xüsusiyyətləri.***
- ***Pedaqogikanın əsas anlayışı olan "təlim".***
- ***Didaktika – təlim və təhsil nəzəriyyəsidir.***
- ***Fəal təlim (konkret təcrübə KT).***
- ***Fəalların daha yaxşı öyrəndiyi hallar.***
- ***Reflektor (reflektiv müşahidə RM) və s.***

Bu və ya digər mövzularda nəzərdə tutulan təlim kurslarının mərkəzdə keçirilməsi bu gün də mütəxəssislər tərəfindən davam etdirilir. Mərkəzdə təhsilin məzmunu koreyalı mütəxəssislər tərəfindən hazırlandığı üçün tələbələrin qiymətləndirilməsi də, məhz Koreya təhsil standartları əsasında həyata keçiriləcəkdir. Məlumdur ki, Koreya peşə təhsili modeli dünyada ən müasir təhsil sistemi hesab olunur. Bu səbəbdən də Mərkəz üçün təhsil proqramları hazırlanarkən, məhz Koreya peşə təhsili modeli əsas götürülüb.

Bundan sonra da mərkəzdə Koreya ekspertləri tərəfindən hazırlanan və milli təhsil sisteminə uyğunlaşdırılan təhsil proqramları tətbiq olunacaq. Proqramlarda səriştəəsaslı təlim və 60-70%-li praktiki məşğələlərə əsaslanan modullara xüsusi yer verilib. Bu ixtisaslar üzrə təhsillərini başa vuran tələbələr üçün davamlı (fasiləsiz) təhsil, geniş iş imkanları yaradılacaq və onlar ixtisaslarını praktiki şəkildə reallaşdırmaq bacarıqları və vərdişlərinə yiyələnəcəklər. Bununla yanaşı, mərkəzdə qısamüddətli ixtisasartırma kursları da təşkil olunacaq, həmçinin tələbələr beynəlxalq sertifikatlı kurslarda da iştirak edəcəklər.

İnanırıq ki, Mərkəz iki ölkə arasında təhsil sahəsində qarşılıqlı əməkdaşlıq və təcrübə mübadiləsi aparmaqla, respublikamızda əmək bazarının tələblərinə cavab verən ixtisaslı kadrların hazırlanmasında və işlək peşə təhsili modelinin qurulmasında əhəmiyyətli rol oynayacaqdır.

"Peşə təhsili və insan kapitalı" jurnalı

Yeni dərs ili

PEŞƏ TƏHSİLİ MÜƏSSİSƏLƏRİ YENİ TƏDRİS İLİNDƏ: PROBLEMLƏR VƏ QARŞIDA DURAN ƏSAS VƏZİFƏLƏR

Sentyabr ayının 14-də Sənaye və İnnovasiyalar üzrə Bakı Dövlət Peşə Təhsil Mərkəzində "Peşə təhsili müəssisələri yeni tədris ilində: problemlər və qarşıda duran əsas vəzifələr" mövzusunda respublika peşə təhsili müəssisələri rəhbərlərinin iştirakı ilə geniş tədbir keçirilib. Tədbirin keçirilməsində məqsəd peşə təhsili sahəsində yeniliklər və yeni dərs ilində qarşıda duran vəzifələrin müzakirəsi olub.

Tədbirdə yeni tədris ilində qarşıda duran əsas vəzifələr, peşə təhsili üzrə yeni təhsil proqramlarının (kurikulum) və tədris standartlarının tətbiqi, dayanıqlı və çoxmənbəli maliyyələşdirmənin formalaşdırılması, peşə təhsili sahəsində həyata keçirilən layihələrin əsas istiqamətləri barədə məruzələr dinlənilib. Eyni zamanda, peşə təhsili müəssisələrinin rəhbərləri – Aviasiya və Avtomobil Nəqliyyatı üzrə Bakı Dövlət Peşə Təhsil Mərkəzinin direktoru Yəhya Səfərov, Qusar Peşə Liseyinin direktoru İmaməddin Zəkiyev, Kürdəmir Peşə Liseyinin direktoru Azər Hüseynov, Xaçmaz Peşə Liseyinin direktoru Abbasqulu Məstəliyev və Şəmkir Peşə Liseyinin direktoru Nizami Əhmədov il ərzində gördüyü işlər barədə hesabat veriblər.

Tədbirdə çıxış edən Azərbaycan Respublikasının Təhsil Nazirliyi yanında Peşə Təhsili üzrə Dövlət Agentliyinin direktoru Pərviz Yusifov ölkə başçısı tərəfindən peşə təhsilinin inkişafına göstərilən diqqət və qayğıdan bəhs edərək, bu sahədə həyata keçirilən məqsədyönlü tədbirlər və əldə olunan uğurlu nailiyyətlər barədə ətraflı məlumat verib.

Natiq çıxışını davam etdirərək qeyd edib ki, son illərdə Ulu Öndərin layiqli davamçısı olan prezident İlham Əliyev tərəfindən peşə təhsili sahəsində dövlət siyasətinin təkmilləşdirilməsi məqsədi ilə bir sıra önəmli addımlar atılmış, institusional və sistemli tədbirlər həyata keçirilmişdir. Belə tədbirlərdən biri kimi 26 dekabr 2016-cı il tarixində "Azərbaycan Respublikasında peşə təhsili

və təliminin inkişafına dair Strateji Yol Xəritəsi"nin təsdiq olunmasını xüsusi qeyd etmək lazımdır. Bundan sonra peşə təhsili sahəsinin inkişafı məqsədi ilə həyata keçirilən tədbirlərdən ən əhəmiyyətlisi – Azərbaycan Respublikası Prezidentinin təşəbbüsü ilə 24 aprel 2018-ci il tarixində "Peşə təhsili haqqında" Azərbaycan Respublikası Qanununun Milli Məclis tərəfindən qəbul edilməsi və 18 iyun 2018-ci il tarixində Prezident İlham Əliyev tərəfindən imzalanaraq qüvvəyə minməsi olmuşdur. Bu əhəmiyyətli sənədlərin təsdiqi onu deməyə əsas verir ki, artıq ölkəmizdə peşə təhsilinin inkişafında keyfiyyətcə tam yeni mərhələnin başlanğıcındayıq.

Pərviz Yusifov yeni tədris ilində peşə təhsili sahəsində qarşıda duran əsas vəzifələrdən də danışaraq, həyata keçirilən layihələrin beynəlxalq əlaqələr baxımından məqsədəuyğun olduğunu tədbir iştirakçılarının diqqətinə çatdırıb. O, Sənaye və İnnovasiyalar üzrə Bakı Dövlət Peşə Təhsil Mərkəzinin bazasında Koreya təhsil standartları əsasında yeni Peşə Təhsil Mərkəzinin yaradılmasının zəruriliyini və cari tədris ilindən fəaliyyətə başlamasını xüsusi qeyd edib. Məruzəçi Peşə Təhsil Mərkəzinin qlobal sənaye ehtiyaclarına cavab verə biləcəyini, onun rəqabətqabiliyyətli kadrların hazırlığına istiqamətləndiyini vurğulayaraq, bununla da məqsədin əmək bazarının dəyişən tələblərinə uyğun rəqabətqabiliyyətli kadr hazırlığının həyata keçirilməsi, iqtisadiyyatın inkişafı üçün belə müəssisələrin fəaliyyət göstərməsinin vacibliyini vurğulamışdır. Mərkəzin ölkənin ən qabaqcıl sənaye müəssisələri ilə əməkdaşlığa başladığını diqqətə çatdıran Agentlik direktoru gələcəkdə Koreya şirkətləri ilə də əməkdaşlıq qurulacağına əminliyini bildirib.

Agentliyin şöbə müdiri Məcid Bayramlı yeni tədris proqramları və tədris standartlarının tətbiqi barədə çıxış edərək, peşə təhsilində yeni modul dərsliklərin hazırlanmasından, işəgötürənlərlə pilot peşə təhsili arasındakı əməkdaşlığın nəticələrinin keyfiyyətli kadr hazırlığı işində səmərəli tətbiqindən danışıb. Bundan əlavə, peşə təhsili müəssisələrinin maliyyə fəaliyyəti və təlim-təsərrüfat sahələrindən səmərəli istifadəsi ilə bağlı məsələlər də yığıncaqda müzakirə olunub. Agentliyin şöbə müdiri Tapdıq Nuriyev bu sahədə həyata keçirilən tədbirlərdən geniş bəhs edərək müşahidələri zamanı rast gəldiyi neqativ halları müəssisə rəhbərlərinin nəzərinə çatdırıb və keyfiyyətli kadr hazırlığı işində belə nöqsanların yolverilməz olduğunu bildirib.

Sonda qarşıda duran vəzifələrin vaxtında və keyfiyyətli icrası üçün peşə təhsili müəssisələrinin rəhbərlərinə tövsiyə və ciddi tapşırıqlar verilib.

Tədbir bu tədris ilindən fəaliyyətə başlayan və Koreya təhsil standartları əsasında yaradılmış Peşə Təhsil Mərkəzinə səfər turu ilə sona çatıb. Müasir standartlara uyğun yaradılmış fənn kabinetləri və istehsalat təlimi otaqları, eləcə də Mərkəzdə təchiz edilmiş maşın və avadanlıqların təqdimatı tədbir iştirakçılarında məmnunluq hissi yaradıb.

"Peşə təhsili və insan kapitalı" jurnalı

AZƏRBAYCANDA PEŞƏ TƏHSİLİNİN İNKİŞAF TARİXİNDƏN

Fərrux Rüstəmov,
ADPU-nun İbtidai təhsilin pedaqogikası və metodikası fakültəsinin dekanı, pedaqoji elmlər doktoru, professor,
Əməkdar elm xadimi
e-mail: farrukhrustamov@gmail.com

UOT: 37

Xülasə. *Azərbaycanda insan kapitalının inkişafında fasiləsizliyin təmin edilməsi, peşə təhsilli və ixtisaslı kadr hazırlığının əmək bazarının tələblərinə uyğunlaşdırılması istiqamətində səmərəli işlər görülür. Peşə təhsilinin məzmununu təkmilləşdirməyin və səmərəliliyini yüksəltməyin bir yolu da bu sahədə tarixi-pedaqoji irsin tədqiqi, təbliği və tədrisidir. Məqalədə XVIII əsrdə Azərbaycanda peşə təhsilinin təşkili xüsusiyyətlərinə toxunulur. Şagirdlərin peşə hazırlığında, savad almasında, mənəvi cəhətdən yetkinləşməsində, usta adını qazanmasında müəllim (ustanın) rolu araşdırılır. Azərbaycanda usta-şagird (şəyird) münasibətləri Qərbi Avropa təcrübəsi ilə müqayisəli şəkildə araşdırılır.*

Açar sözlər: *əsnaf, kargər, şagird, insan kapitalı, bilik.*
Key words: *master, assistant of the master, pupil, human capital, knowledge.*
Ключевые слова: *мастер, помощник мастера, ученик, человеческий капитал, знание.*

Milli sərvətin böyük hissəsini insan kapitalı təşkil edir. Ona görə də "Azərbaycan 2020: gələcəyə baxış" İnkişaf Konsepsiyasında, "Azərbaycan Respublikasında təhsilin inkişafı üzrə Dövlət Strategiyası"nda və "Azərbaycan Respublikasının milli iqtisadiyyat perspektivi üzrə Strateji Yol Xəritəsi"ndə insan kapitalının bilik və innovasiyalara əsaslanan inkişafı prioritet təşkil edir. Azərbaycanda insan kapitalının inkişafında fasiləsizliyin təmin edilməsi, peşə təhsilli və ixtisaslı kadr hazırlığının əmək bazarının tələblərinə uyğunlaşdırılması istiqaməində səmərəli işlər görülür. Təhsil sisteminin mühüm pilləsi olan peşə təhsilinin məzmununun təkmilləşdirilməsi, müasir standartlara uyğun olaraq tamamilə yenidən qurulması işləri də sistemli şəkildə həyata keçirilir. Həm Bakıda, həm də ayrı-ayrı rayonlarda yeni peşə təhsili müəssisələri istifadəyə verilir, əvvəlcədən fəaliyyət göstərən peşə təhsili müəssisələrinin infrastrukturu yaxşılaşdırılır, bu sahədə xarici ölkələrin qabaqcıl təcrübəsi öyrənilir. Ən vacibi isə peşə təhsili ilə bağlı normativ-hüquqi baza təkmilləşdirilir.

Peşə təhsilinin səmərəliliyini yüksəltməyin, məzmununu təkmilləşdirməyin bir yolu da bu sahədə tarixi-pedaqoji irsin tədqiqi, təbliği və tədrisidir.

Antik dövrdən bugünədək Azərbaycanda peşə təhsilinin təşəkkülü və inkişafı ilə bağlı zəngin elmi-nəzəri fikirlər və praktik təcrübə mövcuddur. Məqalədə Azərbaycanda peşə təhsilinin inkişafının bütün mərhələləri deyil, yalnız on

səkkizinci yüzillikdəki inkişafı nəzərdən keçirilir.

Azərbaycanda **sənətkar təşkilatlarının** meydana gəlməsi ilə peşə təhsili sistemli xarakter almağa başladı ki, bu da islamdan əvvəlki dövrə – Sasanilər imperiyasının hökmranlığı dövrünə təsadüf edirdi. Sənətkar təşkilatlarının fəaliyyətində istehsal və satış funksiyaları mühüm rol oynayırdı. Bu təşkilatlar müxtəlif mənbələrdə **sex, həmkar** və **əsnaf** kimi təqdim olunur. **"Əsnaf"** ərəb dilində "sinif" mənasını verir. XVIII əsrdə əsnaflar ticarətlə və digər peşə ilə məşğul olanları da əhatə edirdi. Əsnafların təşkilində peşə prinsipi əsas rol oynayırdı. "İstehsal edilmiş məhsulu daha yaxşı satmaq, eyni zamanda, yerli feodalların özbaşınalığına qarşı birgə mübarizə aparmaq zərurəti sənətkarları eyni məhəllədə məskunlaşmağa və əsnafda birləşməyə məcbur edirdi" [7]. Bütün müsəlman şərqində olduğu kimi, xanlıqlar dövründə Azərbaycan şəhərlərində də bu prinsip əsasında təşkil edilmiş xeyli sayda sənətkar təşkilatları mövcud idi [4]. Bu təşkilatların yaradılmasında milli-ənənəvi mənsubiyyət də mühüm rol oynayırdı. Sənətkar təşkilatlarının daxili həyatında, təşkilatın üzvlərinin əxlaq və davranış qaydalarının tənzimlənməsində islam dini böyük rol oynayırdı. Hər bir əsnafın özünəməxsus **risaləsi** var idi. Dəmirçilərin, toxucuların, boyaqçıların, dülgərlərin risalələrinin hamısı vahid formada tərtib edilirdi. Əvvəlcə, Allah tərif edilir, sonra sənətin yaranma tarixi, islam dininin əsas müddəaları, müsəlman aləmində baş vermiş mühüm hadisələr, daha sonra isə sənətkarların davranış qaydaları, **usta-şagird** (**şəyird**) münasibətləri, ağsaqqalların təşkilatlardakı rolu və ustalığa qəbulun şərtləri şərh olunurdu.

Ustalarla şagirdlərin münasibətlərinin tənzimlənməsində fütuvvatnamələrə geniş yer verilirdi. XVIII-XIX əsrlərdə tərtib edilmiş risalələrdən fərqli olaraq, **fütuvvatnamələr** həm xalq, həm də sənətkarlar üçün mənəvi rəhbərlik meyarı hesab edilirdi [11].

Avropa ölkələrində olduğu kimi, Azərbaycanda da usta öz şagirdlərinin həm peşə hazırlığına, həm də ibtidai təhsil almasına, mənəvi cəhətdən yetkin olmasına görə məsuliyyət daşıyırdı. O dövrdə tərtib olunan fütuvvatnamələrin əksəriyyətində usta-şagird münasibətləri **19 maddədə** öz əksini tapmışdır. Orada göstərilirdi ki, hər bir usta şagirdinə peşəsinin sirləri ilə yanaşı, şəriət, təriqət və mərifət qaydalarını da öyrətməli idi. Avropa ölkələrində çox zaman bu işi başqaları görürdü, yəni ustanın savadı az olduğundan uşaqlar yazmağı və oxumağı öyrənmək üçün başqa müəllimin yanına getməli olurdular.

Sənətin xüsusiyyətlərindən və bazarda sənətkarlıq məhsullarına tələbatın səviyyəsindən asılı olaraq hər bir usta özünə bir və yaxud bir neçə şagird götürə bilərdi. Əsnaflarda şagirdlərin sayını məhdudlaşdıran heç bir qadağa yox idi və şagirdlərin sayına məhdudiyyət qoyulmurdu. Hər bir usta istədiyi qədər şagird götürə bilərdi. Lakin yadelli işğalçıların tez-tez Azərbaycana basqın etməsi, ölkənin siyasi və iqtisadi böhran keçirtməsi çox şagird saxlamağa imkan vermirdi. XVII əsrin ikinci yarısında Azərbaycan şəhərlərində bir neçə şagird və kargər (usta köməkçisi) saxlamağa, beləliklə də, başqa sənətkarlar arasında rəqabət yaratmağa iqtidarı olan varlı sənətkar az tapmaq olardı. Deməli, şagirdlərin sayı ilə bağlı qanuni məhdudiyyət yox idi. Əksər hallarda sənətkarlar təsərrüfatlarını idarə etmək üçün bir şagird və bir kargərlə kifayətlənirdi. Ustanın əldə etdiyi az qazancla bir neçə şagirdi saxlayıb, geyindirməyin və yedirtməyin faydası yox idi.

Usta şagirdini düzgün olmayan hərəkətinə görə cəzalandırmaq hüququna malik idi. Bununla belə, ustanın şagirdi gücü çatmayan işlərə buyurmağa ixtiyarı yox idi. Şagird öz ustasına namusla xidmət etməli, onu aldatmamalı, malını oğurlamamalı və onunla nəzakətlə davranmalı idi [10, s. 311-312].

Qeyd etmək lazımdır ki, peşə öyrənən şagirdlərin vəziyyəti bilavasitə onların məşğul olduğu istehsalın xarakterindən asılı idi. Sənətin xüsusiyyətlərindən asılı olaraq şagirdliyə (şəyirdliyə) qəbul edilən uşaqların yaşları müxtəlif idi. Dərzi və başmaqçı olmaq üçün şagirdliyə 9 yaşından 13 yaşınadək uşaqlar qəbul edilirdilər. Bu yaşda uşaqlar isə dəmirçi, misgər və ya dabbağları qane etmirdi, çünki bu peşələr zəruri bacarıqdan başqa, fiziki güc də tələb edirdi. Ona görə də onlar yalnız 16-17 yaşında olan oğlan uşaqlarını şagirdliyə qəbul edirdilər. Şagirdliyə qəbul edilən yeniyetmələrin valideynləri, adətən, usta-müəllim üçün xələt (hədiyyə) göndərirdilər.

Usta-şagird münasibətləri şagirdin valideynləri ilə, valideyn olmadıqda isə qohumları və ya qəyyumları ilə usta arasında bağlanmış müqavilə əsasında tənzimlənirdi. Müqavilənin məzmunu peşənin xarakterinə uyğun müəyyənləşdirilirdi. O dövrdə uşağın valideyni ilə bağlanan müqavilələrdən birinin məzmununa diqqət yetirək:

"Mən aşağıda qol yazıram. Nuxa sakini Əbdül Kərim Məhəmmədhəsən oğlu, oğlum Babanı həmin 1200-cü ilin səfər ayının əvvəlində başmaqçılıq peşəsi öyrətmək üçün öz həmşəhərlim usta Əhməd Həsən oğlunun yanına şagird qoydum.

Üç ilin müddətinə bu şərtlə ki, oğluma hər il ustası iki cüt ayaqqabı, bir cüt corab, bir ədəd papaq versin və günorta yeməyini hər gün ödəsin. Oğluma dükan işlərini və ustanın ev işlərini hər gün gördürməkdə usta Əhmədin ustalıq haqqı vardır. Bu şirutnamənin ustakər imzası ilə bir surəti məndə və bir surəti Əhməddə qalacaqdır.

İmzalar: 1) Əbdül Kərim-barmaq basdım.
2) Usta Əhməd-barmaq basdım.

İstagird: "Möhürlə təsdiq etdim" [13].

Bu məlumatdan aydın olur ki, usta hər il öz şagirdinə iki cüt ayaqqabı, bir cüt corab, bir ədəd papaq verməyi və onu hər gün günorta yeməyi ilə təmin etməyi öhdəsinə götürürdü. Şagird isə bunun müqabilində ustanın bütün tapşırıqlarını yerinə yetirməli idi. Qəbul edilmiş qaydalara əsasən, usta şagirdini öyrətdiyinə görə heç zaman əməkhaqqı almırdı. Maraqlı orasıdır ki, Qərbi Avropa ölkələrində bunun əksinə olaraq şagirdin valideyni təhsil müddəti ərzində ustaya müəyyən edilmiş qaydada və miqdarda haqq ödəməli idi. Əsnaflarda isə ustanın şagirdi öyrətməyə sərf etdiyi zəhmət, əksər hallarda simvolik xarakter daşıyan hədiyyələrlə qiymətləndirilirdi. Adətən, **"xələt"** adlandırılan bu hədiyyə yüksək keyfiyyətli şal və yaxud mahud parçadan ibarət olurdu [12].

Şagirdin ustasından şikayət etməyə ixtiyarı yox idi. O, bu barədə yalnız evdə valideynlərinə deyə bilərdi. Arada olan narazılığı isə valideynlə usta həll edirdi.

Şagird usta yanında təhsilinin ilk mərhələsindən sonra müəyyən miqdarda əməkhaqqı ala bilərdi. Əməkhaqqının miqdarının müəyyənləşdirilməsində usta həlledici rol oynayırdı. Lakin o, bu sahədə qəbul edilmiş qaydalardan kənara çıxa bilməzdi [13, s.1]. Şagirdin təhsilinin ilk mərhələsində əməkhaqqı almağı iddia etməyə haqqı yox idi. Bu mərhələdə o, müştərilərə göstərdiyi xidmət müqabilində **"şagirdanə"** adlandırılan kiçik məbləğlə kifayətlənirdi. Yalnız sənətin sirlərinə müəyyən qədər yiyələndikdən sonra şagird üçün sabit əməkhaqqı müəyyənləşdirilirdi [12, s. 111].

Mənbələrdə "şagirdanə" pullarının verilməsi iki dövrə bölünür: ***şagirdin işi bilmədiyi*** *və* ***təcrübəsiz olduğu birinci dövr.*** Bu zaman şagird hələ sənətin texnikasını bilmir, ciddi iş görməyi bacarmır və təbii ki, belə olduqda onun əməyi də məhsuldar olmurdu. Bu dövrdə şagird haqq almırdı və buna iddia da edə bilməzdi. Lakin usta şirnikləşdirmək məqsədi ilə cüzi də olsa ona "şagirdanə" verərdi. ***İkinci dövr*** isə ***şagirdin nisbətən təcrübə əldə etdiyi dövr*** idi. Bu zaman şagird sənəti tam öyrənmiş olmasa da, bəzi işləri yerinə yetirməyi bacarırdı. "Şagirdanə" əsnaf xəzinəsindən verilmirdi. Adətən, dükandan mal satılarkən, şagird özü alıcıya müraciət edərək ondan "şagirdanə" istəyirdi. Alıcı da yerli adətə görə, şagirdin xahişini rədd etmir, ona müəyyən qədər qəpik-quruş verirdi.

Şagird usta yanında təhsilini başa vurduqdan sonra yarımusta və yaxud kargər adını alırdı. Bunun üçün usta şagirdini əsnaf yığıncağının üzvlərinə təqdim edərək onun sənəti nə dərəcədə mənimsəməsi barədə məlumat verirdi. Əsnaf üzvlərinin fikri müsbət olduqda, şagird əsnaf kassasına müəyyən qədər pul ödəyir və bununla kargər adını alırdı. Qeyd etmək lazımdır ki, kargər kateqoriyalı işçilər heç də hər yerdə və həmişə mövcud olmamışlar. İstehsalın müəyyən sahəsində ustaların sayının artması nəticəsində rəqabətin güclənməsindən ehtiyat edən əsnaflar sıralarına yeni ustaların qəbul edilməsini məhdudlaşdırırdı. Beləliklə də sənətin sirlərinə yiyələnən şagird usta deyil, kargər adını alırdı.

Şagirdlər kargərliyə təntənəli bir şəraitdə keçirdilər. Kargər olmaq üçün ustanın şagird haqqında rəyi olmalı, sex başçıları tərəfindən şagirdlərin işlərinə baxış keçirilməli, şagirdlər əsnaf və ya həmkar xəzinəsinə müəyyən məbləğdə pul verməli, ustaları və sex başçılarını qonaq etməli idilər.

Yeniyetmələrin şagirdlik müddəti müqavilədə, adətən, üç-dörd il göstərilirdi. Bu müddət yetərli olmurdu, bəzən on ilədək uzanırdı. Şagirdlik müddəti əslində sənətin xarakterindən, şagirdin sənəti necə qavramasından, yəni şagirdin qabiliyyətindən, həmçinin ustanın istəyindən asılı idi. Şəkidə başmaqçılıq sənətini öyrənmək üçün müəyyən edilmiş üçillik şagirdlik müddəti "usta" adını almaq üçün kifayət etmirdi. Şagirdlər bu müddət ərzində yalnız "sənətin bəzi asan və müqəddimə işlərini" mənimsəyə bilirdilər [13, s. 21].

Şagirdlikdən kargərliyə qəbul məsələsində Qərbi Avropa sexləri ilə Şərq əsnafları arasında elə bir ciddi fərq yox idi. Şagirdin öyrəndiyi sənət üzrə zəruri bilik və vərdişlərə yiyələndiyinə əmin olduqdan sonra əsnaf və yaxud sex ona kargər adı verirdi. Bəzi hallarda kargərliyə namizəd əsnaf ustalarından birinin nəzarəti altında öyrəndiyi sənətə aid nümunə hazırlamalı idi. Belə hal Qərbi Avropa sexlərində geniş yayılmışdır. Bu sınağın əsas məqsədi iddiaçının öz sənətinin sirlərinə nə dərəcədə yiyələndiyini müəyyənləşdirmək idi.

Ustalar şagirdləri onlara kargər olmaqda maneə törədərək mümkün qədər özlərini yaxın gələcəkdə usta ola biləcək cavan rəqiblərdən mühafizə etməyə cəhd edirdilər. İddiaçının əl işi əsnaf üzvlərini razı saldığı təqdirdə ustanın onun haqqında rəyi dinlənilir və yalnız bundan sonra şagird kargər adına layiq görülürdü. Kargər adını almış şəxs şagirdlə müqayisədə bir sıra üstünlüklərə malik idi. Belə ki, o, bundan sonra sabit qaydada ödənilən əməkhaqqı alır və istədiyi vaxt bir ustanın yanından digərinin yanına keçmək hüququ qazanırdı. Əsnaf qaydalarının o qədər də ciddi olmadığı Şərq ölkələrində kargər adını almış şəxsin qısa müddət ərzində özünə emalatxana açıb müstəqil usta kimi fəaliyyət göstərməsi də mümkün idi.

Vəzifəyə başlamazdan əvvəl usta ilə kargər arasında xüsusi müqavilə bağlanılırdı. Müqavilələr adətən aşağıdakı məzmunda olurdu:

"Mən, aşağıda qol yazdıran Nuxa sakini başmaqçı usta Rəsul Əhməd oğlu var, verirəm bu şirutnaməni öz həmşəhərlim Baba namə ol xüsusdakı həmin 1203-cü ilin səfər ayının əvvəlində başlamış 3 ilin müddətində məzkur şagirdimi yanımda kargər saxladım ki, başmaqçılıq sənətini kamilincə öyrənsin. Yəni müstəqil bir bişkin usta kimi "biçim-tikim" bilsin. Bu şərt ilə ki, mənim borcum hər il ona iki cüt ayaqqabı, bir cüt corab, bir papaq və iki dəst paltar, 60 manat nəğd pul verməkdir.

Kargərimin borcudur ki, gecə-gündüz mənim üçün işləsin. Bunun istehkamiçün və dəst-xətt bilmədiyim üçün qol əvəzinə barmağımı basdım.

Ustakarın imzası".

Müqavilə bağlandıqdan sonra usta uzun müddət kargərə müstəqil bir işi etibar etməzdi. Şuşada papaqçı dükanında ustalar kargərə yalnız tikilişi etibar edirdilər. Ustalar kargərlərə sənət öyrətməkdən başqa, onların əxlaq və davranışlarına da nəzarət etməli idilər. Səfil həyat sürən gənclər kargər ola bilməzdilər. Qərbi Avropa sexlərində olduğu kimi, Şərqdə də kargərlərin müqəddəratı ustalardan asılı idi. Kargər, bəzi hallarda isə şagird pilləsini başa vuran hər bir şəxs usta adını alırdı. Bu ada layiq görülmüş şəxs sənətinin ən kamil bilicisi sayılırdı. Kargər kimi usta adının verilməsi də əsnafların səlahiyyətlərinə daxil idi. Əsnafın bütün üzvlərinin iştirakı ilə keçirilən ustalığa qəbul mərasimi çox təntənəli xarakter daşıyırdı. Kargərin mənəvi rəhbəri hesab edilən usta onu əsnaf üzvlərinə təqdim edirdi. Bundan sonra iddiaçıya onun daxili təmizliyini və əxlaqi kamilliyini aydınlaşdırmaq üçün çoxlu suallar verilirdi. Bu sınaqdan müvəffəqiyyətlə çıxan şəxs ustalığa qəbul edilirdi.

Usta adını almış şəxs şəhər başçısının razılığı ilə özünə emalatxana açıb, sənətlə məşğul olmaq hüququ qazanırdı. Bu zaman o, şəhər xəzinəsinə müəyyən məbləğdə pul ödəməli idi. Hər bir ustanın əsnaf tərəfindən müəyyən edilmiş hüquq və vəzifələri var idi. Əsnaf daxilindəki bütün vəzifələri tutmaq və əsnaf yığıncağında müzakirə edilən istənilən məsələyə münasibətini bildirmək hüququna malik olan usta, eyni zamanda, əsnafdaxili qaydalara əməl etməli, ilk növbədə isə öz həmkarına ziyan vuran hərəkətlərdən çəkinməli idi. Ustaya həmkarlarının kargər və şagirdini, eləcə də sifarişçi və alıcısını əlindən almaq qadağan edilirdi. Belə hərəkətlərə yol verən usta cərimə edilir və yaxud bir neçə günlüyə əsnafdan qovulurdu.

Nəticə. Beləliklə, orta əsr Azərbaycan şəhərlərinin sexlərində **iki** cür kargər "institutunun" mövcud olduğunu görürük: ***şagirdlikdən yarımustalığa keçən kargər; usta kargər.***

Sənətin bütün sirlərini öyrənmək, peşəkar usta olmaq üçün uzun müddət vaxt tələb olunurdu. Göründüyü kimi, XVIII əsrdə Azərbaycanda sistemli peşə təhsili mövcud olmuşdur.

ƏDƏBİYYAT

1. Ağamalı F.R. XVIII əsrin II yarısı – XIX əsrin əvvəllərində Quzey Azərbaycan xalqlarının sosial-iqtisadi vəziyyəti. Bakı, Azərbaycan ensiklopediyası, NPB, 1999.
2. Cənubi Azərbaycan tarixinin oçerkləri (1828-1917). Bakı, Elm, 1985.
3. Dəlili H.A. Urmiyə xanlığının tarixi oçerki (XVIII əsrin II yarısında – XIX əsrin 30-cu illərində). Tarix elmləri namizədi alimlik dərəcəsi almaq üçün dissertasiya. Bakı, 1967.
4. Əliyev F. Şimali Azərbaycan şəhərləri. Bakı, Azərbaycan EA nəşriyyatı, 1960.
5. Əlizadə A.M. XVIII əsrin I yarısında Şimali Azərbaycanda sənətkarlıq. Tarix elmləri namizədi alimlik dərəcəsi almaq üçün təqdim olunmuş dissertasiyanın avtoreferatı. Bakı, 1996.
6. Mustafayev A.N. Şirvanın maddi mədəniyyəti. Bakı, Elm, 1977, 158 səh.
7. Mustafayev S. Xanlıqlar dövründə Azərbaycanda sənətkarlıq. Tarix elmləri doktoru alimlik dərəcəsi almaq üçün dissertasiya. Bakı, 2004.
8. Mustafayev N. Cənubi Azərbaycan xanlıqları. Bakı, Azərnəşr, 1995.
9. Onullahi F.L. XIII-XVII əsrlərdə Təbriz şəhərinin tarixi. Bakı, Elm, 1982.
10. Гордлевский В.А. О футувветнаме. Справка. Избранные сочинения. Исторические работы, т. 1. Москва, Издательство Восточной Литературы, 1960.
11. Гейдаров М.Х. Социально-экономические отношения отношения и ремесленные организации в городах Азербайджана в XVIII-XIX вв. Баку, Елм, 1987.
12. Егизаров С.А. Исследования по истории учреждений в Закавказье, ч. 2, Городские цехи, Казань, 1891.
13. Эфундизаде Р. Материалы о цеховом устройстве в городе Нухе в начале XIX в. НАИИ НАН Азербайджана, инв. 10.
14. Пигулевская Н.В. Византия и Иран на рубеже VI и VII вв. Москва-Ленинград, Издателство АН СССР, 1959.

F.Rustamov

About the history of vocational education in Azerbaijan

Abstract

Effective work is underway in Azerbaijan to ensure continuity in the development of human capital, the adaptation of vocational education and training to the labor market. One of the ways to improve the content and increase the effectiveness of professional education is the research, popularization and teaching of historical and pedagogical heritage in this area. The article touches upon the features of the organization of vocational education in Azerbaijan in the 18th century. The role of the teacher (master) in vocational training, education, spiritual development and achievement of the name of the master is being studied. The relations of the master and students in Azerbaijan are compared with the Western European experience.

Ф.Рустамов

Из истории развития профессионального образования в Азербайджане

Аннотация

В Азербайджане ведется эффективная работа по обеспечению преемственности в развитии человеческого капитала, адаптации профессионального образования и обучения к рынку труда. Одним из способов улучшения содержания и повышения эффективности профессионального образования является исследование, популяризация и преподавание исторического и педагогического наследия в этой области. В статье затрагиваются особенности организации профессионального образования в Азербайджане в XVIII веке. Роль учителя (мастера) в профессиональной подготовке, воспитании, духовном развитии и достижении имени мастера изучается. Отношения мастера и студентов в Азербайджане сравниваются с западноевропейским опытом.

İSTEHSALAT ESTETİKASI

Vidadi Xəlilov,
Azərbaycan Respublikası Təhsil İnstitutunun böyük elmi məsləhətçisi, pedaqogika üzrə elmlər doktoru, professor, Rusiya Pedaqoji və Sosial Elmlər Akademiyasının həqiqi üzvü
e-mail: konulmikayilova@rambler.ru

UOT: 18; 33

Xülasə. *Məqalədə cəmiyyətin maddi-mənəvi tərəqqisinin əsas zəmini kimi dəyərləndirilən istehsalat estetikası və onun əsas istiqamətləri üzərində dayanılmış və müəyyən araşdırmalar aparılaraq tarixi inkişafın bütün mərhələlərində ayrı-ayrı istehsal prosesində bir sıra estetik əlamətlərə diqqət yönəldilmişdir.*

Açar sözlər: *istehsalat mədəniyyəti, istehsalat estetikası, texniki estetika, estetik mühit, əyani-bədii tərtibat, geyim mədəniyyəti, əməyin estetik xarakteri.*
Key words: *production culture, production aesthetics, technical aesthetics, aesthetic environment, visual and artistic design, clothing culture, aesthetic nature of labor.*
Ключевые слова: *производственная культура, производственная эстетика, техническая эстетика, эстетическая среда, визуальный и художественный дизайн, культура одежды, эстетический характер труда.*

Bəşəriyyətin mənəvi tərəqqisinin əsas əlamətlərindən sayılan estetika – estetik mədəniyyət antik dövrdən bu günə qədər çox uzun və təqdirəlayiq inkişaf mərhələləri, başlıca cəhətləri ilə həmişə diqqəti cəlb edib. Beləliklə, təbiətin estetikası, təbabətin estetikası, davranış estetikası, peşə estetikası, incəsənət estetikası aləminə **istehsalat estetikası** da əlavə edilib.

İstehsalat estetikasının əsas mahiyyətini, başlıca istiqamətlərini, mahiyyət dolğunluğunu nəzərə çatdırarkən müdriklərin müxtəlif vaxtlarda dediyi bu sözlər yada düşür: *"O yerdə ki, zəriflik, həssaslıq, ahəngdarlıq, bədiilik yoxdur, belə yerdə qəlbsiz və ruhsuz adamlar yetişir"*. Həmişə yeni, təravətli səslənən bu sözlər həyat və məişətdə, əmək fəaliyyəti dövründə, o cümlədən, istehsal prosesinin hər anında diqqətdə saxlanılmalı, əməyin estetik xarakterini üzə çıxartmalıdır.

Araşdırmalar göstərir ki, tarixi inkişafın müxtəlif mərhələlərində bütünlüklə olmasa da, ayrı-ayrı istehsal prosesində bir sıra estetik əlamətlərə müəyyən diqqət yetirilmişdir. Bununla belə, tədqiqatçıların bir fikri də maraqlıdır ki, keçmiş SSRİ məkanında fəaliyyət göstərən filosof alimlər keçən əsrin 60-cı illərindən başlayaraq, estetikanın istehsalatla qovuşuğunun başlıca cəhətlərini nəzərə çatdırmağa müvəffəq olmuşlar.

M.Lomonosov adına Moskva Dövlət Universitetinin fəlsəfə fakültəsinin eyniadlı kafedrasında çalışan alimlərin səyi ilə hazırlanan "Эстетика и производство" (Estetika və istehsalat) adlı məqalələr toplusu müvafiq qurumlar,

ali və orta ixtisas müəssisələrində çalışanlar tərəfindən maraqla qarşılanmışdır.

Cəmiyyətin sosial-iqtisadi inkişafında bu istiqamətdə kadr hazırlıqlarının formalaşmasında mühüm rol oynayan texniki-peşə məktəbləri üçün "Estetik tərbiyə" adlı dərs vəsaiti isə tanınmış filosof alimlər – K.A.Makarov, A.N.Terentyev, V.İ.Tolstıx, K.V.Şoxin və B.A.Erenqros tərəfindən hazırlanaraq, 1971-ci ildə rus dilində geniş tirajla nəşr edildi. Problemin çox böyük əhəmiyyəti və aktuallığı nəzərə alınaraq Adıgözəl Qəmbərovun tərcüməsində bu vəsait respublika "Maarif" nəşriyyatı tərəfindən çap olundu. Onu da qeyd edək ki, bir sıra dəyərli əsərləri ilə tanınan fəlsəfə elmləri doktoru, professor Cahid Quliyevin elmi redaktorluğu ilə işıq üzü görən bu tədris vəsaiti bu gün də əhəmiyyətlidir. Vəsaitin titul vərəqində yazılan "Bədiilik (estetiklik – V.X.) əməyə daha artıq ilham verəcək, məişəti zinətləndirəcək və insanı nəcibləşdirəcəkdir" fikri, heç şübhəsiz, bütün sahələrdə yaradıcı əməyə, əməyin qədir-qiymətini üzə çıxartmağa zəmin yaradır. Qeyd edək ki, 406 səhifə, 30,6 çap vərəqi həcmində olan bu dəyərli vəsaitin çox mühüm bir bölməsi "Əmək və istehsalatın estetikası" adlanır.

İstehsalat estetikasının, necə deyərlər, canını, əsas özəyini təşkil edən gözəllik və məqsədəuyğunluq, ölçü və ahəngdarlıq, gözəllik və faydalılıq, onların əsas komponentləri üzərində dayanılması, çox mühüm nəzəri və praktiki əhəmiyyətə malikdir.

1976-cı ildə Moskvadakı siyasi ədəbiyyat nəşriyyatının çap etdiyi "Эстетика и техника: альтернатива или интеграция" kitabında da istehsal prosesində texniki-tərəqqi nailiyyətlərindən istifadə məsələlərinə xüsusi diqqət yetirilməsi vacib sayılmış və ön plana çəkilmişdir.

A.Q.Ustenov və İ.P.Yurovun müəllifliyi ilə hazırlanan və 1988-ci ildə nəşr olunan "Эстетика труда и производства" texniki-peşə təhsili sistemində istifadəsi zəruri olan metodiki vəsait kimi dəyərləndirilmişdir.

Bütün bunlar belə bir fikir və rəy bildirməyə əsas verir ki, elmi-texniki tərəqqi əsrində də istehsalat estetikasının özünəməxsus yeri, əhəmiyyəti vardır. Təqdirəlayiq cəhətlərdən biri də budur ki, həmin vəsaitlərdə problemin bir sıra başlıca məsələləri, o cümlədən, "Estetikanın strukturunda dizayn", "Bədii layihələşdirmədə estetik qavramanın rolu", "Rənglərin və formaların estetik qavranılması", "İncəsənətdə və istehsalatda ritm problemi", "Dizayn sənətində bədii forma haqqında", "Estetikada incəsənətin və istehsalatın sintezi problemi", habelə müxtəlif tipli sənaye məhsullarının estetik qiymətləndirmə kriteriyaları öz əksini tapmışdır. Diqqətəlayiq haldır ki, həmin tədqiqatların nəticələri, irəli sürülən fikir və müddəalar bu gün də aktual olaraq öz əhəmiyyətini itirməmişdir. Məsələn, texniki estetika ilə məşğul olan mütəxəssislərin fikrincə, ilk baxışda modeli, forması ilə diqqəti cəlb edən minik avtomobillərini və təyyarələri "qəşəngdir", "gözəldir" – deyə qiymətləndirə bilmərik. Onları əsaslı, müxtəlif mərhələli sınaqdan uğurla çıxardıqdan sonra qiymətləndirmək zəruridir. Belə bir mövqe onunla şərtlənir ki, formanın, görünüşün cazibədarlığı həqiqi qiymətləndirmə üçün əsas sayıla bilməz. Həqiqi qiymətləndirmə dəyərlilik, faydalılıq əlamətləri ilə ölçülür və bunların sayəsində mümkün olur. Təsadüfi deyildir ki, müxtəlif qəbildən olan insanlar yaxşını pisdən seçməyi bacardıqları gündən gözoxşayan keyfiyyətli məhsul istehsal etməyə mənəvi ehtiyac duymuşlar. Bu hiss, bu istək insanları bir-birindən gözəl geyim, zinət əşyaları yaratmağa ruhlandırmışdır. Bütün bunlar isə istehsalat estetikası, fəaliyyətin estetik tərəfləri ilə sıx bağlıdır. Ona görə də ölkədə ayrı-ayrı fəaliyyət sahələrində estetikliyin təmin olunmasının başlıca istiqamətləri əsas götürülməlidir.

Birinci istiqamətə aid olan görüləsi işlər iş yerində, istehsal prosesində estetik mühitin yaradılması ilə bağlıdır. Buraya aiddir:

– iş yerinin, məhsul istehsal edilən yerin – emalatxana, laboratoriya, sex və digər obyektlərin estetik cəhətdən təşkili;

– məhsul istehsal edilən, fəaliyyət göstərən yerin bədii-estetik cəhətdən tərtibi;

– istehsal olunan dəzgah, alət və digər vəsaitlərin gözoxşayan rəng əlaqələrində, soyuq rənglərin əsasında nəzərə çatdırılması;

– əmək fəaliyyətinin xarakterinə uyğun rahatlıq, zövqoxşayan xüsusi geyimlərə istinad olunması;

– görülən işlərdə və istehsal olunan məmulatlarda bədiiliyin, bədii modelləşdirmənin və qablaşdırmanın təmin edilməsi;

– elmi-texniki tərəqqi nailiyyətlərini, habelə müəssisədə çalışan qabaqcılların uğurlarını nümayiş etdirən stend və vitrinlərin müəssisənin gözəgörümlü yerlərində nəzərə çatdırılması.

İkinci istiqamətə istehsalat estetikasının çox mühüm tərkib hissəsi kimi dəyərləndirilən texniki estetika ilə bağlı görülən işlər daxildir. Texniki estetika istehsalat estetikasının çox mühüm sahələrindən sayılır. Bir sıra elmi-ixtisas, lüğət-məlumat kitablarında texniki estetikanı sənaye incəsənətinin nəzəriyyəsindən bəhs edən elm sahəsi kimi izah edirlər.

Sənaye incəsənəti isə geniş anlamda başa düşülür. Bədii layihələşdirmə və konstruksiyalaşdırma isə sənaye incəsənətinin metodu kimi mühüm əhəmiyyət kəsb edir. Müxtəlif sənaye obyektlərində istifadəsi mühüm olan dəzgah və avadanlığın layihələşdirilməsi, formasının müəyyənləşdirilməsi, ranglənməsi, iş yerlərinin mühiti, interyer və eksteryerin tərtibi (binanın, istehsal müəssisələrinin daxili və xarici mühiti, bədii-estetik tərtibatı) də sənaye incəsənətinin qarşısında duran vəzifələrdən sayılır.

Sənaye incəsənəti mahiyyətinə görə sintetik səciyyə daşıyır və bir neçə elm sahələrinin sintezi nəticəsində yaranmışdır. Fəlsəfə, siyasi iqtisad, sosiologiya, fiziologiya, psixologiya və digər elmlərin qovşağı, qarşılıqlı əlaqəsi nəticəsində yaradılan sənaye incəsənəti elmi-texniki tərəqqinin yüksək həddə çatmasında mühüm rol oynayır:

"...Sənaye incəsənəti elmlərlə qarşılıqlı əlaqədə inkişaf edərək, konstruksiyalaşdırma və forma əmələgətirmə, həmçinin arxitektura və incəsənətin, ilk növbədə isə dekorativ tətbiqi incəsənətin təcrübəsinə əsaslanır.

İstehsalatın və məhsul hazırlanmasının belə çətin şəraitində rəssam, bir vaxt peşəkarın etdiyi kimi, bütövlükdə bütün məhsulu yarada bilməz. Ona görə də sənaye incəsənəti kollektiv yaradıcılığın bir növü olaraq burada rəssam mühəndislə, texnoloqla, iqtisadçı ilə, sosioloqla, əmtəəşünasla, məhsulun hazırlanmasında iştirak edənlərin hamısı ilə sıx əməkdaşlıqla işləyir. Mühəndis əşyanın funksional kamilliyini, rəssam estetik keyfiyyətini, sosioloq ictimai zəruriliyini, iqtisadçı onun iqtisadi cəhətdən məqsədəuyğunluğunu, erqonomist əşyadan istifadənin rahatlığını təmin edir" [2, s. 69].

Elmi-texniki tərəqqi nailiyyətlərini göstərən stend və vitrinlərin, istehsal prosesində işlədilən dəzgah və avadanlıq nümunələrinin (yaxud modellərinin) əks etdirilməsi, səs-küyün azaldılmasını, işıqlandırmanın, temperaturun müvafiq şəkildə olmasını təmin edən qurğuların qoyulması, divarların və avadanlığın açıq, işıqlı, gözoxşayan rənglərlə boyanması, yeri gəldikcə dəniz, dağ, yaylaq və göy çəmənliyi, bir sözlə, təbiət mənzərələrini əks etdirən lövhələrə istinad olunması zövq oxşamaqla bərabər, gərginliyi aradan qaldırır, tez yorulmanın qarşısını alır.

İstehsalatda – əmək proseslərinin davam etdiyi yerlərdə sanitar-gigiyena mədəniyyətinə xüsusi diqqət yetirilməsi, təmizliyə riayət olunması, eyni zamanda, estetik keyfiyyətlərdən sayılır.

Əmək-istehsal prosesində tələbəni, ustanı, əməkçini əhatə edən mühitin estetik təşkilində dəzgah və avadanlığın, ayrı-ayrı cihazların təmiz, səliqəli, texniki tələblərə cavab verən bir tərzdə saxlanılması istehsalat estetikası baxımından mühüm əhəmiyyət kəsb edir.

Texniki estetikadan, sənaye incəsənətindən bəhs edərkən dizaynerlərin – rəssam-konstruktorların işlərini də yaddan çıxartmaq olmaz. Müxtəlif tipli sənaye məhsullarının istehsalında, həyata vəsiqə almasında onların da mühüm rolu var. Məhz onların bədii təfəkkürü, yaradıcılıq axtarışları sayəsində həyat və məişətimiz üçün zəruri olan yeni növ məhsullar yaranır.

Problemin əsas mahiyyətindən bəhs edərkən belə bir cəhəti də unutmaq olmaz ki, keçmiş SSRİ-də, sovet dönəmində fəaliyyət göstərən Ümumittifaq Elmi-Tədqiqat Texniki Estetika İnstitutunda və onun Bakı filialında istehsalat estetikasının başlıca məsələləri, təqdirəlayiq xü-

susiyyətləri müntəzəm olaraq nəzərə çatdırılmışdır.

Respublikamızda çalışan, dəyərli əsərləri ilə tanınan filosof, pedaqoq alimlər də yeri gəldikdə problemin bir sıra başlıca məsələlərinə diqqət yetirmiş, nəzəri və praktik əhəmiyyət kəsb edən məsələlər üzərində dayanmışlar. Keçən əsrin 90-cı illərində – müstəqilliyimizin ilk illərində işıq üzü görən "Mənəviyyat, gözəllik, tərbiyə" adlı dəyərli əsəri ilə rəğbətlə qarşılanan fəlsəfə elmləri doktoru, professor Əlisa Əhmədov yazır:

– "Şəxsiyyətin estetik mədəniyyət potensialının həcmi və məzmunu həyat tərzinin inkişafının, təkmilləşdirilməsinin başlıca mənbələrindən biridir. Hazırda "istehsalat mədəniyyəti", "idarəetmə mədəniyyəti", "siyasi mədəniyyət", "məişət mədəniyyəti", "xidmət mədəniyyəti", "davranış mədəniyyəti" və s. qarşısında yüksək tələblər irəli sürülməsi təsadüfi deyildir. Həmin tələblər bir tərəfdən yaşadığımız cəmiyyətin həyat tərzindən irəli gəlir, digər tərəfdən isə həyat tərzinin daha da təkmilləşdirilməsini nəzərdə tutur.

Hər bir cəmiyyətin həyat tərzinə üzvi şəkildə daxil olan estetik mədəniyyətin mahiyyətini və xüsusiyyətlərini aşkarlamağa başlamazdan əvvəl, ümumiyyətlə, mədəniyyət haqqında bir neçə söz deməyə ehtiyac vardır.

Mədəniyyət aləmi çoxcəhətli və rəngarəng aləmdir. Mədəniyyətin məzmununa maddi və mənəvi sərvətlər, adət və ənənələr, ünsiyyət normaları və s. daxildir. Daha doğrusu, insanlar tərəfindən yaradılan və onların həyat təcrübəsində toplanmış hər şey mədəniyyətə aiddir. Estetik mədəniyyət cəmiyyətin ümumi mədəniyyətinin bir hissəsidir" [5, s. 103].

Güman edirik ki, əlavə şərhə bir o qədər də ehtiyac qalmır. Görkəmli alimin həmin fikirləri də elə istehsalat estetikasının başlıca məsələləri ilə sıx bağlıdır.

Nəticə. Sonda onu qeyd edək ki, istehsalat estetikasını yalnız maddi istehsal prosesi ilə məhdudlaşdırmaq, problemə birtərəfli yanaşmaq təsiri bağışlayır. İstehsalat estetikası mənəvi istehsalla – təhsil və digər fəaliyyət sahələri ilə də əlaqədardır. Gəlin belə bir həyat düsturunu – aforizmi heç zaman yaddan çıxartmayaq: *işə gedəndə və işdən qayıdanda sevinirsənsə, xoşbəxtlərin xoşbəxtisən!...*

ƏDƏBİYYAT

1. Эстетика и производство. Сборник статей МГУ. Москва, 1969.
2. Makarov K.A., Terentyev A.N., Tolstıx V.İ., Şoxin K.V., Erenqros B.A. Estetik tərbiyə. Texniki-peşə məktəbləri üçün dərs vəsaiti. Bakı, Maarif, 1972.
3. Новикова Л.И. Эстетика и техника: альтернатива или интеграция. Москва, "Политиздат", 1976.
4. Устинов А.Г., Юров И.П. Эстетика труда и производство. Москва, «Высшая школа», 1988.
5. Əhmədov Ə. Mənəviyyat, gözəllik, tərbiyə. Bakı, Maarif, 1993.

V.Khalilov

Production aesthetics

Abstract

The article focuses on the production aesthetics and its key directions, which are evaluated as a major background of society's material and moral progress and draws attention to several aesthetic features in separate production processes at all stages of historical development through certain investigations.

В.Халилов

Эстетика производства

Аннотация

Статья посвящена эстетике производства и его основным направлениям, которые рассматриваются в качестве основного предшественника материального и духовного развития общества, и сосредоточена на ряде эстетических черт в отдельных производственных процессах на всех этапах исторического развития.

Peşə təhsili və insan kapitalı. Cild 2, №3, 2019 s.20-24

PEŞƏ TƏHSİLİ SAHƏSİNDƏ ÇALIŞAN PEDAQOQLARIN HAZIRLIĞINDA KOMPETENSİYALILIĞIN KEYFİYYƏTİNİN YÜKSƏLDİLMƏSİ PROBLEMLƏRİ

Həsən Bayramov,
Dəmir Yolu və Metropoliten üzrə Bakı Dövlət
Peşə Təhsil Mərkəzinin direktor əvəzi,
pedaqoji elmlər doktoru
e-mail: demiryoluliseyi@gmail.com

UOT: 37

Xülasə. *Məqalədə peşə təhsili pedaqoqlarının (PTP) hazırlığında kompetensiyalılığın formalaşdırılmasının mühüm diaqnostikası xarakterizə edilmiş, tədqiqatın realizə olunmasında müvafiq fundamental anlayışlar nəzərdən keçirilərək, tədqiqatın metodoloji təliminin istiqamətləri müəyyən edilmişdir.*

Açar sözlər: *kompetensiyalılığın formalaşdırılması, kvalimetrik yanaşma, kompetent-kontekst metod.*
Key words: *formation of competence, qualimetric approach, competence-context method.*
Ключевые слова: *профессиональная подготовка, показатель качества управления, компетентность и контекстный подход.*

Azərbaycanda təhsilin bütün istiqamətləri və sahələrində keyfiyyət səviyyəsinin yüksəldilməsi prioritet olaraq müəyyən edilmişdir. Bu isə peşə təhsili sahəsində həm strukturidarəetmə, həm də tədris-metodiki aspektlərdə yeni keyfiyyət səviyyəsinə keçid prosesinə müsbət təsir göstərməkdədir. Peşə təhsili müəssisələrində çalışan mühəndis-pedaqoji heyətin – istehsalat təlimi ustalarının, nəzəri və ümumtəhsil fənn müəllimlərinin innovativ hazırlığının mühüm istiqaməti kompetensiyalılığın formalaşdırılması metodikasının tədris-təlim prosesində aprobasiyası ilə əlaqədardır. Məsələnin əhəmiyyətini nəzərə alaraq, elmi-metodoloji ədəbiyyatda aparılan belə tədqiqat işlərinin müxtəlif aspektləri nəzərdən keçirilmiş və onlar lazımi dərəcədə tədqiq olunmuşdur. Bu qəbildən olan peşə pedaqoqlarının hazırlığının qiymətləndirilməsi problemləri bir sıra görkəmli alim-pedaqoqlar – V.P.Bespalko, C.E.Matuşkin, V.A.Fedorov, K.Ağamalıyev, M.İlyasov, R.Əsgərov, K.Məcidov, M.Qurbanov və başqaları tərəfindən peşə təhsili pedaqoqlarının hazırlığının diaqnostikasına dair elmi-metodoloji tədqiqatlarda həllini tapmışdır. Bununla yanaşı, pedaqoqların hazırlığı üzrə keyfiyyətin yüksəldilməsində diaqnostik vasitələrin metodoloji potensiyası kifayət

qədər işlənilməmişdir.

Bu sahədə aparılan tədqiqat işlərinin əsas məqsədi peşə təhsili pedaqoqlarının hazırlığında kompetensiyalılığın formalaşdırılmasının mühüm diaqnostik əlamət kimi xarakterizə edilməsidir. Belə ki, hazırda bu sahədə çalışan pedaqoqların elmi-metodoloji hazırlığında məhz kompetensiyalılığın keyfiyyətinin yüksəldilməsi başlıca amil kimi çıxış etməkdədir.

Peşə təhsili pedaqoqlarının hazırlığının diaqnostikasının elmi-metodoloji konsepsiyasında ***peşə təhsilinin idarə olunmasının keyfiyyəti*** anlayışı fundamental səciyyə daşıyır. Öz-özlüyündə peşə təhsilinin idarə olunmasının keyfiyyəti məsələsi müasir elmi-pedaqoji ədəbiyyatda mühüm, aktual praktik-nəzəri problem kimi geniş tədqiq olunmaqdadır. Bu məqsədlə aşağıdakılara xüsusi diqqət yetirilməsi vacibdir:

– elmi-pedaqoji proses (bütün mərhələləri daxil olmaq şərti ilə) bütövlükdə layihələndirilməli, diaqnozlaşdırılmalı və planlaşdırılmalıdır;

– pedaqoji proses düzgün və elmi əsaslarla idarə olunmalıdır;

– müntəzəm və mütəşəkkil şəkildə monitorinq aparılmalı və alınan nəticələr qiymətləndirilməlidir;

– pedaqoji prosesin hər bir mərhələsində özünü göstərən önəmli elmi-metodiki tendensiyalar aşkarlanmalıdır;

– nəzərə çarpan hər bir dəyişiklik və inkişaf ciddi surətdə qeydə alınmalıdır;

– nəticələr müqayisəli surətdə təhlil olunmalı və pedaqoji prosesin sonrakı mərhələlərində nəzərə alınmalıdır [10].

Verilən iqtibasdan göründüyü kimi, təhsildə keyfiyyətin təmin olunmasının verilmiş şərtləri əslində təhsilin məqsəd və vəzifələrinin adekvat həllini nəzərdə tutur. Bu nöqteyi-nəzərdən pedaqoq alimlər – F.Rüstəmov və T.Dadaşovanın təhsilin keyfiyyətinə dair verdikləri tərif məqbuldur: *"Təhsildə keyfiyyət dedikdə, təhsilin qarşısında duran məqsəd və vəzifələrin hansı səviyyədə həll olunması başa düşülür"* [1].

Elmi-pedaqoji ədəbiyyatda təhsilin keyfiyyətinə dair daha bir maraqlı definisiya aşağıdakı kimi ifadə olunmuşdur: *"Pedaqoji prosesin effektivliyinin kriteriyaları təlimin məqsədləri və yaxud normativləri (standartları) götürülə bilər. Təhsilin keyfiyyəti ilə əlaqədar problemlərdən biri isə təlim proseslərinin taksonomiyası ilə bağlıdır. Çünki təlim prosesini o halda effektiv saymaq olar ki, onun qarşısında qoyulmuş məqsədlər həyata keçirilmiş olsun"* [12, s.103].

Elmi-pedaqoji ədəbiyyatda peşə təhsilinin idarə olunmasının keyfiyyəti anlayışının qnoseoloji məzmununa dair bir sıra fərqli mülahizələr mövcud olsa da, nəticə etibarilə bu anlayışın ümumi qəbul olunmuş definisiyası formalaşmışdır. Elmi-pedaqoji ədəbiyyatda qərarlaşmış mövqeyə əsasən, peşə təhsilinin idarə olunmasının keyfiyyəti dedikdə, pedaqoji prosesin ictimai və fərdi motivasiyalara, tələbatlara uyğunluğu nəzərdə tutulur. Xüsusi olaraq L.V.Lvov və M.V.Çernişeva tərəfindən peşə təhsilinin keyfiyyətinin idarə olunmasına aşağıdakı tərif verilmişdir: "Pedaqoji prosesin şəxsiyyətin və cəmiyyətin tələbatına adekvatlığı, nəticə etibarilə birgə fəaliyyət subyektlərinin fəaliyyətinin məqsədləri, onların əldə edilməsinin üsulları ilə müəyyən edilir, paylanılır və inteqrə olunur" [14, s. 27].

Burada öz növbəsində kollegial pedaqoji fəaliyyətin məqsədləri və bu məqsədlərin əldə olunmasına yönəldilmiş üsul və metodların formalaşdırılması nəzərdə tutulur.

Peşə təhsilinin idarə olunmasının keyfiyyətinə dair bu anlama istinadən, ilk növbədə, tədqiqatın metodoloji təhlilinin istiqamətlərini müəyyən edək. Aparılan tədqiqatın metodoloji təhlilinə dair İ.Q.Yudin tərəfindən irəli sürülmüş təsnifata əsasən, aşağıdakı metodoloji təhlil istiqamətləri məqbul hesab edilir:

Fəlsəfi-metodoloji təhlil. Peşə təhsili pedaqoqlarının hazırlığında idarəolunmanın keyfiyyətinin yüksəldilməsinin fəlsəfi-metodoloji təhlili, başlıca olaraq **şəxsiyyətin inkişafı** konsepsiyası ilə sıx surətdə əlaqədardır. Sosial-fəlsəfi konsepsiyalarda şəxsiyyətin inkişafının, onun fiziki reallığı ilə mövcud ictimai münasibətlərin tənasübündən qərarlaşan sosio-genetik, psixoloji mahiyyəti ilə şərtləndirilməsi ideyası fəlsəfi fikir tarixində geniş tədqiqat obyekti kimi çıxış etməkdədir. İnsan şəxsiyyətinin sosio-mədəni unikum kimi təqdimatı K.Helvetsi, D.Didro, J.J.Russonun sosial-fəlsəfi təlimlərinin ana xəttini təşkil etməkdədir. Şəxsiyyətin məhz sosio-mədəni unikum kimi anlamı peşə hazırlığında kompetensiyalılığın müstəsna rol oynadığını şərtləndirməklə, peşə təhsili pedaqoqla-

rının peşə hazırlığında idarə olunmanın keyfiyyətinin yüksəldilməsi, bilavasitə təlim-peşə kompetensiyalarının inkişafı ilə təmin edilir.

Ümumelmi prinsiplərinin tədqiqatı. Peşə təhsili pedaqoqlarının hazırlığında idarəolunmanın keyfiyyətinin artırılmasında diaqnostikanın metodoloji təhlilinin digər bir istiqaməti ***ümumelmi prinsiplərin*** tədqiqat formalarının xüsusiyyəti ilə bağlıdır.

Konkret elmi-metodoloji təhlil. Peşə təhsili sistemində pedaqoqların peşə hazırlığının diaqnostikasında mühüm mərhələ konkret ***elmi-metodoloji təhlillə*** bağlıdır. İ.D.Andreyev pedaqoji məqsədlərin əldə olunmasının elmi-metodoloji təhlilini xarakterizə edərkən göstərirdi ki, "Pedaqoji məqsədlərin əldə olunmasının üsulları (metodlar) mövcuddur ki, onlar da öz növbəsində bu və ya digər fənnin tədrisində istifadə olunur" [11, s. 139].

Peşə təhsili pedaqoqlarının hazırlığında idarəolunmanın keyfiyyətlilik diaqnostikasının konkret elmi-metodoloji təhlili, bu mənada ***kvalimetrik*** yanaşmaya əsaslanır. Öz növbəsində, kvalimetrik yanaşma kompetent-kontekst metodun tətbiqi, yəni onun metodik ifadəsi kimi istifadə olunur.

Bu proses zamanı baxılan istiqamətlər üzrə kompotent-kontekst metodu çərçivəsində peşə-təlim və peşə kompetensiyalarının inkişafı nəticə etibarilə sosial peşəkarlığın formalaşmasını təmin etmiş olur.

A.M.Korşunov bu məsələyə münasibət bildirərək yazır ki, *"Ayrı-ayrı insanların arasındakı dəyəri münasibətlər, sosial qruplar arasındakı münasibətləri isə dəyər şərtləndirir"* [13, s. 209].

Öz-özlüyündə kvalimetriya ixtiyari təbiət proseslərinin keyfiyyətinin kəmiyyət göstəriciləri üzrə qiymətləndirilməsini təmin edən elmi-praktik metoddur. Bu metodun təhsil sisteminə tətbiqi təhsilin kvalimetriyası və ya pedaqoji kvalimetriya adlanır. Pedaqoji kvalimetriyanın müxtəlif proseslərə, xüsusi olaraq təhsil proseslərinə tətbiqi spesifik idarəetmə funksiyası vasitəsi ilə realizə olunur və aşağıdakı nəticələr əldə edilməsini təmin edir:

1. Kompetent-kontekst metodunun tətbiqi əsasında peşə təhsili pedaqoqlarının hazırlığında təhsildə idarəetmənin keyfiyyətinin qiymətləndirilməsi öz-özlüyündə keyfiyyət göstəricisi kimi çıxış edir.

2. Peşə təhsili pedaqoqlarının hazırlığında kompetent-kontekst metodunun tətbiqi əsasında peşə-təhsil kompetensiyası peşə təhsili keyfiyyətinin ölçülməsinin kriteriyası kimi çıxış edir.

3. Peşə təhsili pedaqoqlarının hazırlığında kompetent-konteks metodunun tətbiqi əsasında peşə təhsili hazırlığının keyfiyyətinin yüksəldilməsində diaqnostik vasitələr indikator rolunu oynayır [9, s. 363].

Alınmış nəticəyə əsaslanaraq peşə təhsili pedaqoqlarının hazırlığında kvalimetrik modelin struktur və funksional xüsusiyyətlərini nəzərdən keçirək. Bütövlükdə peşə təhsili pedaqoqlarının hazırlığında kvalimetrik model aşağıdakı bloklardan təşkil olunur: ***məqsədyönlülük bloku; məzmunluluq bloku; prosessual-əməli blok; diaqnostik-dəyərləndirmə bloku.***

Qeyd olunduğu kimi, peşə təhsili pedaqoqlarının hazırlığında kvalimetrik modelin mühüm bloklarından biri ***məqsədyönlülük*** blokudur. Peşə təhsili pedaqoqlarının hazırlığında kvalimetrik modelin məqsədyönlülük blokunun başlıca funksiyası diaqnostik prosedurların məqsədlərinin formalaşmasını nəzərdə tutur. Həmçinin kvalimetrik modelin məqsədyönlülük bloku ***məzmunluluq bloku*** ilə sıx surətdə bağlıdır. Belə ki, peşə təhsili pedaqoqlarının hazırlığında qarşıya qoyulmuş pedaqoji-metodiki məqsədlər nəticə etibarilə peşə təhsilinin məzmunluluğunu müəyyən edir. Belə olan halda peşə təhsili pedaqoqlarının hazırlığında peşə təhsilinin idarəedilməsində peşə kompentensiyalarının tərkibindəki elementlər əslində idarəetmənin məqsədyönlülüyünü şərtləndirmiş olur. Onların hazırlığında kvalimetriya modelinin məzmunluluq blokunun əsas funksiyası təhsilin məzmununun baza, ixtisaslaşmış, korporativ kompetensiyalarının nizamlanması ilə bağlıdır. Öz növbəsində, peşə təhsili pedaqoqları hazırlığında kvalimetrik modelin ***prosesual-əməli bloku*** tərkibinə nəzarət kompentensiyalarının müxtəlif metod və üsullarını da ehtiva edir. Kvalimetrik modelin ***diaqnostik qiymətləndirici blokunun*** əsas funksiyası peşə təhsilinin təşkilatı kompetensiyalarının qiymətləndirilməsi ilə bağlıdır.

Nəhayət, peşə təhsili pedaqoqları hazırlığında idarə olunmanın keyfiyyətinin diaqnostikasına dair aparılan tədqiqatın nəticələrini ümumi-

ləşdirərək aşağıdakı nəzəri və praktiki müddəaları formulə etmək olar:

1. Peşə təhsili pedaqoqlarının hazırlığının idarə olunmasında peşə kompetensiyalılığının formalaşması peşəkar kadr hazırlığının kriteiyası və göstəriçişi kimi çıxış edir.

2. Baxılan halda metodoloji təhlilin ümumelmi səciyyəsi aşağıdakı istiqamətlərdə reallaşır: ***sistemli yanaşma; sinergetik yanaşma; əməli yanaşma; aksioloji yanaşma.***

3. Aparılan tədqiqatın konkret elmi səviyyəsi kompetent-kontekst metodu çərçivəsində kvalimetrik yanaşma üzrə həyata keçirilir.

4. Öz-özlüyündə peşə təhsili pedaqoqlarının hazırlığında kvalimetrik yanaşma üzrə tətbiq olunan kontekst-kompetensiyalılıq metodu tədrisin məqsədinin aşağıdakı istiqamətlər üzrə qərarlaşmasını nəzərdə tutur: ***təlimlilik; özünütəyinetmə; özünüaktuallaşdırma; sosiallaşma; fərdiliyin inkişafı.***

Peşə təhsili pedaqoqlarının hazırlığında kvalimetrik yanaşmanın diaqnostik qiymətləndirmə modeli mahiyyət etibarilə, peşə təhsilinin idarə olunmasının keyfiyyətinin qiymətləndirilməsini, müvafiq indikatorlar əsasında realizə olunmasını nəzərdə tutur. Bu münasibətlə bəzi pedaqoqlar – F.Rüstəmov, T.Dadaşova haqlı olaraq göstərirlər ki, "Təlim prosesi qiymətləndirilərkən, onun bütün komponentlərinin işinin səmərəliliyi müəyyən indikatorlara (latınca, indikator "göstərici" deməkdir), parametrlərə, meyarlara əsasən öyrənilir və müqayisələr aparılır" [1, s. 329].

Peşə təhsili pedaqoqlarının hazırlığında idarəetmənin keyfiyyətinin qiymətləndirilməsinin indikatoru dedikdə, kvalimetrik yanaşma çərçivəsində peşə təhsilinin təşkilinin müvafiq müşahidə və ölçmə prosedurları əsasında xa-rakteristikasının tərtibatı nəzərdə tutulur. Peşə təhsili pedaqoqları hazırlığında idarəetmənin keyfiyyətinin monitorinqində, müvafiq qaydada tərtib olunmuş indikatorun tərkibində dərəcələnmə proseduru həyata keçirilir. Öz-özlüyündə peşə təhsilinin idarə olunmasında dərəcələndirmə, əsasən, indikatorun tərkibini təşkil edən təcrübi verilənlərin təşkili xüsusiyyətlərini ifadə edir.

Peşə təhsili pedaqoqları hazırlığının idarə olunmasında tətbiq edilən dərəcələndirmə prosesində aşağıdakı prosedurlar həyata keçirilir: ***müşahidə; sənədlərin öyrənilməsi; sorğu anketləşdirilməsi; eksperimentlərin aparılması; testləşdirmə.***

Peşə təhsili pedaqoqlarının hazırlığında idarə etmənin keyfiyyətinin monitorinqində aşağıdakı dərəcə növləri tətbiq olunmaqdadır: ***nominal dərəcələndirmə; nizamlanma dərəcəsi; ölçü dərəcəsi; interval dərəcəsi; münasibətlər dərəcəsi;***

Peşə təhsili pedaqoqlarının hazırlığında təşkilati-idarəetmə kompetentliyinin səciyyəsinin qiymətləndirilməsində münasibətlərin dərəcələnməsi aşağıdakı qaydada müəyyən edilir: ***bərabərlik; ranq qaydası; intervalların bərabərliyi.***

Peşə təhsili pedaqoqlarının hazırlığında idarəetmə keyfiyyətinin qiymətləndirilməsinin xarakterik xüsusiyyətlərini müəyyən etmək üçün nəzarət kompetensiyalarının indikatorundan istifadə olunur ki, onun tərkibi aşağıdakı elementlərdən təşkil olunur:

– keyfiyyətin qiymətləndirilməsinin metodları, vasitələri və formalarının dərk olunması;

– idarəetmənin keyfiyyətinin mahiyyət və məzmununun dərk edilməsi;

– indikatorlar əsasında peşə təhsilinin idarə olunmasının keyfiyyətinin ölçülməsinin mahiyyətinin dərk olunması;

– indikatorların tətbiqi əsasında idarəetmənin keyfiyyətinin yüksəldilməsi metodlarının dərk olunması.

Nəticə. Yuxarıda deyilənlərdən də göründüyü kimi, peşə təhsili müəssisələrində çalışan pedaqoqların, yəni istehsalat təlimi ustalarının, nəzəri və ümumtəhsil fənn müəllimlərinin innovativ hazırlığının mühüm istiqaməti olan kompetensiyalılığın formalaşdırılması metodikasının tədris-təlim prosesində rolu və keyfiyyət indikatorlarından səmərəli istifadənin əhəmiyyəti çox böyükdür. Bunları nəzərə alaraq, peşə təhsili pedaqoqlarının hazırlığı işində daha məsuliyyətli olmaq və verilmiş kompetensiyalar üzrə indikatorların müəyyənləşdirilməsində qaydalara düzgün əməl etmək lazımdır.

ƏDƏBİYYAT

1. Rüstəmov F., Dadaşova T. Ali məktəb pedaqogikası. Bakı, 2007, 327 səh.

2. Mehrabov A. Azərbaycan təhsilinin müasir problemləri. Bakı, 2007, 384 səh.

3. Немова Н.В. Управление методической работой в школе. М. сентябрь, 1999.

4. Бордовский Г.А., Нестеров А.А., Трапицын С.Ю. Управление качеством образовательного процесса: Монография. СПб.: Изд-во РГПУ им. А.И. Герцена, 2001.

5. Кузьмина Н.В. Профессионализм деятельности преподавателя и мастера производственного обучения. М. Высшая школа, 1990.

6. Булынский Н.Н. Теория и практика управления качеством образования в профессиональных училищах: Дис. д-ра пед. наук. Челябинск: Челяб. Гос. Ун-т, 1997.

7. Львов Л.В. Компетентностно-контекстная система подготовки специалистов с оперативным характером профессиональной деятельности: Монография. М. Изд-во СГУ, 2009, 305 стр.

8. Львов Л.В. Технология формирования учебно-профессиональной компетентности (концепт): Монография. Челябинск: ЧГАУ; ЮУНОЦ РАО, 2007, 404 стр.

9. Субетто А.И. Онтология и эпистемология компетентностного подхода, классификация и квалиметрия компетенций. СПб. М. Исследовать. центр проблем кач-ва под-ки спец-ов, 2006.

10. Калугина Т.Г., Корнещук Н.Г., Рубин Г.Ш. Квалиметрическая модель комплексной оценки качества деятельности образовательных систем. Международный журнал экспериментального образования. 2009, № 5, стр. 4-5.

11. Андреев И.Д. Теория как форма организации научного познания. М. 1989, 227 стр.

12. Коршунов А.М. «Диалектика научного познания. М. 1978.

13. Львов Л.В., Чернисова М.В. Качество в управление прох.тех. оброзование журнал “Инновасии в оброзование” М. 2010, №5.

H.Bayramov

Problems with raising the quality of competence in the training of vocational education teachers

Abstract

The article describes the diagnostics of competence development in the training of vocational education teachers (VET). The relevant fundamental concepts regarding the realization of research were reviewed and the directions of methodological training of research were defined.

Г.Байрамов

Проблемы повышения качества компетентности при подготовке педагогов, работающих в сфере профессионального образования

Аннотация

В статье рассматривается проблема совершенствования управления качеством профессиональной подготовки педагогических кадров. Разработка модели профессиональной подготовки рассматривается с позиции компетентностного, контекстного и квалиметрического подходов. Средства диагностики, оценки и управления качеством профессиональной подготовки являются подходящими показателями.

PEŞƏ TƏHSİLİ VƏ TƏLİMİNİN CƏLBEDİCİLİYİ İLƏ BAĞLI MƏLUMATLANDIRMA APARILMASINA AİD BƏZİ FİKİRLƏR

Manfred Zivers,
layihə rəhbəri
e-mail: manfred.ziewers@niras.com

Hazırda peşə təhsili sahəsində aparılan təhlillər onu göstərir ki, peşə təhsili və təliminin cəlbediciliyi yetərli sayda ixtisaslaşmış işçi qüvvəsinin artırılmasını tələb edir. Bu tələb, xüsusilə də texniki səviyyədə əl əməyinə əsaslanan peşələrlə (ISCED/NQF 3-5) bağlı özünü daha qabarıq göstərir. Qeyd edilən işçi qüvvəsi sənaye sahələrini lazımi işçilərlə təmin etmək üçün nəzərdə tutulur. Onlar yüksək texnologiya və intensiv biliyə əsaslanan sənaye sahələrindəki ehtiyacları qarşılayacaq və ənənəvi iqtisadi fəaliyyətlərdəki rəqabətliliyi artırmaq funksiyasını yerinə yetirəcəklər.

Peşə təhsili və təliminin (PTT) cəlbediciliyi ilə bağlı aparılan işlərdə, adətən, bir neçə qrupdan ibarət iştirakçılar: ***sosial tərəfdaşlıq təşkilatları*** *- işçi və biznes assosiasiyaları, palatalar, əmək (əl bacarığı) və peşə assosiasiyaları, həmkarlar ittifaqları;* ***vətəndaş cəmiyyəti təşkilatları*** *- rəsmi və qeyri-rəsmi təhsil sistemlərində hansısa sahə üzrə bilik əldə edənlər, işaxtaran şəxslər, xüsusən də gənclər, qadınlar və müəyyən məhdudiyyətləri olan insanlar, eyni zamanda, bütün bu kateqoriyalara əlavə olaraq, istisnasız şəkildə hökumət və administrativ orqanlardan tutmuş, elmi institutlara qədər bütün təşkilatlar yer alır.*

Əmək bazarındakı mövqelərini və iş tapmaq üçün yiyələndikləri bacarıqları, o cümlədən, təhsil və təlimi davam etdirərək PTT-dən yararlanmaq imkanlarını dəyərləndirsək, xüsusi hədəf qrupları arasında qadınların üstünlük təşkil etdiyini görmək olar. Digər önəmli hədəf qruplarına gənclər, yaşlılar və xüsusi (təhsil) ehtiyacları olanlar daxildir. Qeyd edilən qrupların hər birinin PTT və onun təsirləri ilə özünəməxsus və individual şəkildə əlaqələnmə xüsusiyyəti vardır. Bu əlaqələnmə çox əhəmiyyətli şəkildə, lakin bir qədər daha çətin hiss olunan formada PTT-nin imici və cəlbediciliyi ilə də mövcuddur.

Araşdırmalar göstərir ki, PTT-nin cəlbediciliyinə müxtəlif daxili və xarici faktorlar təsir göstərir. Bunlardan bəziləri siyasətçilərin nəzarəti altında da ola bilər. PTT-nin fəaliyyəti əsnasında onunla bağlılığı ortaya çıxan başqa məqamlar, məsələn, sənayenin üstünlük təşkil edən hansısa forması, yaxud əmək bazarının strukturu, o cümlədən, aparıcı sosial və mədəni dəyərlər də olduqca önəmli faktorlardır. Bu isə PTT-nin keyfiyyətini artırmaq və onun əmək bazarı ilə əlaqəliliyini təmin etməklə PTT-ni "sadəcə" müasirləşdirməyə çalışmaq və onun cəlbediciliyini artırmaq üçün gərəkli rol oynasa da kifayət etməyə bilər. PTT-nin dəyəri və onu bitirdikdən sonra iştapma imkanlarının nə dərəcədə real olması ilə bağlı insanlar tərəfindən qəbul edilmiş bəzi anlayışlar da həlledici rol

oynayan məqamlar sırasındadır.

"Cəlbedicilik" məfhumunun anlaşılması

Ədəbiyyatda bu məfhumla bağlı izahlar, əsasən, **iki** mövzuda təmərküzləşir: ***cəlbediciliyin subyektiv təbiəti*** (kənardan baxanların gözündə) və ***cəlbediciliyə təsir edən amillər və xüsusiyyətlər*** (PTT proqramlarının əmək bazarı ilə uyğunluğu, keyfiyyət zəmanəti, təsdiq olunmuş ixtisaslaşmalar).

Cəlbedicilik – PTT-nin insanlar üçün maraq kəsb etməsi anlamına gəlir. İnsanlar PTT haqqında məlumatlı olur, onunla maraqlanmağa can atır, onu təhsil sahəsinin bir parçası kimi görməyə başlayır, onunla və yaxud onun məzunları ilə bağlı müsbət rəyə sahib olurlar. Daha dəqiq şəkildə ifadə etsək, cəlbedicilik elə bir tendensiyadır ki, bu tendensiya zamanı insanlar öz şəxsi məqsədlərinə çatmaq və ya işəgötürənlər tərəfindən seçilmək üçün peşə təhsili mərhələsini bir vasitə kimi görməyə başlayırlar. Cəlbediciliyin getdikcə artmaq xüsusiyyəti var, yəni iştirak edənlərin sayı çoxaldıqca daha çox şəxslər cəlb olunur. Amma cəlbediciliyi "iştirak" anlayışı ilə məhdudlaşdırmaq olmaz. Çünki iştirak məfhumunun özü də bəzi başqa faktorlardan asılıdır.

Cəlbedicilik məsələ ilə bağlı maraqlı olan tərəflərin fikirlərindən asılıdır. Məsələn, cəlbedicilik məfhumu o anlama gəlir ki, fərqli-fərqli iştirakçıların fikirləri və prioritet hesab etdiyi məqamlar digərləri tərəfindən dinlənilib və PTT-nin siyasətində və proqramının hazırlanmasında öz əksini tapıb. Keyfiyyəti, şəffaflığı və təklif olunan təhsil və təlimin mümkünlüyünü təmin etmək PTT-nin cəlbediciliyinin artmasına xidmət edəcək. Lakin burada bir şərtə əməl edilməlidir: bu tədbirlər iştirakçıların ehtiyaclarını qarşılamaq məqsədinə xidmət göstərməlidir. Bu izah cəlbediciliyin subyektiv elementi ilə cəlbediciliyi artıran bəzi amilləri və ya tədbirləri vəhdət şəklində əks etdirir. Təbii olaraq hər bir maraqlı tərəf PTT-ni cəlbedici edən məqamlarla bağlı fərqli anlayışa sahibdir. Məsələn, bir tələbə hansısa bir proqrama üzv olub-olmamaqla bağlı qərar verir. İşəgötürən tərəf isə PTT proqramlarını bitirən məzunları işə götürmək, yaxud PTT sxemlərinin (məsələn, iş yerində təcrübə təklif etmək) tətbiq edilməsi ilə bağlı qərar verir.

Təlim iştirakçılarının nəzərində cəlbediciliyə bir sıra amillərin təsiretmə ehtimalı vardır. PTT-ni daha cəlbedici göstərməkdə **5 şərt** rol oynaya bilər: ***əmək bazarının uyğunluğu; digər təhsil və təlim imkanlarının əlçatan olması; yüksək status və müsbət imic; etibarlı, effektiv məlumat və bələdçilik; keyfiyyətə zəmanət və uyğunluq.*** Hansısa proqramın bəzi özünəməxsus xüsusiyyətlərinin dəyərləndirilməsi onun cəlbediciliyi ilə bağlı dolğun təsəvvürə malik olmaq üçün kifayət etməyəcək. PTT-ni daha geniş kontekstdə anlamaq lazımdır. Məsələn, bu zaman aşağıdakı kənar təsirlər də nəzərə alınmalıdır:

• ***Daha böyük iqtisadi amillər:*** Məsələn, hazırkı iqtisadi tənəzzülün təsirləri. Bu, iş yerləri və təlim imkanlarının azalmasına, eyni zamanda, bəzi bacarıq və səriştələrlə bağlı tələb və təklifə də təsir edə bilər. İqtisadi amillərin təsir səviyyəsi, təkcə üzv dövlətlərlə yox, həm də bir ölkənin tərkibindəki qəsəbə və regionlar arasında da dəyişə bilər.

• ***Daha böyük sosial amillər:*** Bura PTT və əlaqədar karyera istiqamətlərinin sosial və mədəni anlayışları ilə bağlı amillər, digər təhsil və təlim istiqamətləri ilə müqayisədə PTT-nin nisbi statusu, cəmiyyətin gözləntiləri, yaxud ailə üzvləri və sənlə eyni yaşda olanların da daxil olduğu ətrafdakı insanların gözləntiləri daxildir.

• ***Şəxsi gözləntilər:*** Bura əxlaq normaları və vərdişlər kimi davranışla bağlı olan amillər daxildir. Bu amillər şəxsi gözləntiləri və özünüdəyərləndirmə duyğusunu idarə etməklə bərabər, fərqli karyera və təhsil istiqamətlərinin cəlbediciliyinə də təsir göstərir.

• ***Məlumatın əlçatanlığı:*** Proqramlara xas olan amillər məlumatın əlçatan olub-olmaması ilə bağlı qərar verərkən əhəmiyyət daşımır. Məlumatlar geniş əraziləri əhatə etməli, məktəblərdə, şəxsi söhbətlərdə, digər rəsmi və qeyri-rəsmi mühitlərdə müzakirə ediləcək qədər əlçatan olmalıdır.

PTT-ni daha da cəlbedici etmək üçün ***"bir üsul bütün hallarda işə yarayır"*** prinsipi öz aktuallığını itirir. Burada əsas diqqət aşağıdakı məqamlara yönəldilməlidir:

1. *Xəbər verən kəsin (məlumatı çatdıran) nə dərəcədə vacib bir şəxs olması.* Təhsilalanlar PTT-yə, əksər vaxtlarda öz valideynlərinin gözləri ilə baxırlar. Lakin valideynlər PTT ilə bağlı tamamilə doğru təsəvvürə malik olmaya bilərlər.

Məsələn, onların təsəvvüründəki PTT ənənəvi peşələrdə, yaxud yaşıl enerji, media və idman kimi yeni sahələrdə özünü göstərən texnoloji dəyişiklikləri əks etdirmir.

2. Stimulverici tədbirlər (məsələn, tələbələri və işçiləri PTT-də iştirak etməyə həvəsləndirmək üçün təyin olunan pul mükafatları).

3. Səhlənkarlıq (heç bir fəaliyyətə can atmamaq).

4. Məlumatlandırma (məlumatın çatdırıldığı kontekst). Əgər məlumatlar cəlbedici şəkildə təqdm edilərsə, PTT-nin imici daha da yaxşılaşar. Məlumatın çatdırılması üçün müxtəlif vasitələrdən istifadə edilə bilər. Bunlara internetdən istifadə (internetə əsaslanan dizayn və məzmunun təkmilləşdirilməsi işi ilə məşğul olan gənclər və işəgötürənlər bu işə cəlb olunur) və PTT-nin uğurlu məzunlarını "nümunəvi şəxs" kimi təqdim etmək daxildir.

PTT-nin imicini daha da yüksəltmək üçün başqa tədbirlər də görmək mümkündür. Məsələn, əldə edilən bacarıqların nümayiş etdirilməsi, yaxud təhsilalanlar, müəllimlər və müəssisələr üçün mükafatların təyin edilməsi. İşəgötürənlər isə reklam kampaniyalarına və təbliğat xarakterli tədbirlərə sponsorluq etməklə, PTT trayektoriyalarının imicini yüksəltmək işinə öz töhfələrini verə bilərlər. Səhiyyə kimi digər sahələrdə aparılan araşdırmalar da PTT cəlbediciliyinin anlaşılmasına fayda verə bilər. Məsələn, bu araşdırmalar göstərə bilər ki, insanların maariflənməsi üçün aparılan kampaniyalar onların fəaliyyətində və yanaşmasında müəyyən dəyişikliklərin yaranması üçün kifayət deyil. Eyni şəkildə, media təbliğatları da təklikdə aparıldıqda, onlar genişmiqyaslı təşəbbüslər qədər effektiv olmur. Təktərəfli yanaşmalar cəlbediciliyin artırılması üçün o qədər də uğurlu rol oynamır. Hədəf kütlənin kimliyindən və fərqli insanların, fərqli qrupların göstərəcəyi reaksiyadan asılı olaraq müxtəlif məlumatlar daha effektiv şəkildə ünvanına çatdırıla bilər. Regional və hətta yerli proqramlar belə öz hədəf qruplarının münasibətlərini əks etdirən, onların ehtiyaclarını qarşılayan addımlar atmaq üçün daha uğurlu və sərrast fəaliyyət göstərə bilirlər.

Daha konkret şəkildə ifadə etsək, Kopenhagen Prosesinin icrası ilə bağlı son qənaətləri özündə əks etdirən Bordo Bildirişi PTT-nin cəlbediciliyini artırmaq üçün bir sıra tədbirlərin faydalı olacağını müəyyənləşdirib. Bunlara aşağıdakılar daxildir: *məktəb-biznes tərəfdaşlığını inkişaf etdirmək, PTT-də bərabər şəkildə iştirak etmək və ondan bərabər səviyyədə yararlanmaq imkanlarının təminatı, məlumat, istiqamətləndirmə və məşvərətin təmin olunması, inkişaf kvalifikasiyaları sistemləri və təhsil nəticələrinə əsaslanan sistemlər vasitəsi ilə irəliləyiş və transfer, keyfiyyət zəmanəti proseslərini və mexanizmlərini daha da təkmilləşdirmək, nəhayət, PTT-nin təbliğatı üçün gərəkli strategiyaları inkişaf etdirmək.*

Digər parametrlər isə aşağıdakılara əsaslanır:

Keyfiyyətin idarə edilməsi – PTT-ni cəlbedici göstərmək üçün əsas vasitələrdən biri hesab edilir. Bir çox ölkələrdə PTT-nin uyğunluğunu və keyfiyyətini qorumaq üçün qanunvericilik və siyasət kifayət qədər oturuşmuş vəziyyətdədir. Ötən on il ərzində fərqli səviyyələr üzrə PTT siyasətinin inkişaf proseslərində çoxtərəfli əməkdaşlıqdan əsas iştirakçılara və digər mütəxəssislərə doğru nəzərəçarpan dəyişiklik baş vermişdir. Çoxtərəfli əməkdaşlıq yanaşması iştirakçılardan fərqli tərəflərin müxtəlif gözləntilərini nəzərə almağı tələb edir. Bu yanaşma da əməkdaşlığa, qarşılıqlı etibara və keyfiyyətə xüsusi töhfə verir. İnkişaf əməkdaşlığının, yaxud da təcrübələr toplusunun keyfiyyət xarakteristikası hər bir tərəfdaşın tətbiq etdikləri keyfiyyətin idarəedilməsi sisteminə əsaslanır.

Əmək bazarının uyğunluğu – PTT-nin cəlbediciliyi və keyfiyyətinin yüksəldilməsində əsas rol oynayan faktorlardan biri PTT-nin uyğunluğunu təmin etməkdir. Əsas məqsəd isə məşğulluq və sonrakı təhsil üçün şərait yaratmaqdır. PTT-nin cəlbedici olması üçün o diqqəti əmək bazarında aktual olan ixtisaslara yönəltməlidir. PTT sistemləri və tədbirləri iqtisadi inkişafla əlaqəli olmalı və iqtisadi vəziyyət dəyişdikcə, o da gecikmədən bu dəyişikliklərə uyğunlaşmalıdır. Bu şərtlər o zaman daha uğurla yerinə yetirilə bilər ki, biznes, sənaye və PTT-nin fəaliyyətini təmin edənlər birlikdə və səmərəli şəkildə fəaliyyət göstərsinlər. Yeni texnoloji nailiyyətlər PTT kvalifikasiyaları vasitəsi ilə əldə edilən ənənəvi peşələrin xarakterini ciddi şəkildə dəyişmişdir. Bu, qeyri-ənənəvi hədəf qrupları üçün PTT-ni cəlbedici göstərə bilər. Bundan

əlavə, gənclər üçün maraqlı olan bir sıra peşələr də PTT trayektoriyaları sayəsində əldə edilə bilər. Bu sahələrə *media, idman, asudə vaxtlardakı fəaliyyətlər, dəb, İKT və yaşıl enerji* daxildir. İşin tipi, iş təcrübəsi və ödəniş məsələlərində də dəyişikliklər özünü göstərir. Gənclər iş dünyası ilə ciddi bağlılığı olan PTT trayektoriyalarına maraq göstərməkdədirlər. Bu trayektoriyalar, əsasən, iş yerindəki təlimlərə əsaslanır.

İrəliləyiş trayektoriyaları – PTT-nin cəlbedici təhsil və təlim imkanlarını təmin etməsi üçün təhsilalanlar bir kvalifikasiya səviyyəsindən digərinə asanlıqla irəliləməyi bacarmalıdır. Qeyri-rəsmi təhsil digərləri tərəfindən qəbul edilməli və təhsilalanlar istədikləri təqdirdə proqramlararası kreditlərini müxtəlif regionlara, ölkələrə transfer etmək imkanına malik olmalıdırlar. Bu imkanın təmin edilməsi beynəlxalqəsaslı kvalifikasiya sistemi sayəsində daha da asanlaşır.

Status və nüfuz – PTT cəlbedici olmaqla bərabər yüksək statusa və müsbət imicə sahib olmalıdır. PTT-nin gənclər üçün uyğunluğunu və yüksək keyfiyyətini nümayiş etdirmək onun necə təbliğ edilməsindən asılıdır. PTT-nin trayektoriyalarını fərqli və daha cəlbedici şəkildə təsvir etmək üçün hələ çox işlərin görülməsinə ehtiyac var.

Məlumat və bələdçilik – PTT-nin imicinin yüksəldilməsində cəlbedici şəkildə tədqim edilən informasiyanın xüsusi rolu ola bilər. İnternetdən doğru şəkildə istifadə də PTT ilə bağlı məlumatların əlçatan olmasını təmin edə bilər. Təbliğat fəaliyyətlərinə işəgötürənlərin və gənclərin cəlb edilməsi PTT-nin müasir, aktual və uyğun sektor olduğunu göstərir. Bu sektor cəlbedici karyeralar qurmaq üçün gərəkli olan keyfiyyətli təhsil və təlimin təminatçısı kimi çıxış edir. Üzvlükdən əvvəl təlim müddətində karyera ilə bağlı peşəkar və uyğun şəkildə bələdçilik aparılması PTT-nin daha cəlbedici görünməsinə yardım edir. Öyrənmə imkanlarının getdikcə çoxaldığı və fərqli xarakterlər almağa başladığı, eləcə də kvalifikasiya sistemlərinin daha əlverişli olması səbəbindən təhsilalanların keyfiyyətlə bağlı məlumatlardan doğru seçim etməsi üçün məsləhətlərə ehtiyacı olacaq. Bu məqsədlə peşəkar kvalifikasiyaları və bələdçilik mütəxəssislərinin davamlı təhsilini inkişaf etdirməklə məsləhət xidmətlərinin keyfiyyəti daha da təkmilləşdirilir. Sektorlararası əməkdaşlığı inkişaf etdirmək, dəstək strukturları qurmaq, keyfiyyəti təmin etmək və resursları zənginləşdirmək də məsləhət xidmətlərinin keyfiyyətinin təkmilləşdirilməsinə yardım göstərir.

PTT təhsilinin təminatçıları – Müəllim və təlimçilər də daxil olmaqla, təhsil təminatçılarının bacarığı təhsilalanların təcrübəsinə və PTT-nin anlaşılmasına ciddi şəkildə təsir göstərir. Əgər mütəxəssislər dərs dedikləri sahə üzrə kifayət qədər yaxşı ixtisaslaşmayıblarsa, həmin sahə ilə bağlı olan işdə kifayət qədər bacarıq, bilik və təcrübəyə sahib deyillərsə, bu, PTT-nin keyfiyyətinə və onun təhsilalanlar üçün cəlbedici olmasına mənfi təsir göstərəcək. Ona görə də PTT təhsilinin təminatçısı kimi çıxış edən şəxslərin bütün sahələr üzrə davamlı şəkildə peşəkar inkişafı üzv dövlətlərdə əsas prioritetə çevrilməlidir. PTT-nin keyfiyyəti və cəlbediciliyinin yüksəldilməsi üçün iş yerində müəllimlik edən təlimçilərin, peşə müəllimlərinin iş bacarıqları daha da təkmilləşdirilməlidir. Bu hədəfə nail olmaq üçün müəyyən maddi vəsaitə ehtiyac olacaqdır.

Mümkün tədbirlər – Qeyd edildiyi kimi, PTT-nin cəlbediciliyini daha da yüksəltmək üçün *"bir üsul bütün hallarda işə yarayır"* prinsipi aktual deyil. Lakin hər hansı tədbirlər paketi ortaya qoyulacaqsa, o zaman aşağıdakı tədqiqat sahələri üzrə aparılan ciddi təhlillərə əsaslanmaq olar:

1. PTT siyasəti və təcrübəsinə dəstək üçün keyfiyyətlə aparılmış araşdırma varmı?

2. İştirakçılar və partnyorlar arasındakı əməkdaşlığın keyfiyyəti hansı səviyyədədir? Ehtiyacların təhlili və standartların inkişafı kimi məsələlərlə bağlı əmək bazarı və PTT arasındakı həmkarlıq nə yerdədir?

3. Akkreditasiya olunmuş və keyfiyyətinə zəmanət verilmiş PTT təminatçısı olan müəssisələr varmı?

4. Effektiv təhsil yanaşmalarından, metodologiyalarından və vasitələrindən istifadə edilirmi?

5. Cəmiyyətdə və əmək bazarında tanınan, keyfiyyətinə zəmanət verilmiş və növbəti mərhələsinə keçəcək qədər inkişaf edəcəyi güman edilən kvalifikasiyalar varmı?

6. Keyfiyyətlə bağlı məlumat, bələdçilik və konsultasiya təmin edən xidmətlər varmı?

7. PTT təlimi müəssisələrinin iş yerlərində təhsili inkişaf etdirən, əmək bazarı ilə önləyici xarakterə malik real əlaqələri varmı?

8. Təhsil mühiti, imkanları və xüsusiyyətləri gənclərə cəlbedici görünürmü?

Yuxarıda qeyd edilən yanaşmalar iştirak edən tərəflərin təhlillərini də özündə əks etdirir. PTT sisteminin fəaliyyət göstərməsində bütün iştirakçıların xüsusi və özünəməxsus rolu vardır. Nəticə etibarilə bu iştirakçıların hər biri müxtəlif məsələlərə öz baxış bucaqlarından nəzər yetirir və hər biri PTT mühitində hansı rola, nüfuza və mövqeyə sahib olduğu ilə bağlı dəqiq bilgiyə malik olmalıdır. Eyni zamanda, onlar növbəti uyğun mərhələlərdə hədəf kütlələrə doğru ismarıcları çatdıra bilmək üçün partnyorlarla olan əlaqələrini də doğru anlamalıdırlar.

Cəlbediciliyi artırmaq üçün daha sonra iştirakçıların fəaliyyətinin sxemləşdirilməsi yeni üfüqlərin açılmasına səbəb ola bilər. Müxtəlif iştirakçıların PTT-nin cəlbediciliyini artırmaq üçün müntəzəm olaraq gördüyü işləri qiymətləndirmək və təhlil etmək olduqca vacibdir. Hansı hədəf qrupuna hansı məlumatlar göndərilmiş və nə dərəcədə uğurla nəticələnmişdir? Bu təhlillər iştirakçıların PTT-nin cəlbediciliyini artırmaq üçün gördüyü fəaliyyətlərdə fərdi uğurları və uğursuzluqları barədə dəqiq məlumatı ortaya qoyacaqdır.

Bu təhlillər PTT-nin cəlbediciliyini artırmaq üçün hansı bacarıqlara ehtiyac duyulduğu ilə bağlı dəyərli məlumatların əldə edilməsinə səbəb olur. Məsələn, təhlillərə əsasən, media-kommuikasiya sahəsinin peşəkarları tərəfindən iştirakçı təşkilatların PR mütəxəssisləri üçün birgünlük (3 dəfə) seminarlar keçirilə bilər.

Sınaq üçün keçirilən təlimləri aşağıdakı məzmunda təşkil etmək olar:

I gün. Əldə edilməli olan bəzi bacarıqlarla bağlı xüsusi təlimlərin keçirilməsi.

II gün. Əsas məlumatları necə çatdırmaq lazım olduğu ilə bağlı hər bir hədəf qrupunun izləməli olduğu tövsiyələrin daha da təkmilləşdirilməsi. Bu məlumatlarda hədəf qruplarının kimliyi, planlaşdırılmış fəaliyyətlər, nəticə, vaxt cədvəli və büdcə məsələləri öz əksini tapmalıdır.

III gün. Praktiki çalışmalar vasitəsi ilə iştirakçılar şəxsi fəaliyyət planlarını təkmilləşdirirlər. Daha sonra, bəzi tədbirlər xüsusi şəkildə hazırlanır və dəqiq müəyyən edilmiş hədəf qruplarına çatdırılır. Bu PR və kommunikasiya fəaliyyətlərinin nəticələri istisnasız olaraq aşağıdakıları əhatə edir.

Sistem səviyyəsində:

– PTT-nin imicinin yüksəlməsi;

– PTT sistemini tərk edənlərin sayının azalması;

– PTT məzunlarının iştapma göstəricilərinin yüksək olması.

Müəssisə səviyyəsində:

– PTT-dən faydalananların çoxluğu;

– təminatla bağlı məmnuniyyətin daha da artması;

– təhsilalanların təhsil nəticələrinin yüksəlməsi;

– PTT proqramlarını yarımçıq tərk edənlərin sayının azalması;

– PTT-dəki təhsilə qarşı müsbət münasibət;

– təhsil imkanlarını daha yaxşı dəyərləndirmə;

– özünəinamın artması;

– motivasiyanın yüksəlməsi və ümumilikdə təhsil prosesində iştirak göstəricilərinin artması.

Şübhəsiz ki, fərdi səviyyədə özünü göstərən keyfiyyət nəticələri risk qrupuna aid olan, o cümlədən, təhsil, təlim və iş prosesində iştirak etməyən gənclərə fayda verəcəkdir.

Peşə təhsili və insan kapitalı. Cild 2, №3, 2019 s.30-33

HÜSEYN CAVİDİN PEDAQOJİ GÖRÜŞLƏRİNDƏ TƏHSİL VƏ TƏRBİYƏ MƏSƏLƏLƏRİ

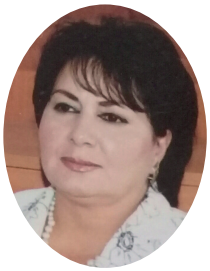

Lütviyyə Əsgərzadə,
AMEA-nın N.Gəncəvi adına Ədəbiyyat İnstitutunun
aparıcı elmi işçisi, filologiya üzrə fəlsəfə doktoru, dosent
e-mail: asgerzadelutviyye@yahoo.com.tr

UOT: 37; 82-09

Xülasə. *Məqalədə Hüseyn Cavidin uşaq və yeniyetmələrin yaşına və psixologiyasına uyğun yazılmış şeirlərinin uşaqlarda təfəkkür və təxəyyülün, əqlin, dünyagörüşünün, bədii zövqün formalaşmasına güclü təsirindən söhbət açılır. Eyni zamanda, bildirilir ki, onun şeirləri gəlişigözəl sözlərdən, təsadüfi söylənilmiş fikirlərdən ibarət deyil, dərin düşüncə və yüksək intellektlə müntəzəm şəkildə şərh edilmiş pedaqoji ideyalar sistemidir. Bu şeirlər uşaqlarla yanaşı, müəllim və valideynlər üçün də tərbiyə məktəbidir. Məqalədə H.Cavidin təlim və təhsil məsələləri, pedaqoji fikirləri də araşdırılmışdır.*

Açar sözlər: *Hüseyn Cavid yaradıcılığı, pedaqoji düşüncə, təlim və təhsil məsələləri.*
Key words: *Huseyn Javid's creativity, pedagogical thinking, training and education.*
Ключевые слова: *творчество Гусейна Джавида, педагогическое мышление, обучение и воспитание.*

Mütəfəkkir şair, görkəmli dramaturq, böyük pedaqoq, Azərbaycan ədəbiyyatı və pedaqoji fikir tarixində ədəbi simalardan biri olan Hüseyn Cavid yaradıcılığı ilə Azərbaycan ədəbiyyatını zənginləşdirdiyi kimi, təlim və tərbiyə, şəxsiyyətin əxlaqi, mənəvi keyfiyyətlərinə dair özünəməxsus fikirləri ilə də pedaqoji fikir tariximizi zənginləşdirmişdir.

Vətən, millət, dil, qadın azadlığı, maarifçilik, dinə sağlam münasibət və s. kimi məsələlər H.Cavid yaradıcılığında geniş şəkildə öz əksini tapmışdır. C.Məmmədquluzadənin "Anamın kitabı" əsərində qoyulan əsas problemə – Vətən, millət, dil məsələsinə, ana dilinin saflığının qorunması və dilin məktəblərdə tədrisi məsələsinə toxunan mütəfəkkir, həmin məsələnin həll edilməsini zəruri olan bir "müşkül" kimi (1906) irəli sürmüşdür:

Həll eyləmək qabaqca gərək tez bu müşküli,
Bilsin Vətən cocuqları əvvəl Vətən dili.
Gəlməz nəvayə görməsə bülbül çəmən gülü,
Təsdiq edər danışdırarsan hər bir aqili,
Hər millət öz dilində tapıb müddəasını
(1, s.147).

Xalqın, millətin tərəqqisini, təhsildə görən Hüseyn Cavid dövrünün çətinliklərini, mürəkkəbliyini dərindən dərk edir, məktəblərimizin o dövrdəki geriliyinə acıyır və bunun səbəbini məktəb binalarının olmamasında, bu sahəyə yetərincə diqqət yetirilməməsində, savadlı müəllimlərin yetərsizliyində görürdü:

İşlər fənadır, bir neçə məktəblər olmasa,
Onlarda can verən müəllimlər olmasa,

Qafqazda yox müəllimlərimiz, digər olmasa,
Bunlar ki var, sılahidi vallah gər olmasa,
Mütləq xərab ediblər təməddün binasını
(1, s.147).

Yaşadığı əsri "maarif əsri, səadət zamanı" adlandıran Cavid məktəb, təhsil, dərs üsulu, sinif otağı və s. haqqında "Həsbi-hal"da məlumat verərkən təhsillə yanaşı, tərbiyənin, eyni zamanda, tərbiyədə valideynlərin rolunun da bu işdə vacibliyinin altını çızaraq, Ayşə Şəfiqə xanımın "Təlim və tərbiyə" kitabından nümunə gətirib yazır: *"Çocuklara hər kim olsa dərs verir, fəqət tərbiyə və əxlaq dərsini hər kəsdən iyi validə verir. Çocuğun birinci mürəbbiyəsi validədir"* (2, s. 242).

Təlim-tərbiyədən, məktəbdən danışarkən uşaqların sağlamlığını düşünən Hüseyn Cavid məşhur bir məsəli diqqətə çatdırır: ***"Günəş girməyən evə təbib girər."*** Təlim-tərbiyə prosesinin həyata keçirilməsində məktəb binasını, sinif otaqlarını əsas təlim-tərbiyə ocağı hesab edən və bu işləri bütün incəliklərinə qədər düşünən ədibin fikrincə, məktəblər və məktəb binaları gözəl və görkəmli, havalı və uca yerlərdə tikilməlidir... "Məktəb binası mümkün dərəcədə günəşli yerlərdə vaqe olmalı, rütubəti çox olan yerlərdən həzər edilməlidir..." (2, s. 246). "Nə üçün məktəb binası mümkün dərəcədə günəşli yerlərdə vaqe olmalı, rütubəti çox olan yerlərdən həzər edilməlidir? Çünki məktəbdə körpə uşaqlar oxuyur və tərbiyə alırlar. Günəşsizlik və rütubət bir çox xəstəliklərin mənbəyidir" (2, s. 247).

Bu mövzudan bəhs edərkən özünün çətin şəraitdə oxuduğunu və tərbiyə aldığı Sidqinin məktəbini də xatırlayan şair yazır: "Buracıqda bir haşiyə çıxmaq istəyirəm. "Rütubət" sözü ilə "tərbiyə" kəlməsini düşündükdə, Naxçıvandakı "Məktəbi-tərbiyə" ilə onu istila edən müzir-risihhat rütubəti xatırlamamaq bir türlü əldən gəlmiyor. Naxçıvanın şu milli məktəbi, fəqət şimdi deyil, ilk açıldığı zaman öylə idi. Nilimübarək üzərində, yəni "Bazar çayı" üstündə vaqe bir məktəbdir. Məzkur məktəb məscidicamein qoltuğuna sığınmış dar bir yerə təsadüf edər. Xaricdən şəhərə varid olmuş bir səyyah zavallı məktəbin divarlarına göz gəzdirəcək olsa (yarım arşın qədər) xəcalətdən tərləmiş olduğunu müşahidə edər" (2, s. 246).

"Həsbi-hal"larında elmin, təhsilin, məktəbin və müəllimin rolunu sübut etmək üçün mütəfəkkir şair yerində, çox ibrətamiz, maraqlı və inandırıcı faktları təhlil edərək oxumağı, bir peşəyə sahib olmağı rahat və xoşbəxt yaşamağın təməli sayırdı. Hər bir peşə sahibi yaxşı işləməli, sənətində mahir olmalıdır. Belə bir məharəti, qabiliyyəti isə insanlar məktəbdən, müəllimdən öyrənirlər. Oxumağın sınırsız olduğunu vurğulayan Cavidin fikrincə, insan nə qədər öyrənir, nə qədər oxuyursa, yenə də azdır. Bilməyin, öyrənməyin "dibi", sonu yoxdur. Bunun üçün gecə-gündüz oxumaq və hər şeydən xəbərdar olmaq lazımdır. Hər şeydən xəbərdar olan insan Vətənə xidmət etməyin əsl yolunu da axtarıb tapar. Təhsil almaq hələ hər şeydən xəbərdar olmaq demək deyil. Elə adamlara rast gəlmək olur ki, onlar azacıq bilikləri ilə fəxr edərək hər şeydən xəbərdar olduqlarını söyləyirlər:

"Bilmək, öyrənmək" öylə bir uçurum
Ki, intəhası yox, dibi yox...
"Bilirəm" söyləyən də var pək çox.

Müəllimi M.T.Sidqidən əxz etdiklərini pedaqoji fəaliyyətində istifadə edən Hüseyn Cavid müəllimlərə hər bir uşağa fərdi yanaşmağı, fərdi xüsusiyyətlərini, qabiliyyətlərini nəzərə almağı da tövsiyə edirdi, çünki "çöhrələr müxtəlif olduğu kimi, əxlaq və xarakterlər də müxtəlif olur". Müəllim nəzəriyyə ilə kifayətlənməməli, həm də axtarış aparmalı, xüsusi əməli istedada malik olmalıdır. Təhsil və tərbiyədə müəllimlərlə valideynlərin birlikdə çalışmasını zəruri sayan ədib məktəbdən, müəllimlərdən gənc nəslin təlim-tərbiyəsi qayğısına qalan ata-analar tərbiyə etməyi tələb edirdi. Çünki müəllimin hər sözü, hər duruşu, hər halı bütün şagirdlərə ciddi təsir göstərir. Eyni zamanda, müəllim öz sözü və nüfuzu ilə təkcə şagirdləri tərbiyə etmir, o, valideynlərə də güclü təsir edir.

Hər bir uşağın tərbiyəsində irsiyyət, mühit və tərbiyənin böyük rolundan danışan Hüseyn Cavid bunların hər üçünün insanın yetişməsində mühüm rolu olduğunu vurğulayır. İnsan tərbiyəsində irsiyyətin mühüm amil olduğunun altını cızan ədib bunu belə izah edir ki, bir uşağın sağlam və ya xəstə doğulmasında ata-ana məsuliyyətlidir.

Ailələrdə uşaqların düzgün tərbiyə almadıqlarını, erkən yaşlarından uşaqların müxtəlif xəstəliklərə düçar olduqlarının səbəblərini anaların

savadsız, uşaqlara münasibətlərini, qulluq etmək qaydalarını bilmədiklərindən irəli gəldiyini söyləyən Hüseyn Cavid belə qənaətə gəlir ki, cəmiyyətin rifahı ziyalı, iffətli analardan daha çox asılıdır (almanlar deyir ki, siz mənə ziyalı və iffətli qadınlar verin, mən sizə gələcək bəxş edim). Valideynlər evdə uşağın təlim-tərbiyəsinə ciddi nəzarət etməlidirlər. Çünki uşaqların təlimə yiyələnməsi onları avamlıqdan, cəhalətdən xilas edər. Bu məsələdə "Qurani-Kərim"dən "Elm Çində də olsa, onun ardınca gedin!", Məhəmməd Peyğəmbərin (ə.s.) "Beşikdən qəbrədək elm öyrənin!" kəlamlarına istinad edir.

Valideynləri uşaqlarına ana dilini öyrətməyə çağıran, dilimizin saflığı, təmizliyi uğrunda mübarizə aparan, dilimizin gözəlliyini, zənginliyini dərs dediyi tələbələrə təbliğ edən şair, eyni zamanda, gənclərə ana dilindən başqa, digər dilləri də öyrənməyi tövsiyə edirdi: "Vətən övladı üçün lazımdır ki, bəzi mətbuatı oxumaq və öyrənmək üçün övladı Vətən türk dilini bilməlidir. İkinci bir para hadisələrin və xəbərlərin məzmununu bilmək üçün fars dilini öyrənməlidirlər, üçüncü dini məsələlərlə məşğul olanlar ərəb dilini bilməli, dördüncü rus dilini əsaslı bilməlidirlər. O rus dilini ki, bizim vətəndə bəzi həqiqətləri və məsələləri bilmək və dərk etməkdə ən lazımlı vəsait sayılır və o dili öyrənmək və bilmək lazım və vacibdir" (2, s. 255). Göründüyü kimi, H.Cavid təhsildə dil öyrənmək məsələsinə xüsusi diqqət yetirmiş və yetirmələrinə də bunu tövsiyə etmişdir.

Mütəfəkkirin ən böyük arzularından biri də qız uşaqlarının təhsilə cəlb olunması idi. O, qız uşaqlarının məktəbdən yayındırılmasının və təhsildən uzaqlaşdırılmasının islama zidd olduğunu vurğulayırdı. Sualı belə qoyurdu: "Əcaba, səkkiz-doqquz yaşında bir qız yalnız ibtidai, yaxud rüşdi təhsil görürsə, şəriətə müxalifmi zənn olunur?", guya "qız tərbiyə görür-görməz itaətsiz olacaq" söyləyənlərin fikirlərini rədd edir, valideynləri qız uşaqlarını məktəbə qoymağa çağırır və qızların tərbiyəsinə xüsusi fikir verilməsini, onların yüksək əxlaq və mənəviyyata sahib olmalarını istəyirdi.

Cavidin pedaqoji cəhətdən çox böyük əhəmiyyət daşıyan şeirlərindən biri "Öksüz Ənvər"dir. Şeirdə müəllimliyin əsas şərtlərinin yalnız "bilgi" öyrətmək olmadığının altını cızan dramaturq, eyni zamanda, müəllimlərin uşaqlara qarşı diqqətli, mehriban, həssas və qayğıkeş olmalarının, şagirdlərini yaxından öyrənib tanımalarının, onların ailə vəziyyəti ilə tanış olmalarının, tələsik qərarlar çıxarmamalarının vacibliyini vurğulayırdı. Şair şeirdə xəstə yatan və dünyasını dəyişən anaya qulluq və qayğı göstərən məktəbli Ənvərin iztirabı və laqeyd, qəzəbli müəllimin rəftarını bütün detallarınadək təsvir edir. Ənvərin bir neçə gün dərsə gəlməməsindən hirslənən müəllimi onun dərsə gəlməməsinin səbəbini öyrənmədən, Ənvərə heç bir qayğı və diqqət göstərmədən, pedaqoji düşüncədən uzaq tələm-tələsik qərar qəbul edir.

"Öksüz Ənvər" şeirində Cavid məktəbdə baş verən kiçik bir olayın nə qədər böyük faciələrə yol açə biləcəyini, müəllimlərin şagirdlərinə diqqət və qayğıkeşliklə yanaşmasını, ən önəmlisi isə mərhəmətli və diqqətli olmalarını xatırladırdı. Kiçik bir şeirdə böyük pedaqoji məsələni müəllimlərə çatdırmaqla demək istəyirdi ki, uşaqlara qarşı diqqətli, qayğıkeş və mərhəmətli olun!

Uşaqların təhsil və tərbiyəsində məktəblə ailənin, müəllimlə valideynin vəhdətinin vacibliyini vurğulayan H.Cavid tərbiyədə ananın önəmindən xüsusilə bəhs edirdi. Eyni zamanda, təhsilsiz anaların tərbiyə üsullarına da toxunaraq yazırdı: "Uşaqlar damdabacalarla qorxudulur. Başıaçıq çölə çıxsan göydən başına adamcıl qurd düşər. Qaranlıq bir yerə getsən cinlər, divlər səni təhdid edər" və i.a. (2, s. 232-237). Ailə tərbiyəsində yalançılığı, kindarlığı, qorxaqlığı, itaətsizliyi, xurafat və mövhumatı tənqid edən ədib valideynlərin xoşagəlməz müraciət üsullarına qarşı da çıxırdı: "...Bir ana oğluna "Yavrum! Quzum! Get qardaşını çağır da gəlsin, yeməyini yesin", – deyəcəyi yerdə, "Partdamış! Gəbərmiş! Get o qan qusmuş çönənbəri çağır da gəlsin, zəhrimarını zoqqumlasın" – diyor" (2, s. 243).

Tərbiyə işində anaların roluna böyük əhəmiyyət verən H.Cavidi daim bu məsələ düşündürürdü. O, yazırdı: "Cocuq tərbiyəsinə diqqət etmək üçün tərbiyə görmüş analar lazım deyilmi? Hanı ana yetişdirəcək məktəblərimiz! Hər hansı qəzetəyə baxsan millət böylə? Vətən şöylə? – olmalı kimi bir çox məqalələr, xülyalar görünür. Lakin xülya ilə, boş xəyal ilə iş aşarmı? Vətəni, vətənin qiymət və əhəmiyyətini, tərəqqi və səadətini kimdən bəkləyə bilərik? Beli

bükülmüş, ətəh və ətalətə uğramış ixtiyarlardanmı? Bir para biqeyd, laübali gənclərdənmi? Yaxud, saf, təmiz, məsum, ləkəsiz növzadlardanmı? Şübhəsiz ki, vətənə, millətə, millətin gələcəyinə ağlayacaq, tərəqqisinə çalışacaq olsa-olsa, ancaq ana qucaqlarında, məktəb sıralarında çırpınan məsumlar ola bilərlər. Fəqət bu növzadların yeyib-içməsinə, geyinib-gəzməsinə, təlim-tərbiyəsinə diqqət edəcək analar hanı?" (2, s. 241-43).

Övladının tərbiyəsinin qeydinə qalmayan valideynləri də unutmayan Hüseyn Cavid onları qınayaraq yazırdı: "Xeyirsiz, xain, ədəbsiz övlad yetişdirib onları tərbiyə və islaha çalışmayan ata-analar, şübhəsiz ki, gələcəkdə namuslu, vicdanlı, heysiyyətli insanlara müsəllət olmaq üçün bir sürü əxlaqsız, bir yığın sərsəri yetişdirmiş olurlar. Böylə qeydsiz, tərbiyəsiz ata-ananın nə dərəcə məsul olacağı hər kəsə məlum və aydın bir həqiqətdir.... Bu gün azacıq təbiətə qarşı durub övladını tərbiyədən məhrum buraxanlar, yarınkı gün cigərguşələrinin zillət, fəlakət odunda yanıb-qovrulduqlarını ağlaya-ağlaya seyr edəcəklər… Cocuqlar məsumdurlar, onunçün etdikləri işlərin heç birinə məsul deyildirlər, onların hal və hərəkətlərindən məsul olacaq yalnız ata-analarıdır. Qızını, oğlunu tərbiyə etməkdə müsamihə göstərən valideyn qanun və əxlaq nəzərində şiddətlə məsul tutulmalıdır. Çünki cəmiyyəti-bəşəriyyə üçün müzür bir adam hazırlamış olurlar" (2, s. 245).

Nəticə. "Turana qılıncdan daha kəskin, ulu qüvvət, yalnız mədəniyyət, mədəniyyət, mədəniyyət!", – deyən Hüseyn Cavid əsl maarifçi idi. O, millətin tərəqqisi, inkişafı üçün maariflənməyi, mədəniləşməyi ən vacib amillərdən sayırdı. Bu məziyyətlərinə görə həmişə öz iradəsi ilə yaşamış, öz iradəsinə, millətinə sadiq olmuş, millətini, xalqını həddindən artıq sevmiş və millətinə xidmət edən bir insan olmuşdur. Böyük sənətkarın yaradıcılığını dəyərləndirən ümum-milli lider Heydər Əliyev Hüseyn Cavidin yaratdığı əsərləri "Azərbaycan xalqının milli sərvəti", "bu gün üçün, gələcək nəsillər üçün dərslik kitabı" adlandırmış və böyük fədakarlıq və təəssübkeşliklə onun qəbrini Uzaq Sibirdən Vətəninə gətirtmişdir.

Yaradıcılığı bu gün və gələcək nəsillər üçün dərslik kitabı olan Hüseyn Cavid cəmiyyətin dəyişdirilməsində, maarif və təhsil məsələlərində öz üzərinə düşən vəzifəni dərk etmiş və vətəndaşlıq qeyrəti ilə bu vəzifəni yerinə yetirmişdir. Mütəfəkkirin yaradıcılığı ilə yanaşı, onun pedaqoji fikirləri də bu gün çox qiymətli və aktualdır.

ƏDƏBİYYAT

1. Cavid H. Əsərləri. Beş cilddə, I cild, Bakı, Elm, 2007.
2. Cavid H. Əsərləri. Beş cilddə, V cild, Bakı, Elm, 2007.
3. Hüseynzadə L. Araz şahiddir. İstanbul, 2008.
4. Məmmədli Q. Cavid ömrü boyu: həyatı və yaradıcılığı. Bakı, 1982.

L.Asgarzade

The issues of education and upbringing in Hussein Javid's pedagogical views

Abstract

The article talks about the great influence of Hussein Javid's poems written in accordance with the age and psychology of children and adolescents on formation of children's thinking and imagination, intellect, outlook and artistic taste. At the same time, it is stated that his poetry is a system of pedagogical ideas regularly interpreted with deep thinking and high intellect, but not composed of beautiful words and casual thoughts. These poems serve as a school of education both for children and teachers, parents. The article investigates H.Javid's views on training and education issues, as well as his pedagogical ideas.

Л.Аскерзаде

Вопросы образования и воспитания на педагогических встречах Хусейна Джавида

Аннотация

В статье рассматривается сильное влияние стихов Гусейна Джавида, написанных на возраст и психологию детей и подростков, на формирование у детей мышления и воображения, ума, мировоззрения и художественного вкуса. В то же время говорится, что его стихи - это не система педагогических идей, которые регулярно интерпретируются с глубоким мышлением и высоким интеллектом, но не словами и не случайными словами. Эти стихи школа воспитания не только для детей, но также для учителей и родителей. В статье также рассматриваются вопросы образования, воспитания и педагогические взгляды Г. Джавида.

Peşə təhsili və insan kapitalı. Cild 2, №3, 2019 s.34-37

ŞƏRQ XALQLARININ YAZILI DASTAN ABİDƏSİ

Əli Məmmədbağıroğlu,
AMEA-nın M.Füzuli adına Əlyazmalar İnstitutunun dosenti,
filologiya üzrə fəlsəfə doktoru
e-mail: ali.aliyev55@gmail.com

UOT: 82-3.512.162

Xülasə. *"Bəxtiyarnamə" mövzusu şərq xalqları ədəbiyyatında geniş yayılıb. İstər şifahi, istərsə də yazılı ədəbiyyatda bu mövzuda çoxsaylı bədii nümunələr yaradılıb. XVI əsrin sonları, XVII əsrin əvvəllərində Azərbaycan şairi Fədai də bu mövzuya poema həsr edib.*

"Bəxtiyarnamə" abidəsinə aid Azərbaycan şifahi xalq ədəbiyyatında yaradılmış, XIX əsrdə Nəsib İbn Əli tərəfindən yazıya köçürülmüş bir variant da bu günümüzədək gəlib çatmışdır. Maraqlı süjet xəttinə malik, şifahi xalq danışıq dilinin zənginliklərini özündə əks etdirən eposun əlyazması AMEA-nın Məhəmməd Füzuli adına Əlyazmalar İnstitutunda qorunub saxlanılır. Məqalədə məhz bu yazılı abidə Azərbaycan dastanlarının milli xüsusiyyətlərini özündə əks etdirən və dilimizin xüsusiyyətlərini əxz edərək formalaşan bir xalq ədəbiyyatı nümunəsi kimi araşdırılır.

Açar sözlər: *dastan, poema, şifahi xalq ədəbiyyatı, yazılı ədəbiyyat, əlyazma.*
Key words: *epos, poem, folk literature, written literature, manuscript.*
Ключевые слова: *эпос, поэма, устная народная литература, письменная литература, рукопись.*

"Bəxtiyarnamə" şərq xalqları ədəbiyyatında geniş yayılmış ənənəvi mövzulardan biridir. Bu mövzuda həm şifahi xalq ədəbiyyatında, həm də yazılı ədəbiyyatda bir çox əsərlər yaradılmışdır. Mənbələrin məlumatına görə, "Bəxtiyarnamə" dastanının yazılı variantı ilk dəfə pəhləvi dilində meydana gəlib və əsəri orta əsrlərdə fars dilinə Şəmsəddin Məhəmməd adlı mütərcim tərcümə etmişdir. Dastanın süjeti əsasında isə XV əsrdə yaşamış Pənahi təxəllüslü bir şair fars dilində "Bəxtiyarnamə" poemasını yazaraq, Qaraqoyunlu hökmdarı Müzəffərəddin Cahanşah Həqiqiyə ithaf etmişdir. Pənahinin "Bəxtiyarnamə"si hələ o zaman şərq aləmində geniş yayılaraq qonşu xalqların dillərinə, daha sonralar isə Avropada ingilis, fransız, alman, eləcə də rus dilinə tərcümə edilmişdir.

XVI əsrdə Azərbaycan şairi Fədai də bu ənənəvi mövzuya müraciət edərək "Bəxtiyarnamə" poemasını yazmışdır. Fədai bu mövzunun əsas süjet xəttini saxlamaqla yeni şəkildə işləyib, orijinal bir əsər yaratmışdır. Həmin əsəri XX əsrin 40-cı illərində Güney Azərbaycanda tanınmış tədqiqatçı alim, jurnalist Qulam Məmmədli Təbriz kitabxanasından əldə etmiş və əsərin mətnini əski əlifbadan transfoneliterasiya edərək 1957-ci ildə Bakıda nəşr etdirmişdir.

Bu qədim mövzu əsasında yazılı ədəbiyyatda ayrı-ayrı əsərlər yaranmaqla bərabər, müxtəlif şərq xalqlarının folklor ədəbiyyatında da dastanlar formalaşıb meydana gəlmişdir ki, katiblərin, informatorların dilindən yazıya alınan dastanın bəzi nüsxələri çağdaş dövrümüzədək gəlib çatmışdır.

AMEA-nın Əlyazmalar İnstitutunun xəzinəsində "Bəxtiyarnamə" adlı yazılı dastan abidəsinin **iki** nüsxəsi saxlanılır. Bunlardan **birincisi,** M-12 şifrli məcmuədəki "Bəxtiyarnamə"

dastanı fars dilindədir [1, 30]. Əlyazmanın paleoqrafik xüsusiyyətləri belədir: həcmi 40 vərəq, ölçüsü 13,5x18,5 sm, cildi dəri, xətti nəstəliqdir. Dastan abidəsi əlyazma məcmuəsinin 39b-79a səhifələrinə köçürülmüşdür. Mətnin sonunda katib kolofonunda köçürülmə tarixi olmasa da, məcmuənin əvvəlində eyni xətlə köçürülmüş digər əlyazma mətninin tarixinə (h.1088 m.1677) əsaslanaraq, abidənin XVII əsrdə yazıya alındığını deyə bilərik. Bu tarixi, həm də əlyazmanın kağızındakı "Foolşap" (Pelerinli təlxək, Hollandiya) və dairələr üzərindəki tac (İtaliya) təsvirli filiqranlar bir daha təsdiq edir. Qeyd etdiyimiz filiqranlı kağızlar XVII əsrdə Avropada istehsal olunmuşdur.

Əlyazmalar İnstitutunun xəzinəsində saxlanılan "Bəxtiyarnamə" dastanına aid B-4901-6526 şifrli **ikinci** əlyazma nüsxəsi isə Azərbaycan türkcəsindədir [2]. Əlyazmanın mətni 46 vərəqdən ibarət olub, ölçüsü 17,5x22 sm, xətti nəstəliq-şikəstədir. Mətndə bəzi katib qüsurlarını nəzərə almasaq, demək olar ki, dastan aydın xətlə yazılıb. Cildi tünd qəhvəyi rəngli dəri, sətirlərin sayı müxtəlif olub, başlıqlar qırmızı, mətn isə qara mürəkkəblə köçürülmüşdür. Əlyazmanın sonundakı kolofonda dastanın Nəsib ibn Əli tərəfindən köçürüldüyü qeyd olunmuşdur. Katib dastanı hicri 1293, miladi tarixilə isə 1876-cı ildə yazıya almışdır. Harada köçürüldüyü qeyd olunmasa da, dastanın dil xüsusiyyətlərinə, əsasən də dodaq saitlərinin geniş şəkildə işlənilməsi onun Azərbaycan türkcəsinin şərq dialekt qrupuna aid olduğunu deməyə əsas verir. Dastanda Azərbaycan ərazisinə aid toponimlərdən yalnız "Şirvan" sözünün iki yerdə işlənilməsi bu fikri bir daha təsdiqləyir.

"Bəxtiyarnamə" Azərbaycan dastanlarının milliləşmiş dastanlar qrupuna aiddir. "Kitabi-Dədə Qorqud", "Koroğlu", "Aşıq Qərib", "Əsli və Kərəm" və digər milli dastanlarımızla yanaşı, mövzu və süjeti qonşu şərq xalqları ədəbiyyatından xalqımızın hafizəsinə köçmüş "Leyli və Məcnun", "Yusif və Züleyxa", "Seyfəlmüluk", "Xavərnamə" kimi "Bəxtiyarnamə" dastanı da Azərbaycan şifahi xalq ədəbiyyatı yaradıcılığının, dilimizin xüsusiyyətlərini əxz edərək formalaşmışdır.

"Bəxtiyarnamə" quruluşuna görə həm nəsr, həm də nəzmlə yazılmış və Bəxtiyarın dilindən söylənilən on hekayədən ibarət bir dastandır. Əsəri məzmun və süjet xəttinə görə XVI əsr şairi Fədainin "Bəxtiyarnamə" poemasından fərqləndirən cəhətlər çox azdır. Müqayisədə obrazların adı, hadisələrin oxşar şəkildə cərəyan etməsi kimi uyğunluğu görürük. Dastanda Fədainin poemasında olduğu kimi, Azadəbəxt şah taxt-tacdan əl çəkməyə məcbur olub, övrəti ilə saraydan qaçır. Onlar gəlib bir bulaq başına çıxırlar. Burada Bəxtiyar dünyaya gəlir. Ancaq onlar uşağı qiymətli bir parçaya büküb, yanında bir az da zinət əşyaları saxlayıb orada qoyub getməyə məcbur olurlar. Sonra təsadüfən bulaq üstünə gəlib çıxan Ziyad adlı bir hərami onu tapıb oğulluğa götürür. İllər keçir, o, böyüyüb atasının dəstəsinə qoşulur və həramilik etməyə başlayır. Bir gün padşahın adamları həramiləri ələ keçirir və Bəxtiyarı gətirib padşaha təhvil verirlər. Bəxtiyarın ədəb-ərkanı padşahın çox xoşuna gəlir və sarayın bütün işlərini onun ixtiyarına verir. Bəxtiyarın da ağır, məşəqqətli günləri bundan sonra başlayır.

Xain vəzirlər Bəxtiyarın sarayda böyük nüfuz qazandığını görüb ona böhtan atırlar. Beləliklə, şahın əmri ilə onu qətlə yetirmək istəyirlər. Ancaq hər dəfə bir vəzir şikayət edib Bəxtiyarın ölümünə fərman verdirmək istədikdə, o, bir hekayə danışmaqla, həm vaxt qazanmağa, həm də şahı fikrindən yayındırmağa çalışır. Nəhayət, dastan nikbin sonluqla bitir. Onuncu vəzir böhtan deyərək, Bəxtiyarı öldürtdürmək istəyərkən Ziyad hərami gəlib çıxır və Bəxtiyarı körpə ikən haradan tapdığını söylədikdən sonra məlum olur ki, Bəxtiyar padşahın öz oğludur. Azadəbəxt şah isə bundan sonra taxt-tacını ona təhvil verir və xain vəzirləri cəzalandırır.

Fədainin "Bəxtiyarnamə" poeması ilə bu dastan arasındakı oxşarlığın olması onu deməyə əsas verir ki, klassik ədəbi-bədii əsərlərin yaranmasında ilkin mənbə rolunu oynamış xalq ədəbiyyatı nümunələri nəsildən-nəslə keçərək insanların yaddaşında uzun müddət yaşamış və tarixin ayrı-ayrı dövrlərində yazıya köçürülməklə bu günümüzədək gəlib çatmışdır. "Bəxtiyarnamə" dastanı da belə xalq ədəbiyyatı nümunələrindəndir ki, yazıya köçürüldüyü dövrün canlı danışıq dili xüsusiyyətlərini özündə əks etdirməklə, dil tariximizin bir mərhələsini öyrənmək baxımından müəyyən qədər linqvistik ma-

terial verir. "Bəxtiyarnamə" dastanı nağıl və dastanlarımıza xas dil-üslub xüsusiyyətləri, canlı danışıqdan gələn söz və ifadələri, şifahi nitqdə baş verən fonetik dəyişmələri ilə daha çox maraq doğurur.

XIX əsrdə yazıya köçürülən "Bəxtiyarnamə" dastanının dili orta əsrlərdə köçürülmüş yazılı abidələr kimi arxaik dil xüsusiyyətləri ilə o qədər zəngin olmasa da, dastan yarandığı ərazinin, dövrün canlı danışığına xas xüsusiyyətləri ilə diqqəti cəlb edir. Qeyd etmək lazımdır ki, dastanda hər dəfə bir vəzirin gəlişi və Bəxtiyarın padşaha cavabı mətnin sərlövhəsi olaraq fars dilində verilmişdir. Məsələn, "Amədəni-vəziri-dovvom", "Cəvabi-dadəni-Bəxtiyar be padşah" kimi başlıqların fars dilində işlənməsini onunla əlaqələndirmək olar ki, dastanın ilkin mənbələri fars dilində olmuş və sonralar xalq ədəbiyyatının gözəl bilicisi olan mütərcim tərəfindən əsər tərcümə olunarkən başlıqlar bir sıra müəllifli klassik əsərlərdə və yaxud yazılı folklora aid bəzi əsərlərdə olduğu kimi tərcümə edilmədən saxlanılmışdır.

Fədainin "Bəxtiyarnamə" poemasından fərqli olaraq, burada ərəb-fars söz və ifadələri olduqca az işlənilib ki, bu da yazılı abidənin xalq ədəbiyyatı nümunəsi olması ilə bağlıdır. Dastanın lüğət tərkibini əsasən, Azərbaycan türkcəsinin öz sözləri təşkil edir. "Bəxtiyarnamə"nin dili ilə müasir ədəbi dil arasında ortaya çıxan fərqli cəhətləri nəzərdən keçirsək, bir sıra sözlərin artıq bugünkü dilimizdə işlək olmadığını müşahidə edərik. Bəziləri isə müasir ədəbi dilimizdə işlənilməsə də, ya dialekt və şivələrdə qalmış, ya da digər türk dillərində istifadə olunmaqdadır.

Dastanda Azərbaycan türkcəsinin sözləri və ifadələrinin çağdaş ədəbi dilimizə görə arxaikləşən və bəzi hallarda az işlənilən sözlər bunlardır: *köy, qarındaş, savaş, yağı, yüz, altun, ərrə, bən, ol, qamu, kibi, xaçan, yavuq, ehtiyat gərəgin, taleyi dönmək, yol eyləmək* və s. Dastanın dilini zənginləşdirən faktorlardan biri də buradakı frazeologizmlərdir: *yürəgim sakin olmaz, atalıq məhəbbəti yapışdı, qaçmağa yol başladı, səfər çəkmək, cəhənnəmə vasil olmaq, qəza işin işlər.* Frazeologizmlərə atalar sözü, aforizm, hikmətli söz şəklində də rast gəlirik. Məsələn, *"Səbr ilə olur şəkkər qamuşdan", "Mürüvvətsiz kişidə olmaz iman"* və s. kimi ifadələrin bəziləri dil və üslubuna görə "Kitabi-Dədə Qorqud" yazılı dastan abidəsindəki atalar sözlərinin oxşarı olub, nəzm şəklində işlənmişdir.

Rəvayətlə bağlı olan ifadələr: *"Qarun onun yanında gəda idi"* (Qarun həddən-ziyadə varlı bir şəxs olmuşdur ki, burada bu ifadənin işlənilməsi ilə kiminsə Qarundan da çox varlı, imkanlı olduğuna işarə olunur). *"Həlqə geyib mənim tək ac qalsun"* (bu ifadədə isə kiməsə qarğış, nifrət, ümumiyyətlə, mənfi münasibət bildirilir).

"Bəxtiyarnamə" dastanı xalq danışıq dilinin zəngin sferası əsasında qələmə alınmışdır. Burada dastanın leksikasının, xüsusilə, müxtəlif sözlərin rəngarəngliyinin şahidi oluruq. Sinonim sözlər eyni mənanı bildirməklə bərabər, paralelizm cərgəsini yaradır. Bu paralelizmlər tərkibinə görə əsasən, türk mənşəli və alınma sözlərdən ibarətdir. Bildiyimiz kimi, alınma sözlərin dilimizə gəlməsi müxtəlif səbəblərdən ola bilər. Əgər alınma sözün dilimizdə qarşılığı yoxdursa, o daxil olduğu dilin sözlərinə qarışıb bir növ asanlıqla "vətəndaşlıq hüququ qazanır". Düzdür, bu çox zaman belə olmur. Alınma sözə ehtiyac olmasa da, o daxil olduğu dildəki mövcud qarşılığı sıxışdırıb çıxarır və arxaizmlərə çevrilir. Məsələn, *sərxoş-əsrük, cənnət-uçmaq, cəhənnəm-tamu, xəstə-sayru, ağıl-us, insan-kişi* və s. "Bəxtiyarnamə" dastanında da vaxtilə paralelizm cərgəsini yaratmış həm türk mənşəli sözlər, həm də alınma sözlər müasir ədəbi dilimizdə biri daha çox işlədilir, digərinin isə işlənilmə dairəsi məhdudlaşıb, hətta bəziləri arxaizmlərə çevrilmişdir.

Dastanın lüğət tərkibinə daxil olan sözlər onun leksik cəhətdən daha da zəngin olduğunu göstərir.

Xalq ədəbiyyatını yazılı ədəbiyyatdan fərqləndirən başlıca əlamətlərdən bir çoxunu – danışıqdakı yığcamlılığı, sözlərin tələffüzü zamanı baş verən fonetik dəyişmələri və qrammatik qaydaların pozulması kimi halları "Bəxtiyarnamə" dastanında da görürük. Bu, bir daha dastan abidəsinin canlı danışıq dili ilə sıx bağlı olması və xalq dilində uzun müddət gəzib-dolaşması haqqında aydın təsəvvür yaradır.

Sözlərin tələffüzü zamanı baş verən səs düşümü, ya yeni səslərin əlavə olunması, ya da ismin hal sistemindəki qeyri-sabitlik, yəni ismin müəyyən hal şəkilçisinin fərqli işlənilməsi

ümumxalq danışıq dilinin başlıca əlamətlərindəndir. Şifahi nitq üçün xarakterik olan bu xüsusiyyətlər də "Bəxtiyarnamə" dastanında vardır. Məsələn, adlıq halın mənaca təsirlik halı əvəz etməsi: *Sənin sözün [ü] Dadbinə deməzəm.* Yönlük halın təsirlik halı əvəz etməsi: ***Bazara*** *gəzərkən nəzəri oğlanun hüsnünü, cəmalını görüb ayağına düşdü; Xacə Həsən durub dəryanın* ***kənarına*** *gəzüb bir cəmiət qəvvas gördü.* Çıxışlıq halın təsirlik halı əvəz etməsi: *Xacə Həsən oğlunun* ***boynundan*** *qucaqladı.*

Dastanda nəzərə çarpan, müasir ədəbi dilimizlə müqayisədə qrammatik qaydanın pozulması hallarından biri miqdar və qeyri-müəyyən miqdar saylarından sonra ismin cəm şəkilçisinin işlənilməsidir. Məsələn, *Ol* ***iki dürləri*** *pünhan etmişdir;* ***Bir neçə həramilər*** *ona fərmanbərdar idi.* Saylardan sonra ismin cəm şəkilçisini qəbul etməsi ümumxalq danışıq dilinin əlamətidir ki, "Bəxtiyarnamə"də bu qrammatik hal ilə tez-tez rastlaşırıq.

Əsərin dilinə aid qeyd olunan bütün bu məsələlər bir daha göstərir ki, yazılı folklor ədəbiyyatımızın bir nümunəsi olan "Bəxtiyarnamə"nin mövzusu alınma olsa da, dilimizin geniş imkanları və şifahi xalq ədəbiyyatımızın zəngin yaradıcılıq ənənələri əsasında formalaşmış maraqlı süjetə, məzmuna malik bir dastan abidəsidir.

Nəticə. Yuxarıdakıları ümumiləşdirərək onu deyə bilərik ki, "Bəxtiyarnamə" dastanının mətnini nəzərdən keçirdikcə, bu xalq ədəbiyyatı nümunəsini həm dilçilik, həm də ədəbiyyatımızın qaynaqları, eyni zamanda, dastanın şərq xalqlarının dilində formalaşmış variantları ilə müqayisəli şəkildə geniş tədqiq etməyə ehtiyac duyulur. Dastanın yayılma arealı çox böyük bir ərazini, yəni Ərəbistan yarımadasından başlayaraq, Malayziyaya qədər olan bir regionu əhatə edir. Şərq xalqlarının ümumi folklor abidəsi olan "Bəxtiyarnamə" dastanının Azərbaycan türkcəsindəki nüsxəsi köçürüldüyü yerin, dövrün danışıq xüsusiyyətlərini olduğu kimi əks etdirməsinə görə böyük maraq doğurur. Sonda onu da qeyd edək ki, 2002-ci ildə Əlyazmalar İnstitutunun xəzinəsində Azərbaycan türkcəsində yeganə nüsxəsi saxlanılan "Bəxtiyarnamə" yazılı dastan abidəsinin əlyazma mətni bu yazının müəllifi tərəfindən transfoneliterasiya edilərək nəşr olunmuşdur [3].

ƏDƏBİYYAT

1. Türk əlyazmaları kataloqu. I cild. Bakı, Elm, 2007, 220 səh.
2. B-4901-6526. Bəxtiyarnamə. AMEA-nın M.Füzuli adına Əlyazmalar İnstitutu.
3. Bəxtiyarnamə. Bakı, Nurlan, 2002, 70 səh.

A.Mammadbagiroglu

The written monument of Eastern peoples' literature

Abstract

The subject of "Bakhtiyarnama" is widespread in the oriental literature. Numerous artistic pieces were created on this topic both in oral and written literature. In the late 16th and early 17th century, the Azerbaijani poet Fadai dedicated a poem to this subject. Another version on this topic created in oral folk literature and survived to nowadays was copied by Nasib Ibn Ali in the XIX century. The manuscript of the epos with an interesting storyline reflects the rich nature of spoken language and is preserved in the Institute of Manuscripts named after Mahammad Fuzuli of the Azerbaijan National Academy of Sciences. The article investigates this manuscript as an example of folk literature that embodies the features of Azerbaijani eposes and that is based on the peculiarities of the Azerbaijani language.

А.Мамедбагироглы

Памятник Сага народов Востока

Аннотация

Тема «Бахтиярнаме» широко распространена в литературе народов Востока. Этой теме посвящены многочисленные произведения как в устной, так и в письменной народной литературе. Азербайджанский поэт Фадаи (конец XVI-начало XVII вв.) посвятил этой теме поэму. В то же время, один вариант эпоса «Бахтиярнаме», появившегося в азербайджанской устной народной литературе, и переписанный в XIX веке Насибом ибн Али, дошел до наших дней. Рукопись данного эпоса с интересным сюжетом и богатым разговорным народным языком, хранится в Институте рукописей имени Мухаммеда Физули.

FORMS OF VENTURE INVESTMENT OF INTERNET PROJECTS

Tetyana Tardaskina,
p.h.d., associate professor Odessa National Academy of Telecommunication named of A.C. Popova
e-mail: tardaksina@ukr.net

Lyudmila Bogatyreva,
lecturer, Odessa National Academy of Telecommunication named of A.C. Popov
e-mail: ludmilablog123@gmail.com

UDC: 33; 336.71

Abstract. *In the article investigated investment models that require a detailed analysis of actors operating on the venture market. Business angels and venture funds are directly involved in shaping the business processes of young companies. In essence, they can be called donors for innovative processes that create the potential for growth of the Ukrainian economy. The specifics and motives of the behavior of venture capital investors, adaptation of approved western models of their work to Ukrainian practice, formalization of activity criteria, generalized existing experience, directions of development of innovation activity were developed. The country's venture capital ecosystem creates a serious theoretical basis for the stable and steady development of the venture capital market in Ukraine.*

Key words: *internet projects, investment, business, start-up, technology sector.*
Ключевые слова: *интернет-проекты, инвестиции, бизнес, стартап, технологический сектор.*
Açar sözlər: *internet layihələr, investisiya, biznes mühiti, startap, texnoloji sektorun rolu.*

The economic situation in the country forces start-up companies to develop in conditions of extreme uncertainty. Market conjuncture changes at a fast pace, conditions are dictated by unexpected leaders, new technologies change the ratio of values in the market. Solutions appear to radically change the basic properties of products that they previously competed with each other. These are so-called “subversive innovations”. Among the most promising branches of the economy, where such deep innovations are possible, we can call nanotechnology, energy, medicine, biotechnology and, of course, the technology sector – the subject of our research - Internet projects. The development of the latter is inevitably linked to the growing need for capital for both the improvement of the most innovative product (service) and marketing activities, without which it is impossible to rapidly promote a new product to the minds of a wide audience [1]. But no expert will be able to give a precise forecast whether the planned product will be fully realized and whether its market will accept, and therefore, whether the return of investors' investments will take place. Due to high risks of capital investments, such investments are called venture (risk).

So, we define the venture investment as an investment in an innovative project at the "seed"

stage and the "start up" stage, in exchange for the company's share and in terms of profits from the sale of this share in the future due to the rapid growth of the company's capitalization. More than 80% of the business angels' capital and venture capital funds, which are venture market players, are implemented in high technology [1]. In essence, venture capital investment becomes the basic catalyst for the development of small and medium-sized businesses, which forms the basis of the Internet economy. The popularity of this type of investment is due to the fact that young companies can turn to it when other sources of financing have abandoned risky investments.

Despite the significant growth of venture capital investments in the Ukrainian economy, the theoretical issues of this process remain inadequate. In particular, even practitioners do not always have a clear idea of the similarities and differences in the work of business angels and venture capital, mix these concepts, experience difficulties in allocating the structure of criteria for the venture capital market players, and parallel processes with similar processes in the western countries.

The main players in the venture capital market are "business" angels and venture funds on the "seed", the initial stage and the stage of growth of the startup. Typically, the nature of their interaction can be defined as cooperation, and not as a competition. They connect to projects at different stages of development: business angels - at the stage of the idea and business formation, venture funds work with an already existing company that takes the first steps in the market. Among the common features in business angels and venture funds, we will highlight the following:

– investment is made in exchange for a share in the company's equity in the early stages of its development;

– investments finance the growth and development of the company, rather than cover the losses of previous periods. The main task is to achieve rapid growth of value and capitalization of business;

– active work or supervision of the activities of the invested objects;

– In addition to financing, business angels and venture capitalists provide additional services to startups: management and marketing consulting (mentoring), expansion of social and economic ties of the company, legal and other services;

– the pursuit of a high rate of return on investment.

Due to the fact that these subjects have more differences than similar features, an analysis of the activity of each of these entities is necessary to reflect the objective situation in the market of venture capital.

An interesting category for venture capital market participants seems to be business angels. First of all, this is due to the extreme heterogeneity of the participants. The generalization of their characteristics is very difficult, and the business angels are usually non-public. Access to information on concluded transactions is limited. One of the important features of these subjects in the market is not so much the desire to obtain extra profits, but a mission to support entrepreneurship as a way of life. We propose the following definition of business angels: these are individuals or corporations that use limited own funds to support business in the initial (including "seed") stages of development. Speaking about sources of investment capital, in most cases it is the result of their previous entrepreneurial activity, including sales of independently built businesses. Working with new start projects for them – in many respects reproduction of already used models of doing business, reflecting the need for self-realization, respect and recognition of the younger generation of entrepreneurs, emotional satisfaction and pleasure. If financing of venture funds can be called risky, then the capital of businessangels experts define as extremely risky. This is due to the fact that the object for investing – as a rule, a company without achievements, and more often than not - just an idea, sometimes even without a full-fledged professional team. The reason for such investments with the highest risks is the highest return on investment when investing at this stage of business development. The research of American specialists reflects the following difference in profitability: when investing in the "seed" /

early stage of business development, the average annual yield to the fifth year of existence reaches 65%, with investments in the late stage in the same period, the average yield does not exceed 32% [1, 2]. Note that one of the important reasons for the positive development of business angel financing is the ratio of "demand and supply" in the market of startup projects. The number of professional venture funds, especially in Ukraine, remains insufficient to fund all high-quality ideas. The size of the allocated start-up capital is increasing, requirements for projects are tightened. A niche of projects with lower funding requirements appears, with no professional knowledge to prepare the project for the investment search process. It is precisely in this niche that business angels, who, along with the function of financing, have the role of mentoring [1, 2].

1. According to research by specialized research centers on venture investment (such as the Venture Capital Research Center at the University of New Hampshire, Harvard University, USA, etc.), the business angels community in the United States is characterized by the following indicators;

2. more than 90% of investors - men;

3. More than 67% of investors - over 46 years old, the average age is 49 years. However, for the past 10 years, trends have emerged for the emergence of younger investors who have previously created high-tech companies and successfully sold them, releasing capital for new projects;

4. more than 78% of investors have significant investment experience (5 years or more);

5. The average investment of a private investor - 72 thousand US dollars The range in which business angels usually work - from 20 to 250 thousand. US dollars [3];

6. Due to the fact that the boom of the instant takeoff of technology companies and their rapid withdrawal to the IPO, which was observed in the early 2000s, ended, the period of growth and capital requirements for companies is becoming more adequate - 3-7 years. In these conditions, the cooperation of two categories of investors - business angels and venture funds - is an integral element and the basis of the entire financing process;

7. The basic function of venture funds is the placement of the capital of its investors in order to maximize profits. Thus, we will define a venture fund as a mechanism for investing capital through the formation of a common fund (partnerships of individual investors) into high-risk innovative enterprises. A distinctive feature of the activity of venture funds can be called exceptional professionalism. It is a kind of whole industry for selection, qualitative assessment and analysis of projects, as well as further support for their development, which is accompanied by a staff of highly qualified consultants - financiers, lawyers, andmarketers. Summarizing, we will mention the main directions of the development of venture capital investment in our country;

8. the necessity of globalization of the innovative sphere by attracting international "smart" money and integration into global technological processes;

9. growth of investment attractiveness of innovative companies in Ukraine;

10. infrastructure development to support startup companies;

11. development of professionalism of participants in the venture market;

12. improving the quality of innovative projects, stimulating the consumption of innovative products;

13. popularization of innovative and entrepreneurial activity in society, creation of interest in venture and business angelic activity.

So, the research of investment models inevitably requires a detailed analysis of the subjects acting on the venture market. Business angels and venture funds are directly involved in shaping the business processes of young companies. In essence, they can be called donors for innovative processes that create the potential for growth of the Ukrainian economy. A clear understanding of the specifics and motives of the behavior of venture capital investors, the adaptation of approved western models of their work to Ukrainian practice, formalization of criteria of activity, generalization of existing experience, development of directions for the development of the innovation-venture eco-

system of the country create a serious theoretical basis for stable and confident development of the market of venture capital of Ukraine.

LİTERATURE

1. Пауэр Д., Хилл Б. Бизнес-ангелы: как привлечь их деньги и опыт под реализацию своих бизнес-идей: Пер. с англ. - М. Эксмо, 2008, 496 с.

2. Рис Э. Бизнес с нуля: Метод Lean Startup для быстрого тестирования идей и выбора бизнес-модели: Пер. с англ. А. Стативка. - М.: Альпина Паблишер, 2012, 253 с.

3. Money Tree. Навигатор венчурного рынка. Обзор венчурных сделок ИТ-сектора Украины за 2013 год // PwC. - 2013 [Электронный ресурс]. Режим доступа: http://www.-pwc.ua/en_RU/ua/technology/assets/money-tree-2013-rus.pdf

T.Tardaskina, L.Boqatıreva

İnternet layihələrinə vençur sərmayə qoyuluşu formaları

Xülasə

Məqalədə vençur bazarı iştirakçılarının ətraflı təhlilini tələb edən investisiya modelləri araşdırılır. “Biznes-mələkləri” və vençur fondları yeni şirkətlərin biznes proseslərinin formalaşdırılmasında bilavasitə iştirak edir. Faktiki olaraq, onları Ukrayna iqtisadiyyatının inkişafı üçün potensialı formalaşdıran innovativ proseslər üzrə donorlar adlandırmaq olar. Vençur sərmayəçilərinin fəaliyyətinin xüsusiyyətləri və əsasları, onların fəaliyyəti sahəsində qəbul edilmiş qərb modellərinin Ukrayna təcrübəsinə uyğunlaşdırılması, fəaliyyət meyarlarının, mövcud ümumi təcrübənin və innovasiya fəaliyyətinin inkişaf istiqamətlərinin formalaşdırılması təkmilləşdirilmişdir. Ölkənin vençur kapitalı ekosistemi Ukraynada sabit və davamlı vençur kapitalı bazarının inkişafı üçün ciddi nəzəri zəmin yaradır.

Т.Тардаскина, Л.Богатырева

Формы венчурного инвестирования интернет-проектов

Аннотация

В статье рассматриваются инвестиционные модели, требующие детального анализа венчурных игроков. Бизнес-ангелы и венчурные фонды принимают непосредственное участие в формировании бизнес-процессов новых компаний. Фактически их можно назвать донорами инновационных процессов, которые создают потенциал для развития украинской экономики. Усовершенствованы особенности и основы деятельности венчурных инвесторов, адаптирована западная модель, принятая в их деятельности, к украинскому опыту, сформированы критерии деятельности, существующий общий опыт и направления развития инновационной деятельности. Экосистема венчурного капитала страны обеспечивает прочную теоретическую основу для развития стабильного и устойчивого рынка венчурного капитала в Украине.

Peşə təhsili və insan kapitalı. Cild 2, №3, 2019 s.42-51

AZƏRBAYCANDA VƏ DÜNYADA ALTERNATİV, BƏRPA OLUNAN ENERJİ İSTEHSALI MÜƏSSİSƏLƏRİNİN İNKİŞAFINDA VERGİ VƏ GÖMRÜK SİYASƏTİNİN ROLU

Coşqun Məmmədov,
Azərbaycan Respublikası Milli Məclisinin
Elm və Təhsil Komitəsinin eksperti,
Xəzər Universitetinin doktorantı
e-mail: joshgun.mammadov@hotmail.com

UOT: 336.2; 339.5

Xülasə. *Məqalədə Azərbaycanda və dünyada alternativ və bərpa olunan enerji istehsalının artırılması istiqamətində vergi və gömrük siyasətinin rolu öyrənilmiş, vergi və gömrük sisteminin təkmilləşdirilməsi zamanı həyata keçirilmiş tədbirlər tədqiq edilmişdir. Həmçinin alternativ və bərpa olunan enerji istehsalının inkişafında xüsusi əhəmiyyətə malik vergi yükünün azaldılması məqsədi ilə güzəşt və imtiyazların genişləndirilməsi, yeni stimullaşdırıcı layihələrin tətbiqinin zəruriliyi vurğulanmış və bu sahədə mütərəqqi nailiyyətlər qazanmış, qabaqcıl təcrübəyə malik ölkələrlə əməkdaşlığın daha da genişləndirilməsi tövsiyə edilmişdir.*

Açar sözlər: *alternativ və bərpa olunan enerji mənbələri, vergi siyasəti, gömrük siyasəti, vergi sistemi, vergi tənzimlənməsi.*
Key words: *alternative and renewable energy sources, tax policy, customs policy, tax system, tax regulation.*
Ключевые слова: *альтернативные и возобновляемые источники энергии, налоговая политика, таможенная политика, налоговая система, налоговое регулирование.*

Ölkəmizin siyasi və iqtisadi mühitini əhəmiyyətli dərəcədə müəyyənləşdirən, həmçinin enerjiyə olan tələbatımızın ödənilməsində xüsusi çəkiyə malik karbohidrogen ehtiyatlarının tükənən olduğunu nəzərə alsaq, mövcud ehtiyatların gələcək nəsillər üçün qorunub saxlanılmasında, qlobal iqlim dəyişikliklərinin qarşısının alınmasında, eləcə də dayanıqlı enerji təminatının həyata keçirilməsində Alternativ və Bərpa Olunan Enerji Mənbələri (ABOEM) mühüm əhəmiyyətə malikdir.

Respublikamızın əlverişli təbii-coğrafi mövqeyə və iqlim şəraitinə malik olması ona ABOEM-dən istifadədə daha geniş imkanlar açır. Bu səbəbdən ABOEM-dən istifadənin inkişafına, onun ümumi enerjidə xüsusi çəkisinin artırılmasına dövlət tərəfindən böyük diqqət yetirilir və bu sahə prioritet istiqamət kimi nəzərdə tutulur. Bu məqsədlə ölkəmizdə bərpa olunan enerji üzrə milli siyasətin təkmilləşdirilməsi və inkişafı istiqamətində mühüm siyasi və

iqtisadi tədbirlər həyata keçirilmiş, bir sıra uğurlu nəticələr əldə edilmişdir. Belə tədbirlərin həyata keçirilməsi isə ilk növbədə, bu sahənin inkişafına dövlət dəstəyini nümayiş etdirməklə yanaşı, enerji istehsalı müəssisələrinin inkişafının stimullaşdırılması baxımından da mühüm əhəmiyyət daşıyır.

Vergi və gömrük sisteminin təkmilləşdirilməsi, güzəştlərin tətbiqi

Dövlət dəstəyi tədbirlərindən biri də vergi və gömrük prosedurlarının sadələşdirilməsi, maliyyə yükünün azaldılmasıdır. Bu məqsədlə respublikamızda iqtisadi fəaliyyətin artırılması və sahibkarlığın dinamik inkişafına nail olunması məqsədi ilə vergi və gömrük sistemində əhəmiyyətli dəyişikliklər həyata keçirilmiş, nəticədə mövcud sistemlər daha da təkmilləşdirilmişdir. Belə ki, müəssisə və təşkilatların mənfəətindən vergi tutulmasının proqressiv sistemindən proporsional sistemə keçirilməsi və bu vergi növü üzrə vergi dərəcələrinin tədricən 35%-dən 20%-ə endirilməsi, ƏDV dərəcəsinin 28%-dən 18%-dək azaldılması, bir sıra vergilərin ləğv edilməsi, fiziki şəxslərin gəlirlərindən tutulan vergi dərəcələrinin maksimum həddinin 55%-dən 30%-ə qədər endirilməsi buna misal ola bilər [10, s. 512].

Azərbaycan Respublikasının Vergi Məcəlləsinə 2016-cı il 19 yanvar tarixindən edilmiş dəyişikliklərə əsasən, investisiya təşviqi sənədini almış sahibkarlıq fəaliyyətini həyata keçirən hüquqi şəxslər və fərdi sahibkarlar əmlak və torpaq vergilərindən, əlavə dəyər vergisindən, o cümlədən, investisiya təşviqi sənədini aldığı müddətdən əldə etdiyi gəlirin (mənfəətin) 50%-i məbləğində gəlir və mənfəət vergilərindən 7 il müddətinə azad edilmişlər [5]. Ölkəmizdə vergi və gömrük sisteminin təkmilləşdirilməsi və inkişaf etdirilməsi məqsədi ilə həyata keçirilmiş bu kimi uğurlu tədbirlərin nəticəsində əlverişli investisiya mühitinin formalaşdırılmasına nail olunmuşdur. Bununla yanaşı, ölkə iqtisadiyyatının, xüsusilə də qeyri-neft sektorunun inkişafı məqsədi ilə vergi və gömrük sistemində güzəşt və imtiyazların tətbiqi "Azərbaycan 2020: gələcəyə baxış" İnkişaf Konsepsiyasında da öz əksini tapmışdır [6]. Konsepsiyaya əsasən, iqtisadi sistemin rəqabət qabiliyyətinin daha da artırılması məqsədi ilə tədricən passiv vergi siyasətindən aktiv vergi siyasətinə keçid təmin ediləcək və vergi dərəcələrinin optimallaşdırılması istiqamətində həyata keçiriləcək tədbirlər sahibkarlıq fəaliyyəti üçün əlverişli mühitin yaradılmasına kömək edəcəkdir. Həmçinin gömrük prosedurlarının təkmilləşdirilməsi, eyni zamanda, investorları yerli bazarlara daxil olmaqdan çəkindirən amillərin aradan qaldırılması üçün də səylər səfərbər ediləcəkdir. Bununla da vergi dərəcələrinin, gömrük rüsumlarının optimallaşdırılması istiqamətində həyata keçiriləcək bu kimi tədbirlər ölkəmizdə sahibkarlıq fəaliyyəti üçün əlverişli mühitin yaradılmasına kömək etmiş olacaqdır.

ABOEM-dən istifadəyə keçmək və bu sahənin inkişafına nail olmaq baxımından da vergi güzəştləri kimi stimullaşdırıcı tədbirlərin tətbiqi mühüm əhəmiyyət kəsb edir. Bu məqsədlə ölkə iqtisadiyyatının qeyri-neft sektorunun əsas sahələrindən biri kimi ABOEM üzrə enerji istehsalının stimullaşdırılması, enerjiyə olan tələbatın ABOEM hesabına ödənilməsi məqsədi ilə "Azərbaycan 2020: gələcəyə baxış" İnkişaf Konsepsiyası çərçivəsində "Azərbaycan Respublikasının Alternativ və Bərpa Olunan Enerji Mənbələri üzrə Dövlət Agentliyinin Strateji Planı (2016-2020)" tərtib edilmişdir [1].

Strateji Planın 8-ci bölməsinə əsasən, gələcəkdə bu sahənin inkişafına nail olmaq məqsədi ilə aşağıdakı tədbirlərin həyata keçirilməsi nəzərdə tutulmuşdur:

* *ABOEM-dən istifadə sahəsinin sürətli inkişafını təmin etmək məqsədi ilə respublikaya gətirilən ABOEM-in bütün sahələri üzrə istifadə olunan avadanlıq və onların ehtiyat hissələrinin gömrük rüsumlarının və əlavə dəyər vergisinin tənzimlənməsi;*

* *Sahə üzrə fəaliyyətə vergi güzəştlərinin tətbiq olunması;*

* *Sahənin inkişafını təmin etmək məqsədi ilə əlverişli kreditlərin və dövlət büdcəsindən investisiyaların cəlb olunması;*

* *Həyata keçirilən layihələrdə yerli istehsal olunan avadanlıq və qurğulardan istifadə olunmasının və ölkədə ABOEM sahəsi üzrə avadanlıq və qurğuların yerli istehsalının təşkil edilməsi məqsədi ilə stimullaşdırıcı tədbirlərin həyata keçirilməsi.*

Həmçinin Azərbaycan Respublikasının Nazirlər Kabinetinin 25 aprel 2014-cü il tarixli, 112

və 113 nömrəli qərarları ilə "Azərbaycan Respublikasında ixrac-idxal əməliyyatları üzrə gömrük rüsumlarının dərəcələri haqqında" Azərbaycan Respublikası Nazirlər Kabinetinin 1998-ci il 22 aprel tarixli, 91 nömrəli Qərarında, həmçinin "Azərbaycan Respublikasının ərazisinə gətirilən, əlavə dəyər vergisindən azad olunan malların siyahısı haqqında" Azərbaycan Respublikası Nazirlər Kabinetinin 2005-ci il 31 yanvar tarixli, 11 nömrəli Qərarında müvafiq dəyişikliklər edilmişdir [3, 2].

Dəyişikliklərə əsasən, ABOEM Dövlət Agentliyinin təsdiqedici sənədləri əsasında ABOEM üzrə fəaliyyətinə xüsusi icazə verilmiş şəxslər tərəfindən gömrük rüsumlarından və əlavə dəyər vergisindən azad olunmaqla idxal edilən, alternativ və bərpa olunan enerji və ondan səmərəli istifadə edilməsi sahəsində tətbiq olunan qurğuların istehsalı üçün avadanlıqların hissə və ləvazimatlarının xarici iqtisadi fəaliyyətin mal nomenklaturası (XİFMN) üzrə siyahısı təsdiq edilmişdir.

ABOEM üzrə ölkəyə gətirilən avadanlıq və ehtiyat hissələrinin xüsusi şərtlərlə vergi güzəştlərinin mövcudluğu və gömrük rüsumundan azad olunması ölkəmizdə bu sahənin inkişafına dövlət dəstəyinin təzahürü olmaqla yanaşı, respublikamızda ABOEM-dən daha geniş istifadə edilməsi, daha ucuz, lakin keyfiyyətli, müasir texnologiyaların tətbiqi və həmçinin bu sahəyə sərmayə qoyuluşlarının genişləndirilməsi baxımından yeni imkanlar açacaqdır. Doğrudur, bu cür güzəşt və imtiyazların tətbiqi müəssisə sahiblərinə müəyyən fayda versə də, dövlət büdcəsinin formalaşmasında mühüm yer tutan vergi və gömrük rüsumlarından əldə olunan maliyyə gəlirlərinin azalması halları ilə müşayiət olunacaqdır. Lakin onu da nəzərə almalıyıq ki, bu yanaşma müvəqqəti xarakter daşıyır və indiki halda bu, bizə ölkəmizdə ABOEM hesabına enerji istehsalının artırılması və bu sahə üzrə sahibkarlığın inkişafının sürətləndirilməsi baxımından olduqca zəruridir.

Beynəlxalq təcrübəyə nəzər salsaq görərik ki, ölkəmizlə yanaşı, dünya ölkələri üzrə Çexiyada bütün bərpa olunan enerji mənbələri üzrə, Filippində kiçik su elektrik enerjisi üzrə və Banqladeşdə isə yalnız külək və günəş enerjisi üzrə idxal olunan alternativ və bərpa olunan enerji avadanlıqları və onların ehtiyat hissələri tamamilə gömrük rüsumlarından azad edilmişdir. Çində isə gömrük rüsumlarından tam azad-edilmə olmasa da, külək enerjisi qurğuları üzrə 82%, günəş panelləri üzrə isə 30%-lik gömrük vergisi güzəştləri tətbiq edilməkdədir [16, s.75].

ABŞ-da isə tam fərqli yanaşma mövcuddur. Belə ki, Federal hökumət xaricdən (xüsusilə, Çindən) idxal olunan günəş panellərinə qarşı tətbiq edilən gömrük rüsumlarını 30% həcmində artırmışdır. Qərara əsasən, bu cür məhdudiyyətlərin tətbiqində əsas məqsəd yerli istehsalçıların maraqlarını qorumaq və enerji istehsalının artımına nail olmaqdan ibarətdir [27, 28].

Dəyişikliklərə əsasən, ölkəyə idxal olunan günəş panellərinə tətbiq edilən idxal gömrük rüsumları 4 il müddətində qüvvədə qalacaq və tariflər hər il tədricən azalacaqdır. Belə ki, bu göstəricilər 2018-ci ildə 30%, 2019-cu ildə 25%, 2020-ci ildə 20% və 2021-ci ildə isə 15% olaraq müəyyən edilmişdir. Bu qərar yerli istehsalçılar tərəfindən təqdir edilsə də, bərpa olunan enerji sektorunda fəaliyyət göstərən müəssisələr və ekoloji qurumlar tərəfindən doğru qarşılanmır. Belə ki, ABŞ-ın Günəş Enerji Sənayesi Assosiasiyası (Solar Energy İndustries Association – SEİA) ölkəyə xaricdən idxal edilən günəş panellərinə qarşı tətbiq edilən əlavə gömrük vergisi səbəbindən bu sektor üzrə mövcud 260 min iş yerindən 23 mininin ixtisar oluna biləcəyini açıqlamışdır. Amerikanın Bərpa Olunan Enerji üzrə Şurası (American Council on Renewable Energy) da xaricdən idxal edilən ucuz günəş panellərinə nisbətdə yüksək qiymətli yerli günəş panellərinin tətbiqi nəticəsində mövcud istehsal xərclərinin artacağını və nəticədə elektrik enerjisi tariflərinin yüksələcəyini bildirmişdir. Ümumilikdə isə mütəxəssislər bu dəyişikliklərin gələcəkdə bərpa olunan enerjiyə keçidi bir qədər də ləngidəcəyini proqnozlaşdırırlar.

Vergi siyasəti

Məlumdur ki, iqtisadiyyatın digər sahələrində olduğu kimi, ABOEM-dən istifadə sahəsində də iqtisadi inkişafa nail olmağın yollarından biri dövlət tərəfindən investorlara verilən investisiya təminatıdır. Belə ki, əlverişli, münbit investisiya mühitinin yaradılması yerli sərmayədarlarla yanaşı, xarici sərmayədarları da bu sahəyə investisiya yatırımına təşviq edir. Münbit in-

vestisiya mühitinin yaradılmasında isə uğurlu vergi siyasətinin həyata keçirilməsi başlıca şərtlərdəndir.

Vergi siyasəti dedikdə, müəyyən məqsədə çatmaq üçün elmi prinsiplər əsasında nizama salınmış vergilər toplusu nəzərdə tutulur [14, s. 65]. Azərbaycan Respublikasının Vergi Məcəlləsinin 3.10-cu maddəsində də qeyd edildiyi kimi, yaradılmış vergi sistemi sahibkarlıq və investisiya fəaliyyətini təşviq etməlidir. Bununla da, dövlət vergi sistemi vasitəsi ilə investisiya prosesləri arasında əlaqə yaradır, eyni zamanda, vergi güzəştləri vasitəsi ilə də investorları təşviq edir. **Vergi güzəştləri dedikdə** isə, vergitutma obyekti mövcud olduğu şəraitdə vergi qanunvericiliyi ilə vergi ödənilməsindən tam və ya qismən azad olunmağa müstəsna imkan verilməsi, habelə vergi ödəyicisi üçün vergi yükünün digər şəkildə yüngülləşdirilməsi nəzərdə tutulur [14, s. 95].

Başqa sözlə desək, vergi güzəştləri mexanizmi qoyulan kapitala nisbətən alınan gəlirdən verginin tutulmamağını təmin edir. Bu normalar sahələr üzrə fərqlənir və qabaqcıl sahələrdə maksimal səviyyədə olur. Beləliklə, investisiyaların strukturu proqressiv olduqca vergi də az olur. Bu iqtisadi mexanizm vasitəsi ilə investisiya prosesinin məsrəfləri azaldılır, qoyulan kapitalın gəlirlik səviyyəsi artırılır. Eyni zamanda, vergilərin azalması hesabına kapital qoyuluşlarının mənbələri də artır. Belə vergi sistemi investorları aktiv olmağa stimullaşdırır, investisiya fəaliyyətinə qoşulmayan müəssisələrin isə gəlirdən tutulan vergiləri yüksək olduğuna görə onların rəqabət qabiliyyəti də aşağı düşür [7, s. 42].

Vergi güzəştləri faktiki olaraq, dövlətin vergi ödəyicilərinə yönəlik investisiyası kimi də qəbul oluna bilər. Belə ki, dövlət almalı olduğu vəsaitləri vergi ödəyicisində saxlamaqla, müəyyən məqsədlərə nail olmaq istəyir. Nəticədə də dövlət gələcək dövrlərdə vergi bazasının genişləndirilməsi hesabına daha çox vəsait əldə edəcək, cəmiyyət isə yeni iş yerlərinin açılması, iş şəraitinin yaxşılaşdırılması, elm və təhsilə tələbatın artması hesabına maariflənmənin yüksəldilməsi kimi sosial məsələlərin həllində irəliləyişə nail olacaqdır. Sahibkar isə daha yüksək dəyərin yaradılması hesabına mənfəətini və cəmiyyətdə nüfuzunu artırmış olacaqdır [9, s.125].

Vergi tətili

İnvestisiya qoyuluşlarının dövlət tərəfindən stimullaşdırılmasında istifadə olunan iqtisadi alətlərdən biri də **vergi güzəştlərinin** verilməsidir. Vergi güzəştlərinin verilməsi investisiya qoyuluşu proseslərinin genişlənməsinə müsbət təsir göstərərək maliyyə resurslarının və ictimai məhsulun artırılmasına şərait yaradır. Vergi praktikasında və nəzəriyyəsində investisiya qoyuluşlarına vergi güzəştlərinin verilməsinin müxtəlif formaları vardır: ***vergi tətilləri, vergi kreditləri, investisiya güzəştləri, sürətli amortizasiya, vergi dərəcələrinin aşağı salınması, dolayısı vergi stimulları*** və s. Burada əsas məqsəd ümumi vergi məbləğinin tam, yaxud hissə-hissə olaraq daimi və ya müəyyən müddətə azaldılmasına nail olmaqdır. Bunlardan təcrübədə ən geniş yayılanı isə vergi tətillərinin verilməsidir. Vergi tətillərinin verilməsi vergi ödəyicilərinin müəyyən müddətə vergilərdən azad olunmasını nəzərdə tutur. Başqa sözlə desək, **vergi tətili** müəssisənin yaradılması zamanı sərf edilən ilkin maliyyə xərclərinə qarşılıq müəssisənin yüksək gəlir əldə edilməsi məqsədi ilə müəyyən müddət ərzində vergidən tam olaraq azad edilməsi başa düşülür [24, 17; 13, s. 16].

Vergi tətilləri, adətən, yeni yaradılmış fəaliyyət sahələrinin dəstəklənməsi və ya inkişaf etdirilməsi, prioritet sayılan fəaliyyət növlərini həyata keçirən müəssisələrə əlverişli iqtisadi şəraitin yaradılması üçün verilir [24].

Vergi tətilləri, xüsusilə inkişaf etməkdə olan ölkələr tərəfindən ölkəyə xarici kapitalın cəlb edilməsi üçün tez-tez tətbiq olunan təşviq növüdür. Vergi tətilinin müddəti isə adətən, 5 ildən 10 ilədək olan dövrü əhatə edir [17].

İlk baxışdan vergi tətillərinin verilməsi mexanizmi və onun inzibatçılığı sadə görünsə də, nəzəriyyədə vergi mütəxəssisləri tərəfindən onun üstün və çatışmayan cəhətləri vurğulanır. Çatışmayan cəhətlərindən ən başlıcası odur ki, vergi tətillərinin verildiyi dövr ərzində dövlət xəzinəsi birbaşa itkilərə məruz qalır və güzəştli vergi ödəyicilərinin gəlirlərinin artmasına baxmayaraq, bunun dövlət xəzinəsinin gəlirlərinə heç bir təsiri olmur. Bundan başqa, mütəxəssislərin fikrincə, vergi ödəyiciləri istənilən yolla vergi tətili müddətlərinin uzadılmasına nail olmağa çalışırlar ki, bu da onlarda böyük məbləğdə ver-

gilərdən yayınmağa meyilliliyin artmasına gətirib çıxara bilir [24].

Xüsusilə, ölkəyə yüksək sərmayə yatırmayan xarici şirkətlərin vergi tətili müddətinin bitməsindən sonra ölkəni tərketmə riski də yüksəkdir. Bu məqsədlə vergi tətillərinə nəzarətin dəqiq kriteriyalar əsasında aparılması olduqca vacibdir [17].

Qeyd olunanlarla yanaşı, vergi tətillərinin üstün cəhətləri nəzərə alınmaqla onunla bağlı ümumi yanaşmalar da formalaşmışdır. Bunlara aşağıdakıları aid etmək olar [24; 13, s.17]:

* *Vergi tətillərinin kiçik və orta sahibkarlığın inkişafında əhəmiyyətli rolu vardır.*

* *Vergi tətilləri vergilərlə yanaşı, gömrük ödənişləri üzrə verildikdə daha səmərəli olur.*

* *Vergi tətilləri təkcə yeni yaradılan müəssisələrə deyil, həm də yeni fəaliyyət sahələri açmış müəssisələrə də verilə bilər.*

* *Vergi tətillərinin innovasiyaları tətbiq edən müəssisələrə daha çox verilməsi önəmlidir.*

Vergi tətilinin digər üstün cəhəti ondan ibarətdir ki, onun tətbiq edildiyi müddət ərzində müəssisələr gəlir vergisindən əlavə, digər vergi öhdəliklərindən də (mənfəət vergisi, ƏDV, torpaq vergisi, əmlak vergisi və s.) azad edilə bilərlər [17].

Azərbaycan Respublikasının Vergi Məcəlləsinə 2013-cü il 1 yanvar tarixində edilmiş dəyişikliklərdə də möhlət hüququnun forması kimi vergi tətillərinin verilməsi ilə bağlı maddələr öz əksini tapmışdır. Bu dəyişikliklər ölkə ərazisində sənaye və texnologiya parklarının inkişaf etdirilməsinin gücləndirilməsi məqsədi ilə Azərbaycan Respublikasının Prezidentinin fərman və sərəncamları ilə yaradılmış sənaye parklarında sahibkarlıq fəaliyyətinə verilən müddətli vergi güzəştlərini əhatə edir. Belə ki, Vergi Məcəlləsinə əsasən, sənaye və texnologiya parklarında sahibkarlıq fəaliyyəti göstərən fiziki şəxslər gəlir vergisindən, sənaye və texnologiya parklarının rezidenti olan hüquqi şəxslərin gəlirləri mənfəət vergisindən, parklardakı fəaliyyət üçün gətirilən texnoloji avadanlıqlar idxalda ƏDV-dən, parkların rezidenti olan hüquqi və fiziki şəxslər parklardakı əmlaka və istifadə etdikləri torpaqlara görə əmlak və torpaq vergilərindən 7 il müddətinə azad edilmişdir [24].

Həmçinin möhlət hüququnun forması kimi vergi tətillərinin verilməsi ilə bağlı qəbul edilmiş qanunlara aşağıdakıları da aid etmək olar [24]:

* *"Kənd təsərrüfatı məhsulları istehsalçılarına müddətli vergi güzəştlərinin verilməsi haqqında" Qanun (1 yanvar 2014-cü il tarixədək qüvvədə olub).*

* *"Banklar və digər kredit təşkilatları tərəfindən əhalinin əmanətləri üzrə ödənilən faiz məbləğlərindən, habelə investisiya qiymətli kağızları üzrə dividend və faizlərdən gəlir vergisinin tutulması üzrə güzəştlərin müəyyən edilməsi haqqında" Qanun (1 yanvar 2010-cu il tarixədək qüvvədə olub).*

* *"Banklar və digər kredit təşkilatları tərəfindən fiziki şəxslərin əmanətləri üzrə ödənilən faizlərin gəlir vergisindən azad edilməsi haqqında" Qanun (1 yanvar 2014-cü il tarixədək qüvvədə olub).*

* *"Bankların, sığorta və təkrar sığorta şirkətlərinin kapitallaşma səviyyəsinin artırılmasının stimullaşdırılması haqqında" Qanun (Qanun 1 yanvar 2012-ci il tarixədək qüvvədə olub, həmin qanunla bankların, sığorta və təkrar sığorta şirkətlərinin mənfəətinin nizamnamə kapitalının artırılmasına yönəldilmiş hissəsi 3 il müddətinə mənfəət vergisindən azad edilmişdir).*

Beynəlxalq təcrübəyə nəzər saldıqda görərik ki, vergi tətili dünya ölkələri üzrə alternativ və bərpa olunan enerji istehsalı müəssisələrinin inkişafının stimullaşdırılması üçün də tətbiq edilir. Məsələn, Hindistanda 31 mart 2017-ci ilədək fəaliyyətə başlayan külək və günəş enerjisi istehsalı müəssisələri 10 il müddəti ərzində gəlir vergisindən azad edilirlər [18, s. 38].

Ümumilikdə isə Hindistan dünyada bərpa olunan enerji sahəsi üzrə mərkəzi hökumət orqanına – nazirliyə sahib yeganə ölkədir. Bu isə ölkədə alternativ və bərpa olunan enerji istehsalına olan marağın və dövlət dəstəyinin yüksək olduğunun bariz nümunəsidir. Ölkədə istehsal olunan ümumi enerjinin 12,7%-i ABOEM hesabına istehsal olunur ki, bunun da 68,96%-ni külək enerjisi, 16,4%-ni isə hidro enerji təşkil edir. Hökumət 2020-ci ilədək ümumi enerji istehsalında ABOEM-in payını 15%-ə qədər yüksəltməyi nəzərdə tutur [15, s. 370; 21, s. 423].

Hindistanda ABOEM üzrə ümumi enerji potensialı isə 36,5 GW təşkil edir ki, bunun da 23,8 GW-ı külək enerjisinin, 4,1 GW-ı isə günəş enerjisinin payına düşür. Lakin hökumət 2022-ci

ilədək ölkənin günəş enerjisi potensialını 100 GW-a, külək enerjisi potensialını isə 60 MW-a qədər yüksəltməyi planlaşdırır [18, s. 38-39].

Filippində isə ABOEM üzrə enerji istehsalı müəssisələrinə fəaliyyətlərinin ilk yeddi ili ərzində gəlir vergisindən azad olunmaları məqsədi ilə vergi tətili tətbiq edilir [18, s. 52]. Bu müddət Çexiyada 5 ili, Malayziyada isə 10 ili əhatə edir. Lüksemburqda isə vergi tətili yalnız 1-4 kVt.s gücə malik günəş enerjisi istehsalı üzrə tətbiq edilir. Bununla yanaşı, Ruminiyada və Pakistanda da gəlir vergisi üzrə vergi tətili tətbiq edilməkdədir. Yalnız Pakistanda vergi tətili gəlir vergisi ilə yanaşı, gömrük vergisi üzrə də tətbiq edilir [15, s. 367-374].

Vergi krediti

Vergi ödəyicilərinin əsas vəzifələrindən biri fəaliyyət göstərdikləri dövr ərzində vergitutma obyektlərindən müvafiq vergiləri qanunvericiliklə müəyyən edilmiş müddətdə hesablayıb dövlət xəzinəsinə ödənilməsindən ibarətdir. Buna əməl olunmasının təmin edilməsi məqsədi ilə qanunvericilikdə vergilərin vaxtında ödənilməməsinə görə vergi ödəyicisinə hər bir ötmüş gün üçün ödənilməmiş vergi məbləğindən müəyyən dərəcə ilə faizin hesablanması nəzərdə tutulur. Qeyd etmək lazımdır ki, maliyyə vəziyyəti çətin olan vergi ödəyicilərinə verginin vaxtında ödənilməməsinə görə faizlərin hesablanması onun maliyyə vəziyyətini daha da ağırlaşdıra və son nəticədə iflasa uğramaq təhlükəsi yarada bilər. Təcrübə göstərir ki, vergilərin vaxtında ödənilməməsi əksər hallarda maliyyə vəsaitlərinin kifayət qədər olmaması səbəbindən irəli gəlir. Bu məqsədlə bu cür vergi ödəyiciləri bir çox hallarda çıxış yolu kimi öz maliyyə imkanlarını banklardan götürülən kreditlər hesabına yaxşılaşdırmağa çalışırlar. Beynəlxalq təcrübəyə nəzər saldıqda isə görərik ki, maliyyə imkanları məhdud olan bu kimi vergi ödəyicilərinə dövlət tərəfindən vergi güzəştlərinin tətbiqi yolu ilə köməklik göstərilir [26].

Onu da nəzərə almaq lazımdır ki, vergi ödəyicisinin maliyyə vəsaitlərinin kifayət qədər olmaması təkcə vergi öhdəliklərinin vaxtında yerinə yetirilməsinə deyil, həmçinin istehsalat bazasının genişləndirilməsinə, müasir texnika və texnologiyaların tətbiq olunmasına, rəqabətqabiliyyətli məhsulların istehsalının təşkilinə mənfi təsir göstərir [26]. Bu məqsədlə vergi güzəştlərinin tətbiqi bu kimi halların aradan qaldırılmasına, eyni zamanda, müəssisə sahiblərinə istehsalatda daha müasir və daha az enerji sərfiyyatlı texnika və avadanlıqların tətbiqinə şərait yaratmış olur.

Vergi ödəyicilərinə verilən vergi güzəştlərinin bir forması da **vergi kreditidir.** *Vergi krediti – vergilərin ödənilməsinə, vergi ili ərzində müəyyən müddətə dəyişdirilməsinə icazə verən hüquqdur.* Vergi kreditinin möhlət və müddətli möhlət hüququ ilə oxşar cəhətləri çox olsa da, onların fərqli tərəfləri də mövcuddur. Belə ki, vergi kreditini əldə etmək proseduru mürəkkəbdir və onun alınması üçün zəruri girov təminatı tələb olunur [10, s. 27].

Vergi krediti **iki** formada – ***qısamüddətli*** və ***uzunmüddətli*** olur. Qısamüddətli vergi kreditləri adətən, 2 aydan 6 ayadək və yaxud 3 aydan 12 ayadək olan müddətə verilir. Uzunmüddətli vergi kreditləri isə 1 ildən 5 ilədək olan dövrü əhatə edir. Uzunmüddətli vergi kreditləri müəyyən investisiya layihələrinin yerinə yetirilməsi məqsədləri üçün verilir və vergi terminologiyasında "İnvestisiyalı vergi krediti" kimi adlandırılır. Qısamüddətli vergi kreditləri ilə investisiyalı vergi kreditləri arasındakı əsas fərq isə ondan ibarətdir ki, qısamüddətli vergi kreditlərinin verilməsi vergi ödəyicisinin çətin maliyyə vəziyyətindən irəli gəlir, investisiyalı vergi kreditləri isə daha uzun müddəti əhatə etməklə investisiya məqsədli layihələrin stimullaşdırılmasını nəzərdə tutur [13, s. 17; 12, s. 92; 26].

Həm inkişaf etmiş, həm də inkişaf etməkdə olan ölkələrin əksəriyyəti qısamüddətli vergi kreditlərinə nisbətdə investisiyalı vergi kreditlərindən daha geniş istifadə edirlər. Belə ki, müasir inkişaf mərhələsində investisiyalı vergi kreditinin tətbiqi, ölkədə investisiya mühitinin yaxşılaşdırılmasına, müasir texnologiyaların tətbiqinə, istehsal fondlarının yenilənməsinə, rəqabətqabiliyyətli istehsalın və xidmətlərin göstərilməsinə şərait yaradır [8].

İnvestisiyalı vergi kreditlərinin verilmə əsasları müxtəlif ola bilər. Məsələn, müəssisə region üçün mühüm əhəmiyyət kəsb edən sifarişi yerinə yetirərsə, dövlət sifarişinin yerinə yetirilməsinə görə ödəniş və ya büdcədən ödəniş ləngiyərsə, təbii fəlakət nəticəsində vergi ödəyicisinə zərər

dəyərsə, vergini birdəfəyə ödədiyi təqdirdə vergi ödəyicisinin iflasauğrama təhlükəsi olarsa, yaxud müəssisə yeni texnologiya əldə etmiş və bu texnologiya ətraf mühitdə tullantıların azaldılmasına kömək edərsə və ya əlillər üçün yeni iş yerləri açılarsa, həmçinin elmi-tədqiqat və təcrübə-konstruksiya işləri aparılarsa, nəhayət, ixracyönümlü istehsal həyata keçirilərsə. Bu halda dövlət stimullaşdırıcı tədbir kimi müəssisəyə investisiya məqsədlərinə xidmət edən vergi kreditini əldə etməyə icazə verir. Məsələn, Ukraynada təhsil, tibb, ipoteka kreditlərinə edilən xərclərə, Kanadada elmi-tədqiqat və təcrübə sahələrinə, İsveçdə ixracyönümlü istehsal sahələrinə bu növ vergi krediti tətbiq edilir. ABŞ-da isə investisiyalı vergi krediti dedikdə, sürətli amartizasiya başa düşülür [8; 11, s. 41].

Digər tərəfdən investisiyalı vergi krediti müəssisələrə yuxarıda qeyd edilən əsas sifarişlərin icra edilməsi məqsədi ilə vergi ödəmələrini mərhələli şəkildə azaltmaq hüququnun verilməsini də ifadə edir [13, s. 17; 12, s. 94].

Onu da qeyd etmək lazımdır ki, istər qısamüddətli, istərsə də investisiyalı vergi kreditləri verilməklə, vergi öhdəliklərinin yerinə yetirilməsi müddətlərinin dəyişdirilməsi heç bir halda vergi öhdəliyinə xitam verilməsi sayılmır. Bu, sadəcə olaraq yalnız vergi öhdəliyinin yerinə yetirilməsi müddətinin daha gec müddətə dəyişdirilməsini nəzərdə tutur. Buna görə də vergi krediti verildiyi halda, vergi ödəyicisi tərəfindən müvafiq vergi öhdəliyinin qanunvericiliklə müəyyən olunmuş müddətdə yerinə yetirilməməsi vergi qanunvericiliyinin tələblərinin pozulması halı sayılmır və verginin vaxtında ödənilməməsinə görə ona qarşı faizlər hesablanmır [26].

İnvestisiya vergi krediti barədə müqavilədə verginin növü, kreditin məbləği, müqavilənin bitmə tarixi, faiz dərəcəsi, ödəniş qaydası, müqavilənin icra olunmasının təmini üsulları və tərəflərin məsuliyyəti əks olunur [13, s.17].

Vergi kreditlərinin banklardan götürülmüş kreditlərdən əsas fərqi ondan ibarətdir ki, bank kreditləri pul şəklində müəyyən faiz dərəcəsi ilə verildiyi halda, vergi kreditlərinin verilməsi isə vergi ödəyicisi tərəfindən dövlət xəzinəsinə ödənilməli olan vergi borcundan heç bir faiz ödənilmədən müəyyən müddət ərzində istifadə olunmasını nəzərdə tutur. Ona görə də vergi kreditinin verilməsi dedikdə, vergi öhdəliyinin yerinə yetirilməsi müddəti dəyişdirilməklə onun uzadılması başa düşülür. Lakin bütün hallarda vergi kreditləri müəyyən şərtlər daxilində və vergi ödəyicisi tərəfindən verilmiş müəyyən zəmanət əsasında həyata keçirilir. Bununla əlaqədar olaraq, vergi kreditlərinin verilməsi şərtləri vergi ödəyicisi tərəfindən pozulduğu halda, vergi kreditinə xitam verilir və verginin vaxtında ödənilməməsinə görə faizlərin hesablanması bərpa olunur [26].

Azərbaycan Respublikasının vergi qanunvericiliyində də vergi öhdəliklərinin yerinə yetirilmə müddətlərinin dəyişdirilməsi ilə bağlı müddəalar mövcuddur. Bu müddəalar vergi ödəyicilərinə vergi kreditlərinin verilməsini tənzimləyən normalar kimi də qəbul edilə bilər. Belə ki, Azərbaycan Respublikasının Vergi Məcəlləsinin 85-ci maddəsi iki halda ödəmə müddətinin dəyişdirilməsinə imkan verir [4]:

* *Birincisi, təbii fəlakət və digər qarşısıalınmaz qüvvə nəticəsində vergi ödəyicisinə zərər dəydikdə, vergi ödəyicisi hadisənin baş verməsi barədə və onun nəticəsində dəymiş zərərin məbləği barədə müvafiq dövlət orqanlarının arayışlarını təqdim etməlidir.*

* *İkincisi, verginin birdəfəyə ödədiyi təqdirdə vergi ödəyicisinin iflasa uğramaq təhlükəsi olduqda isə vergi ödəyicisi müraciətedilmə tarixinə vergi ödəyicisinin kassasında milli və ya xarici valyutada cari və ya digər hesablarında vəsaitlərin qalığı, debitorların və kreditorların adı, VÖEN göstərilməklə debitor və kreditor borcları barədə arayışları təqdim etməlidir.*

Qanuna əsasən, nəzərdə tutulmuş əsaslar olduqda vergi orqanları ödəyiciyə vergi öhdəliyinin yerinə yetirilməsi müddətini vergi ili ərzində 1 aydan 9 ayadək müddətdə ləngitməyə icazə verir. Bu hallar üzrə həmin müddət ərzində vergi ödəyicisinə faizlər hesablanmır. Yəni vergilərin ödənilmə müddətinin dəyişdirilməsi mövcud olan öhdəliyi ləğv etmir və yeni vergi öhdəliyi də yaratmır.

Qanunvericiliyə əsasən, vergi öhdəliyinin yerinə yetirilməsi müddətinin uzadılması vergi ödəyicisinin yazılı şəkildə əsaslandırılmış və onun tərəfindən vergi öhdəliyinin yerinə yetirilməsi üçün müvafiq girovun və ya zəmanətin verildiyini özündə əks etdirən müraciəti əsasında

vergi orqanının çıxardığı qərara uyğun olaraq həyata keçirilir. Qərarda vergi üzrə borcun məbləği, ödənilmə müddəti uzadılan verginin növü (növləri), ödənilmənin müddəti və qaydası, hesablanan faizlər, habelə girov və ya zəmanət haqqında qeydlər göstərilir. Həmçinin vergi öhdəliyinin yerinə yetirilməsinin uzadılmış müddətinə aşağıdakı hallarda vaxtından əvvəl xitam verilə bilər:

– vergi ödəyicisi vergi öhdəliyini vaxtından əvvəl yerinə yetirdikdə;

– vergi ödəyicisinə münasibətdə vergi qanunvericiliyinin pozulması ilə bağlı cinayət işi nəzərdə tutulduqda;

– vergi orqanının vergi öhdəliyinin yerinə yetirilməsi müddətinin uzadılması barədə qərarın şərtlərinə əməl edilmədikdə.

Beynəlxalq təcrübəyə nəzər saldıqda isə görərik ki, dünya ölkələri üzrə vergi krediti alternativ və bərpa olunan enerji istehsalı müəssisələrinin inkişafının stimullaşdırılması üçün də tətbiq edilir. Belə ki, vergi krediti ilk dəfə olaraq ABŞ-da 1978-ci ildə qəbul edilən Milli Enerji Qanununda (National Energy Act) alternativ və bərpa olunan enerji qurğularından istifadə olunmaqla enerji istehsalına investisiya yatırımını həyata keçirən investorların vergi güzəşti kimi vergi kreditlərindən yararlanması öz əksini tapmışdır [19, s. 138].

Əvvəllər investisiyalar üçün tətbiq edilən vergi krediti 10% həcmində müəyyən edilmişdir. Lakin 1985-ci ildə bu güzəşt ləğv edilmişdir. Sonralar günəş enerjisi istehsalında investisiyaların həcmində azalma müşahidə edildiyindən, 2005-ci ildə bu güzəşt 6 illik dövrü əhatə edəcək şəkildə yenidən tətbiq edilməyə başlanılmışdır [15, s. 363-364].

Belə ki, günəş enerjisi layihələri üçün 30% həcmində istehsal vergi kreditləri 2005-ci il tarixdə Enerji siyasəti haqqında Qanununda (Energy Policy Act) öz əksini tapdı [20, s. 70-71; 22, s. 433].

Qanuna əsasən, investisiya vergi krediti günəş enerjisi sistemlərinə sərmayə yatıran fiziki və ya hüquqi şəxslərin yatırdıqları investisiya dəyərinin 30% həcmində ödəyəcəkləri Federal gəlir vergisindən (Federal İncome Tax) güzəşt şəklində geri almalarını təmin edəcək vergi tənzimlənməsi rolunu oynayır [19, s. 138-139].

Qanuna edilən son dəyişikliklərə görə isə 2022-ci ilədək günəş enerjisi istehsalına investorların təşviqini sürətləndirmək məqsədi ilə investisiya vergi kreditlərinin faiz dərəcələri müxtəlif dövrlər üzrə aşağıdakı şəkildə müəyyən edilmişdir [25]:

Cədvəl 1.

Tikintiyə başlanılacaq tarix	Xidmətə başlanılacaq tarix	İnvestisiya vergi krediti
01.01.2020-ci ilədək	01.01.2024-cü ilədək	30%
01.01.2020 – 31.12.2020-ci il ərzində	01.01.2024-cü ilədək	26%
01.01.2021 – 31.12.2021-ci il ərzində	01.01.2024-cü ilədək	22%
01.01.2022-ci ildən sonra	01.01.2024-cü il ildən sonra	10%

ABŞ-da vergi kreditinin digər növü kimi istehsal vergi krediti də (Production tax credit) tətbiq edilir. İstehsal vergi krediti günəş enerjisi istehsalından başqa digər alternativ və bərpa olunan enerji növləri üzrə enerji istehsalında tətbiq edilir. Belə ki, istehsal vergi krediti ilk dəfə olaraq ABŞ-da 1992-ci il 24 oktyabr tarixli "Enerji siyasəti haqqında" Qanunun qüvvəyə minməsi ilə tətbiq edilməyə başlanılmışdır. 1999-cu ildə bu növ vergi kreditinin müddətinin bitməsi ilə əlaqədar, xüsusən, külək enerjisi istehsalında 2000–2003-cü illər ərzində (93%, 73% və 77%) azalma müşahidə edilmişdir. Bu səbəbdən 2005-ci ildə istehsal vergi krediti yenidən tətbiq edilməyə başlanıldı. İstifadə müddəti isə bir qədər də artırılaraq 10 ilədək olan dövrü əhatə etdi. Qanuna əsasən, istehsal vergi krediti bu müddət ərzində külək enerjisi və geotermal enerji istehsalı üzrə istehsal olunan hər kVt.s elektrik enerjisi üçün ilk əvvəllər 1,5 sent, lakin 2016-cı ildən sonra isə bu göstərici hər kVt.s elektrik enerjisi üçün təqribən 2,3 sentə qədər yüksəlmişdir. Bu göstəricinin 2020-ci ilə qədər mərhələli şəkildə bir qədər də artırılacağı gözlənilir [20, s.7 0-71; 15, s. 363-364].

İstehsal vergi krediti inflyasiyaya görə tənzimlənir. Belə ki, elektrik enerjisinin qiyməti bazar qiymətinin müəyyən bir səviyyəsindən

(2015-ci ildə 12,27 sent) artıq olduqda miqdar tədricən azalır. Ümumilikdə isə ABŞ-ın Milli Vergi Komitəsi 2014-2018-ci illər üçün istehsal vergi kreditinin ümumi dəyərini 16,6 mlrd. dollar həcmində müəyyən etmişdir ki, bunun da 13,8 mlrd. dolları külək enerjisi istehsalının payına düşür [20, s. 70-71; 15, s. 363-364; 23, s. 6].

Nəticə. Ölkəmizdə əhəmiyyətli təşviqedici iqtisadi vasitə kimi səmərəli vergi siyasətinin icrası əsasında bazar iqtisadiyyatının inkişafının başlıca elementi olan vergi sistemində köklü dəyişikliklər həyata keçirilmişdir. Nəticədə iqtisadiyyatın qeyri-neft sektorunun dayanıqlı inkişafına nail olunması məqsədi ilə sahibkarlıq fəaliyyəti üçün əlverişli biznes mühiti yaradılmış, münbit investisiya mühiti formalaşdırılmışdır.

Lakin alternativ və bərpa olunan enerji mənbələrindən istifadənin inkişafında xüsusi əhəmiyyətə malik vergi yükünün azaldılması məqsədi ilə güzəşt və imtiyazların tətbiqinin genişləndirilməsi, daha da yeni stimullaşdırıcı layihələrin tətbiqi zəruridir. Belə ki, bu tədbirlər alternativ və bərpa olunan enerji istehsalında müasir avadanlıq və yeni texnologiyaların tətbiqinə, investisiyaların cəlb edilməsinin intensivləşdirilməsinə, ölkənin keyfiyyətli və davamlı enerji ilə təminatına stimul yaradacaqdır.

Beləliklə, ölkəmizdə də alternativ və bərpa olunan enerji istehsalının artımına nail olunması məqsədi ilə vergi kreditlərinin səmərəliliyinin daha da artırılması üçün bu sahə üzrə qabaqcıl beynəlxalq təcrübənin öyrənilməsi və qanunvericilikdə müvafiq dəyişikliklərin edilməsi zəruri məsələlərdən biridir.

ƏDƏBİYYAT

1. Azərbaycan Respublikasının Alternativ və Bərpa Olunan Enerji Mənbələri üzrə Dövlət Agentliyinin 2016-2020-ci illər üzrə Strateji Planı.

2. "Azərbaycan Respublikasının ərazisinə gətirilən əlavə dəyər vergisindən azad olunan malların siyahısı haqqında" Azərbaycan Respublikası Nazirlər Kabinetinin 2005-ci il 31 yanvar tarixli, 11 №-li Qərarında dəyişiklik edilməsi barədə Azərbaycan Respublikası Nazirlər Kabinetinin 25.04.2014-cü il tarixli, 113 №-li Qərarı. "Azərbaycan" qəzeti, 01.06.2014, №89.

3. "Azərbaycan Respublikasında ixrac-idxal əməliyyatları üzrə gömrük rüsumlarının dərəcələri haqqında" Azərbaycan Respublikası Nazirlər Kabinetinin 1998-ci il 22 aprel tarixli, 91 №-li Qərarında dəyişiklik edilməsi barədə Azərbaycan Respublikası Nazirlər Kabinetinin 25 aprel 2014-cü il tarixli, 112 №-li Qərarı. "Azərbaycan" qəzeti, 1 iyun 2014-cü il, №89.

4. Azərbaycan Respublikasının Vergi Məcəlləsi, Azərbaycan Respublikasının 11 iyul 2000-ci il tarixli, 905IQ №-li Azərbaycan Respublikası Vergi Məcəlləsinin təsdiq edilməsi, qüvvəyə minməsi və bununla bağlı hüquqi tənzimləmə məsələləri haqqında Qanunu. Azərbaycan Respublikasının Qanunvericilik Toplusu, 2000, №8, maddə 583.

5. Azərbaycan Respublikasının Vergi Məcəlləsində 19 yanvar 2016-cı il tarixli, 107-VQD nömrəli dəyişikliklər edilməsi haqqında Azərbaycan Respublikasının Qanunu ("Azərbaycan" qəzeti, 19 fevral 2016-cı il, №38; Azərbaycan Respublikasının Qanunvericilik Toplusu, 2016-cı il, № 02, I kitab, maddə 207).

6. "Azərbaycan 2020: gələcəyə baxış" İnkişaf Konsepsiyasının təsdiq edilməsi haqqında Azərbaycan Respublikası Prezidentinin Fərmanı (29 dekabr 2012-ci il tarixli №800), "Azərbaycan" qəzeti, 30 dekabr 2012-ci il, №293.

7. Əzizova G.A. Dövlətin investisiya-innovaiya siyasəti. Bakı, 2012.

8. Qəribli E. İnvestisiya məqsədli vergi krediti. UNEC Ekspert elmi-iqtisadi jurnal. №1, Bakı, 2016.

9. Məmmədov Ə., Seyfullayev İ. Vergi və investisiya. Bakı, 2013.

10. Məmmədov F.Ə., Musayev A.F., Sadıqov M.M. və b. "Vergilər və vergitutma". Bakı, 2010.

11. Məmmədova G., Sadıqov E. İnvestisiya mühitinin formalaşmasında vergi sisteminin rolu. "Azərbaycanın vergi xəbərləri" elmi-metodiki jurnal. №12 (76), dekabr, 2009.

12. Musayev A. İnnovasiya iqtisadiyyatı və vergi stimullaşdırılması. Azərbaycan Universitetinin nəşriyyatı. Bakı, 2014.

13. Musayev A., Musayeva E. Vergi potensialından güzəşt şəklində dövlət tərəfindən könüllü imtina və onun səmərəliliyi. "Təfəkkür" elmi xəbərlər jurnalı. №3, 2014.

14. Vəliyev D.Ə., Balakişiyeva Y.N., Rəfibəyli İ.R. Vergi hüququ. Bakı, 2003.

15. Çelikkaya A. Dünyada yenilenebilir enerji yatırımlarına sağlanan vergi teşviklerinin değerlendirilmesi. Afyon Kocatepe Üniversitesi, Sosyal Bilimler Dergisi 2018, cilt 20, sayı 1, sayfa: 357-384.

16. Çelikkaya A. Yenilenebilir enerjinin teşvikine yönelik uluslararası kamu politikaları üzerine bir inceleme. Eskişehir Osmangazi Üniversitesi, Maliye Dergisi, Ocak-Haziran 2017, №172, sayfa: 52-84.

17. Hasan A. Vergi tatili (Tax holiday) nedir? Türkiyede vergi tatili uygulama örnekleri. 2017.

18. KPMG Türkiye (Klynveld Peat Marwick Goerdeler), Yenilenebilir enerjiye yönelik vergi ve teşvikler. 2016.

19. Ulusoy A., Bayraktar C. Yenilebilir enerji kaynaklarına yönelik vergisel teşviklerin değerlendirilmesi. HAK-İŞ Uluslararası Emek ve Toplum Dergisi, cilt 7, sayı 17, s. 123-160, 1/2018.

20. İRENA, İEA and REN21. Renewable Energy Policies in a Time of Transition. Report 2018.

21. Panse R., Vinish K. Role of policy in deployment of wind energy: evidence across states of İndia, Renewable And Sustainable Energy Reviews, №53, 2016.

22. Scott S.Z. Subsidizing Solar: The Case for an Environmental Goods and Services Carve-out from the Global Subsidies Regime. UCLA Journal of Environmental Law and Policy, 32 (2), p.p. 422-484, 2014.

23. Sherlock M.F. The renewable electricity production tax credit: in brief: renewable energy tax incentives, selected issues and analyses (Editor: Meredith L. Pace), New York, 2014.

24. http://vergiler.az/art-view/1378/-İqtisadiyyatın stimullaşdırılması: Vergi tətilləri. "Vergilər" qəzetinin internet portalı.

25. http://vergiler.az/art-view/1400-Vergi krediti. «Vergilər» qəzetinin internet portalı.

26.https://www.theguardian.com/environment/2018/jan/23/trump-imposes-steep-tariffs-on-imported-solar-panels-and-washing-machines-Trump imposes steep tariffs on imported solar panels and washing machines.

27.http://www.turkiyegazetesi.com.tr/dunya/538774.aspx-ABD'den ithal güneş panelleri ve çamaşır makinelerine ek gümrük vergisi.

J.Mammadov

The role of tax and customs policy in the development of alternative, renewable energy production facilities in Azerbaijan and in the world

Abstract

This article examines the role of tax and customs policy in increasing the production of alternative and renewable energy in Azerbaijan and the world, and also examines measures taken to improve the tax and customs system.

It was also emphasized the need to expand the benefits and privileges and to introduce new stimulating projects in order to reduce the tax burden of special importance in the development of alternative and renewable energy production. At the same time, it was recommended to further expand cooperation with countries that have achieved success and have advanced experience in this field.

Дж.Мамедов

Роль налоговой и таможенной политики в развитии предприятий производящих алтернативные и возобновляемые источники энергии в Азербайджане и мире

Аннотация

В данной статье рассматривается роль налоговой и таможенной политики в увеличении производства альтернативной и возобновляемой энергии в Азербайджане и мире, а также изучаются меры, предпринятые для улучшения налоговой и таможенной системы.

Также была подчеркнута необходимость расширения льгот и привилегий, а также введения новых стимулирующих мероприятий с целью снижения налогового груза, имеющего особое значение для развития производства альтернативной и возобновляемой энергии. В то же время, было рекомендовано еще большее расширение сотрудничества со странами, добившимися успехов и обладающими передовым опытом в этой области.

Peşə təhsili və insan kapitalı. Cild 2, №3, 2019 s.52-56

QUŞÇULUQ TƏSƏRRÜFATLARININ SALMONELLYOZDAN SAĞLAMLAŞDIRILMASINA DAİR BƏZİ MƏSƏLƏLƏR

Arif Əsgərov,
AKTN Baytarlıq Elmi-Tədqiqat İnstitutunun aparıcı elmi işçisi, baytarlıq üzrə fəlsəfə doktoru
e-mail: esgerov41@list.ru

Ülviyyə Səmədova,
AKTN Baytarlıq Elmi-Tədqiqat İnstitutunun kiçik elmi işçisi
e-mail: ulviyyaabdullayeva8@gmail.com

UOT: 613.2:663/664; 616

Xülasə. *Məqalədə Salmonella typhimurium infeksiyasının quşçuluq təsərrüfatlarına vurduğu iqtisadi ziyanından, onun yayılma xüsusiyyətindən, kliniki, patomorfoloji əlamətlərindən bəhs edilir. Xəstəliyin yayılması yolları, başvermə səbəbləri, diaqnostikası və təsərrüfatın sağlamlaşdırılması yolları göstərilir.*

Açar sözlər: *törədici, quş, xəstə quş, inventar, diaqnoz, qida mühiti, serumlar, müalicə, profilaktika.*
Key words: *pathogen, bird, sick birds, inventory, diagnosis, nutritious among, serum, prevention, prophylaxis.*
Ключевые слова: *возбудитель, птицы, больные птицы, инвентарь, диагноз, питательные среди, сыворотки, лечение, профилактика.*

Salmonellyoz keçici xəstəlikdir. Bütün növ ev və vəhşi çöl quşlarına, bir çox heyvan növlərinə, eləcə də insanlara yoluxur. Cavan quşlar arasında xəstəlik, adətən 1-1,5 aylıqda ildırımvari və ya iti, yaşlı quşlarda isə yarımiti, xroniki, nadir hallarda isə iti şəkildə keçir. Xəstəlik keçirtmiş quşlar uzun müddət typhimurium daşıyıcısı olaraq qalır. İnfeksiya transvarial yolla keçə bilir. Həmin xəstəlikdən quşçuluğa hiss olunan dərəcədə ziyan dəyir ki, o da cavan quşların ölümünün 15-20%-ə çatmağı ilə səciyyələnir.

Salmonellyozların suda üzən quşlar arasında geniş yayıldığı haqqında fikirlər olsa da, son illərin tədqiqatları xəstəliyin toyuqlar, hind toyuqları və bildirçinlər arasında geniş yayıldığını göstərir.

İnkubasiya yumurtalarının S.typhimuriumla yoluxması sayəsində cücələrin çıxışı, salamat saxlama faizi aşağı düşür, həmçinin xəstəlik keçirtmiş quşlarda isə çəki artımı aşağı, sərf edilən yemin miqdarı isə yüksək olur. Bundan başqa, hər il aparılan müalicə-profilaktik tədbirlərə xeyli məbləğdə vəsait sərf olunur. Quşlarda bu infeksiya böyük iqtisadi ziyanla bərabər, həm də epidemioloji əhəmiyyətə malikdir. Belə ki, quşçuluq məhsullarının S.typhimurium törədiciləri ilə yoluxması insanlar arasında da toksoinfeksiya törədicisinin yayılmasında əsas faktor hesab edilir.

Etimologiyası. Xəstəliyin törədicisi S.typhimirium hərəkət edən, qram mənfi, spor və kapsul əmələ gətirməyən çöplərdir. Mikrob 37-380C

temperaturda ƏPA qida mühitində hamar, ətrafları düz, ağ-bozumtul rəngli koloniyalar şəklində, ƏPB-da isə eynicinsli, bulanıq, sınaq şüşəsinin dibində asan dağılan çöküntü əmələ gətirir. Yarımmaye aqarda törədici hərəkətli olduğu üçün qida mühitinin içərisinə sirayət edir. Nadir hallarda törədicinin hərəkətsiz variantına da təsadüf olunur. S.typhimurium fermentativ xüsusiyyəti qlükozanın, maltozanın, mannitin, dulsitin, arabinozanın, sorbitin, qalaktozanın parçalanması və nəticədə qaz və turşunun əmələ gəlməsi ilə xarakterizə olunur. Saxaroza və laktozanı parçalamır, südü, jelatini pıxtalaşdırmır. S.typhimurium törədicisinin bütün ştammları 01.04.05.012 reseptorları şəklində və H antigeni 1, 2, 01, 05 şəklində göstərilir.

İnfeksiya törədicisinin mənbəyi və yoluxma yolları. Xəstəliyin ilkin mənbəyi xəstə və xəstəlik keçirtmiş quşlar, habelə heyvanlar və gəmiricilərdir. Qeyri-sağlam təsərrüfatlarda infeksiyanın transvarial yolla keçməsi səbəbindən xəstəliyin əsas mənbəyi inkubasiyanın qalıqları hesab edilir. Xəstə və xəstəlik keçirtmiş quşlar törədiciləri xarici mühitə yayaraq yemi eləcə də inkubator, tara və başqa obyektləri çirkləndirir. İnkubasiyanın mənbəyi ektoparazitlər ola da bilər. Gənə və birələrin orqanizmlərində S.typhimurium 15-17 ayadək yaşaya bilir.

Quşlar xəstəliyə iki – ***horizontal və vertikal*** yolla yoluxurlar. Horizontal yoluxma xəstəlkiyin alimentar üsulu ilə, vertikal yoluxma isə çıxış şkafında baş verir.

Patogenez. Alimentar yolla yoluxmanın mexanizmi – törədici mədə-bağırsaq traktına düşərək bağırsaq möhtəviyyatında adaptasiya olur, toksin ifraz edərək selik qişasının baryer funksiyasını zəiflədir və iltihab əmələ gətirir. Bağırsağın selik qişası baryer funksiyası pozulduğundan törədici limfa aralarına, limfa və qan damarlarına daxil olur, qanla birlikdə daxili orqanlara sirayət edir, nəticədə nekroz əmələ gətirir. İkinci lokalizasiya nahiyələrindən törədici ikinci dəfə xeyli miqdarda qan damarlarına daxil olur. Toksinlərin təsiri nəticəsində orqanizmin müdafiə qüvvəsi zəifləyir və xəstəlik şiddətlənərək sepsis əmələ gətirir. Aerogen yoluxma zamanı infeksiyanın yoluxma qapısı tənəffüs orqanlarının selik qişasıdır. Törədicinin ilk lokalizasiya yerində yerli, yaxud lokal iltihab prosesi gedir və həmin sahədən qan dövranı vasitəsi ilə infeksiya bütün orqanlara yayılır.

Xəstəliyin kliniki əlamətləri. S.typhimurium infeksiyasının inkubasiya dövrü quşun növlərindən, yaşından, onların rezistentliyindən və təsərrüfatlarda mövcud olan törədicinin virulentliyindən asılıdır. Quşlardan xəstəliyə ən həssasları hind quşu və qazların balalarıdır. Alimentar yolla həmin quşların ilk 10 günlüyündə inkubasiya dövrü 24-30 saat, aerogen yoluxmada isə 12-24 saat çəkir. Eksperimental dərialtı yoluxma zamanı inkubasiya dövrü 6-8 saat ərzində kliniki nişanələr görünür. Cücələrdə inkubasiya dövrü 2-4 sutka, ördək balalarında 3-7 sutka, 30 günlük cavan quşlarda isə 2-3 həftəyədək uzanır.

Qaz və hind quşu balalarında yoluxmadan 12-14 saat sonra xəstəlik kəskin keçdiyindən quşlar xarakterik kliniki əlamətlər nəzərə çarpmadan tələf olurlar. Nəticədə yoluxmadan 24-36 saat sonra quşlarda zəiflik, əzələ zəifliyi, iştahanın azalması, yatmağa meyillilik nəzərə çarpır. Həmin əlamətlər sonralar dərinləşir, gözdən yaşaxma, selikli konyuktivit, burundan axıntı, xırıltı, nəfəsalma çətinliyi, intoksikasiya nəticəsində sinir pozuntuları, başın arxaya əyilməsi və mədə-bağırsaq pozuntuları baş verir. Xəstəlik 1-2 gün davam edir. Yarımiti formada həmin əlamətlər əhəmiyyətli dərəcədə zəif baş verir.

Xəstəliyə yoluxmuş quşlar sağaldıqdan sonra onlarda kliniki əlamətlər olmasa da, uzun müddət boy artımından və inkişafdan qalırlar. Xəstəlik baş verdikdə vaxtında müalicə tədbiri aparılmasa, qaz və hind quşu balalarında ölüm faizi 45-60, cücələr və yaşlı quşlar arasında isə 15-30%-dək olur. Yaşlı quşlar arasında S.typhimurium infeksiyası bir qayda olaraq xroniki keçməklə kliniki əlamətləri nəzərə çarpmır. Xəstəliyin belə keçməsi 50 günlükdən yuxarı quşlarda da müşahidə edilir. Lakin sürüdə quşların rezistentliyi aşağı olduqda yaşlı quşlarda xəstəlik iti, yarımiti formada keçir və adətən, ölümlə nəticələnir.

Patoloji-anatomik dəyişikliklər. Belə xəstəliklər quşların yaşından, xəstəliyin başvermə xarakterindən asılıdır. S.typhimuriumdan ölmüş embrionlarda sarılığın və xorioallantais pərdəsinin iltihabı nəzərə çarpır. Qaraciyər bozumtul-ağ rəngdə nekroz düyünləri ilə əhatələnir. Embrion inkubasiyanın 10-18-ci günü tələf olur.

Cavan quşlar arasında yoluxmanın gedişi ildırımvari, septiki, toksiki formada keçərsə, 5-8-ci günlərdə ölüm baş verdikdə, qaraciyər, dalaq böyüyür, ağciyər və bağırsaqlarda kataral iltihab müşahidə edilir. Parenximatoz orqanlar qanla dolu olur. Ən xarakterik dəyişikliklər iti və yarımiti formada müşahidə edilir. Qaz, ördək və hind quşu balalarının cəsədlərini yardıqda qaraciyər, dalaq və ağciyərdə çoxlu nekroz düyünləri, seroz və fibrinoz perikardit, qaraciyərin böyüməsi, ağciyər və bağırsaqların iltihabı müşahidə edilir. Yaşlı toyuqlarda isə yumurtalıqlarda iltihab baş verir, qaraciyərdə, dalaqda nekroz ocaqları müşahidə olunur. Follikulların iltihabı yumurtalığın pərdəsinin cırılmasına və peritonitin inkişafına yol açır.

Diaqnoz. S.typhimurium infeksiyasına diaqnoz epizootoloji məlumatlar kliniki və patologiianatomik əlamətlər, seroloji və bakterioloji müayinələrin nəticələri əsasında qoyulur. Sağlam təsərrüfatlarda xəstəliyin qeyd olunması mütləq bakterioloji müayinə ilə təsdiq edilməlidir.

S.typhimurium infeksiyasının törədicisini ayırmaq üçün ölmüş embrionlardan və quşların ürəyindən, qaraciyərindən, öddən, dalaqdan, lülə sümüyündən ƏPB, ƏPA, Endo qida mühitlərinə və digər differensial qida mühitlərinə əkmək lazımdır. Əkilmiş qida mühiti 18-24 saat 37-38ºC temperaturda termostatda saxlanılır. Ayrılmış mikroorqanizm kulturaları cisim şüşəsi üzərində damcılı aqlütinasiya ilə salmonellyozların O və H serumları vasitəsi ilə qramla boyadılmış yaxmaların hərəkətliliyinə görə təfriq edilir. S.typhimurium antigen quruluşu kulturanın hərəkətliliyi yarımmaye aqarda, biokimyəvi xassələri isə Qiss mühitində müəyyənləşdirilir. Seroloji müayinəni lazım gəldikdə yumurtalığın follikulundan, qaraciyərdən, öddən, dalaqdan ayrılmış kulturaların alınması ilə təsdiq etmək olar. Müsbət reaksiya vermiş quşlardan kulturaların ayrılması ehtimalı 20-50%-ə qədərdir.

Diri quşlarda S.typhimurium infeksiyasının diaqnostikasını cisim şüşəsi üzərində dolayı qandamcı aqlütinasiya reaksiyası (DQDAR) üsulu ilə aparırlar. Reaksiyanın qoyuluşu və texnikası pulloroz-tifdə olduğu kimidir. Qan qanadaltı venadan götürülür. Reaksiyanın nəticəsi 2 dəqiqə ərzində oxunur. Həmin müayinənin əhəmiyyəti quşların yaşından asılıdır.

Təfriqi diaqnostikada. Bu zaman S.typhimurium infeksiyasını çox zaman başqa növ salmonellyozlardan, pasterellyozdan, aspergillyozdan və digər virus infeksiyalardan, yem zəhərlənmələrindən və alimentar enteritlərdən fərqləndirmək lazım gəlir. Cücələrin və hind quşu balalarının pilloroz-tifi ölmüş quşların cəsədlərindən **S.gallinarium** törədicilərinin ayrılması ilə diferensasiya edilir. Pasterellyoz, adətən 45-50 günlük və yaşlı quşlarda müşahidə edilir. Bakterioloji yolla bipolyar çöpləri P.multocidan asan ayrılır. Aspergillyoza yoluxmuş orqanlardan aspergil kulturasını ayırmaqla differensasiya etmək olar. Ördək balalarının viruslu hepatiti və qaz balalarının enteriti, habelə, yem zəhərlənmələrində bakterioloji müayinədə kultura ayrılmır.

Müalicə. S.typhimurium infeksiyasının müalicə və profilaktikası üçün təklif olunan dərman preparatları kifayət qədərdir. Xəstəliyin yayılmasının qarşısını almaq üçün infeksiya baş verən binalarda kliniki xəstələri seçərək tələf etmək məsləhətdir. Qalan şərti sağlamları müalicə etmək üçün antibiotiklərdən – gentamisin, kolistin və levomisetin, nitrofuran qrupundan – furagin və furozalidon, xinolon qrupundan – enrolin, baytril və enroflaksin istifadə edilir. Lakin yüksək səmərə əldə etmək üçün ayrılan mikrobların dərman preparatlarına həssaslıq dərəcələrini əvvəldən təyin etmək lazımdır.

Təsərrüfatlarda xəstəlik baş verdikdə cücələrə dərman preparatları müalicə və profilaktik məqsədlə ilk günlərdən təyin edilir və 3-4 gün müddətinə davam etdirilir, toyuqlara isə 5-6 gün verilir, lazım gəldikdə isə kurs təkrarlanır. Dərman preparatları ilə bərabər müalicə kursu zamanı vitamin əlavələrini 2 dəfə artırırlar. Antibiotiklərin sutkalıq dozası qaz və hind quşu balaları üçün 1000 başa 4-6, cücə və ördək balaları üçün 3-5, furan preparatları ilə isə 5-7 və 4-5 qram verilir. Yaşlı quşlarda dərman preparatlarının dozası hər kq diri çəkiyə 45-50 mq təşkil edir. Müalicə kursu 8-10 gün çəkir. Xəstəlik simptomsuz keçdikcə müalicə kursu 8-10 gün çəkməklə, bakteriyadaşıyıcılıq müddəti 30-35 günədək qısalır. Dolayı qan-damcı aqlütinasiya (DQDAR) müsbət reaksiya vermiş anac sürüdən alınan yumurtaları inkubasiya edərkən aerozolla dezinfeksiya etmək, çıxış vaxtı da həmin tədbiri cücələrdə inkubatorda xüsusi otaqda

müəyyən preparatlarla təkrarlamaq lazımdır.

İmmunitet və spesifik profilaktika. S.typhimuriumla yoluxmuş ördək və qaz balalarında immunitet yaransa da, onlar həmin immunitet fonunda törədici daşıyıcı kimi qalırlar. Bu quşlara yenidən infeksiya keçməzsə, törədici orqanizmdə 60-70 gün müddətində qalır. Cücələrdə və hind quşu balalarında immunitet zəif inkişaf edir. Qeyri-sağlam təsərrüfatlarda ördək və qaz balalarını diri avirulent vaksinlə peroral yolla 2-3 günlükdə, birinci gün bir doza ilə, ikinci dəfə isə 2 doza ilə peyvənd edirlər. Vaksinin reaktogenliyi yoxdur, 3-3,5 ay müddətinə gərgin immunitet əmələ gətirir. Həmin yolla xəstəliyin iti sürətlə yayılmasının qarşısını almaq, quşlarda törədici daşıyıcılığının müddətini qısaltmaq və quşları salamat saxlamaq mümkündür. Həmin vaksinlə yaşlı quşları inkubasiya üçün yumurta yığımından 20-25 gün əvvəl peyvənd etmək olar. Birinci peyvənd içirtmə yolu ilə 12,5 doza ilə, ikincisi isə 15 doza ilə aparılır. Lazım gələrsə, quşlarda revaksinasiya 3 aydan sonra həmin dozalarda aparılır. Transvarial yolla yumurtadan təzəcə çıxmış cücələrdə immunitet 7 gün müddətinə qaldığından həmin quşlar 8-10 günlükdə peyvənd edilməlidir. Birinci peyvəndləmə içirtmə yolu ilə 1,5 doza, ikinci isə 2,5 doza ilə aparılır. Peyvənd olunan quşlara 24 saat peyvənddən əvvəl, peyvənddən sonra isə 14 gün ərzində antibiotik və nitrofuran preparatları işlətmək olmaz.

Mübarizə tədbirləri və profilaktika. Quşlar arasında S.typhimurium infeksiyası ilə mübarizənin müvəffəqiyyəti xəstəliyə qarşı vaxtında və dəqiq aparılan kompleks təşkil olunmuş təsərrüfat, ümumi baytar-sanitar tədbirlərinin aparılmasından asılıdır. Tədbirlərin əsasını xəstəliyin mənbəyinin ləğvi, xəstəliyi yayan faktorların aradan götürülməsi, quş orqanizminin ümumi və spesifik rezistentliyinin yüksəlməsi təşkil edir. Yaşlı quşlarda xəstəlik xroniki və simptomatik keçdiyindən, eləcə də cavan quşlar uzun müddət törədicinin daşıyıcı olduğundan xəstəliyin ləğv edilməsində diri quşların kütləvi diaqnostikası əsas rol oynayır. Anac sürüsü DQDAR üsulu ilə pulloroz-tifdə olduğu kimi, mütləq bütövlükdə yoxlanılmalıdır. Həmin üsul xəstəlik amillərinin sürüdə olmasını, xəstə quşların vaxtında sürüdən çıxarılmasını, müalicə və profilaktikanın aparılmasını təmin edir. DQDAR üsulla S.typhimurium infeksiyasına müsbət reaksiya verən quşlar dərhal çıxarılaraq sanitar kəsimə verilir. Quş saxlanılan sex aerozol üsulla dezinfeksiya edilir, döşəməyə isə xlorlu əhəng çilənir. İnventarlar, yuvalar, yem qabları mexaniki təmizləndikdən və yuyulduqdan sonra nəm üsulla dezinfeksiya edilir. DQDAR ilə müayinə zamanı sürünün 7-10%-i müsbət reaksiya verərsə, həmin sexdə sağlamlaşdırma və müalicə tədbirləri məqsədəuyğun hesab edilmir.

S.typhimurium infeksiyasının törədiciləri yumurta vasitəsi ilə çoxala, eyni zamanda, xəstəlik inkubasiya yumurtalarında endogen və ekzogen yolla yayıla bilər. Yumurtalarda ekzogen yoluxmanın qarşısını almaq və yumurtanın qabığında olan törədiciləri məhv etmək məqsədi ilə 2 saat sonra inkubasiya zamanı çeşidləmədən əvvəl və sonra inkubasiyanın 6-cı saatında və embrionların çıxış şkafına köçürülməsi anında aerozolla dezinfeksiya aparılır. Cücələrin çıxış şkafından götürülməsi formalinin təbii buxarlanması şəraitində aparılır. İnkubasiya yumurtalarının dezinfeksiyası üçün ən effektiv maddələr formaldehid, heksoxlorofenlə trietilenglikol və sirkə turşusu hesab edilir. Həmin maddələr yüksək dezinfeksiyaedici olmaqla inkişafda olan embrionlara mənfi təsir göstərmir. Formalinlə yumurtanın dezinfeksiyasının 38-40%-li məhlulla 1 m^3 30 ml hesabı ilə, heksoxlorofenlə 5%-lə 15 ml, heksoxlorofenlə trietilenglikol qarışığı ilə 30-40 dəqiqə ekspozisiyada dezinfeksiya aparılır. Sirkə turşusunun 1%-li məhlulunda yumurtalar 2 dəqiqə ərzində saxlanılır. Həmin dezinfeksiya maddələri ilə işləmələr nəticəsində şkafları bütün inkubasiya dövrü patogen mikroblara görə steril saxlamaq olur. İnkubasiya binalarında gündəlik 0,5% NaOH məhlulu ilə yaş dezinfeksiya, hər 1,5-2 aydan bir isə profilaktiki aerozolla dezinfeksiya aparılır. Sanitar fasilə dövrü isə kosmetik təmir aparılır. Təmirdən əvvəl və sonra isə yaş dezinfeksiya aparılır. İnkubator və inventarlar yuyulur, yaş dezinfeksiya edilir və hər dəfə yumurta şkafa yığılmazdan əvvəl formalin və ya heksoxlorofenlə aerozol dezinfeksiyası edilir. İnkubatorda, sexlərdə, texnoloji avadanlıqlarda, inkubasiya yumurtalarında dezinfeksiyanın keyfiyyəti sistematik olaraq bakterioloji müayinə üsulu ilə yoxlanılmalıdır.

Normal sanitar sanasiya şəraitini təmin etmək məqsədi ilə təsərrüfatda hər bir inkubasiya zalı üçün 2-3 çıxış zalı olmalıdır. Çıxış zalında hər 9-12 gündən bir tam profilaktik sanasiya işləri görülməlidir. Eyni zamanda, inventarlar, sorucu ventilyasiya şkafları dezinfeksiya edilməlidir. Lazım gələrsə, cücələrin çeşidlənib sexlərə göndərilməsindən 2 saat əvvəl təlimata uyğun dərman maddələri ilə aerozol dezinfeksiyası aparılmalıdır. Cücələrin seçilib sexlərə təhvil verilməsindən sonra inkubasiyanın qalıqları hermetik taralara yığılıb utilə göndərilir və ya yandırılma üsulu ilə məhv edilir. Boşalmış çıxış şkafları, inventarlar əvvəlcə yaş üsulla "çirkli", sonra bir daha yaş üsulla "təmiz" yuyulur, yekunda da aerozol yolla dezinfeksiya olunur. İnkubasiya qalıqları, cücələr daşınan taralar və nəqliyyat vasitələri hər istifadədən sonra dezinfeksiya olunmalıdır. Quşları daşımaq məqsədi ilə istifadə olunan döşəmə materialları yandırılma üsulu ilə məhv edilir.

Cavan quşlar yaşlılardan ayrıca izolyasiya edilmiş halda saxlanılmalıdır. Bir sexdə eyni yaşda quşlar saxlanılmalı, sexlərə yerləşdirilməzdən əvvəl təlimata uyğun sanasiya olunmalıdır. Bu halda binaların içərisinin təmizlənməsi, yuyulması, dezinfeksiyası ilə bərabər yem və su sistemlərinin ventilyasiya kameraları, hava boruları, elektrik avadanlıqları, avtomatlar və s. zərərsizləşdirilməlidir.

Nəticə. Dəqiq və vaxtında kompleks tədbirlərin görülməsi, quşların yetişdirilmə texnologiyasının yerinə yetirilməsi və infeksiyalara görə stabil sağlam quşçuluq təsərrüfatlarının inkişafının yaradılması məqsədi ilə hazırda respublikamızın peşə təhsili müəssisələrində **"laborant-mikrobioloq"** ixtisası üzrə kadr hazırlığı işi həyata keçirilir. Liseyin bir neçə qrupunda tələbələrə mikrobioloji laboratoriyada bio-təhlükəsizlik qaydaları və infeksion törədicilərlə işləmə qaydalarına dair dərslər keçirilir. İstehsalat təcrübəsi zamanı tələbələrin təhlükəsizlik qaydalarına əməl etmələri, müxtəlif infeksiyaların qarşısının alınmasında tədbirlərə həyata keçirilməsinin vacibliyi öyrədilir. Bu da ölkədə sağlam quşçuluğun inkişafına, onun yetişdirilmə texnologiyasına bilavasitə təminat yaradır.

ƏDƏBİYYAT

1. Орлова Ф.М. Болезни птиц под. ред, Москва, 1962.
2. Загаевский И.С. Паратиф уток и меры борьбы с ним в кн. 31 пленум.
3. Лабораторные исследования в ветеринарии. Москва, Колос, 1971.
4. Рекомендации по оздоровлению птицеводческих хозяйств от салмонелла тифимириум инфекции. Ленинград, 1986 .
5. Şirinov F.B. Quşların xəstəlikləri. Bakı, 2003.
6. Əliyev E.A., Əzimov İ.M., Vəliyev U.M., Səfi N.V. Epizootologiya və infeksion xəstəliklər. Bakı, 2003.
7. Mikayılov M.S. Quşçuluq təsərrüfatlarında kolibakterioz və salmonellyoz törədicilərinin antibiotiklərə həssaslığı. Bakı, AMEA. Mikrobiologiya İnstitutunun elmi əsərləri. cild 12, №1, 2004.

A.Askerov, U.Samedova

Some issues regarding the prevention of salmonellosis at poultry farms

Abstract

The article describes and explains as much as possible the causes and ways of infection in households. The epizootology, pathogenesis, clinical features, pathological changes, differential diagnosis are also described to the maximum, and ways of fighting the infection and eliminating it in farms are indicated.

А.Аскеров, У.Самедова

Некоторые вопросы по оздоровлению птицефабрик от сальмонеллеза

Аннотация

В статье описаны и максимально разъяснены причины возникновения и пути распространения инфекции в хозяйствах. Также предельно описаны эпизоотология, патогенез, клинические особенности, патологические изменения, дифференциальная диагностика, указаны пути борьбы с инфекцией и её ликвидации в хозяйствах.

ЗЕВООБРАЗОВАТЕЛЬНЫЕ МЕХАНИЗМЫ РОБОТИЗИРОВАННОГО СТАНКА РУЧНОГО КОВРОТКАЧЕСТВА

Аллахверди Алекперов,
Азербайджанский Технический Университет,
ст. научный сотрудник НИЛ «Роботы и манипуляторы» кафедры
«Теории машин и механизмов»
e-mail: alik_s@mail.ru

УДК: 746

Аннотация. *По мере развития ковроткачества, как искусства, так и механики, становится актуальным вопрос создания роботизированного станка ручного ковроткачества, который избавит ковроделов от монотонного и тяжелого труда.*

Ключевые слова: *узловязание, зев, роботизированный станок, типы узлов, компьютерное программирование.*
Açar sözlər: *ilmə vurma, zev, robotlaşdırılmış dəzgah, ilmə növləri, kompüter proqramlaşdırılması.*
Key words: *knotting, throat, robotic machine, knot types, computer programming.*

1. История ковроделия.

Ковроделие-старинный народный промысел, существующий с тех времен, когда человек научился обрабатывать и использовать в быту шерсть животных. Первыми достоверными указаниями на изготовление ковровых изделий являются дошедшие до наших дней рисунки ткацких станков на монументах в Древнем Египте, которые относятся к XIVв. до нашей эры. Археологические и этнографические источники указывают на существование ковроделия у персов, греков и мидян еще в античные времена. В Пазырыкских курганах Алтая были обнаружены прекрасно сохранившиеся ковровые изделия скифов, которые представляют большую ценность для исследователей. У народов Востока, преимущественно у азербайджанцев и дагестанцев, ковровые изделия ручной работы пользовались большой популярностью. Большим спросом пользовались мешки-хурджуны, предназначенные для перевозки вещей и продуктов питания на вьюжных животных. У некоторых народов мира ковровые изделия были частью приданого невесты. Хороший ковер считается ценным и дорогим подарком. Изготовление ковров ручной работы всегда было обязанностью женщины. Раньше женщина сама очищала и обрабатывала шерсть, красила и после этого ткала ковры. На протяжении долгих лет женщины совершенствовали искусство ковроделия, постоянно варьируя орнамент и колорит ковров. Качество коврового изделия во многом было показателем умелой и хозяйственной невесты.

Согласно научным источникам, уже во II тысячелетии до нашей эры на территории

современного Азербайджана начиналось развитие ковроткачества. Изначально ткались только безворсовые ковры. Их использовали как покрывала, подстилки и занавесы в шатрах. В III-VII вв. азербайджанские ковроделы начали ткать шелковые ковры. Есть свидетельства того , что некоторые мастера использовали при изготовлении ковров золотые и серебряные нити. В XIII-XIV вв. азербайджанские ковры в больщих объемах завозились в зарубежные страны, в том числе и в Европу. Не удивительно, что они встречаются в картинах европейских художников того времени: Ганс Мемлинг, Ганс Гольбейн, Карло Кривелло, Дотенико Мороне и др.

К безворсовым коврам можно отнести «килим», который изготавливается из шерсти, хлопка или льна в качестве покрытия на пол и стены, полоны на верблюдах и на мулах и др. «Лады» – изготавливаются из шерсти, хлопка и шелковых нитей с использованием техники «кечиртме». До сих пор маленькие ковры лады подвешивают на крючке колыбели, придавая им смысл оберега. «Шадда» – изготавливается из шерсти, шелка, хлопка. Различают 3 вида шадды – одноцветочный «шал», «клеточный», «дама – дама шадда». «Верни» – изготавливаются из шерсти и реже из щелка и хлопка. Структура ковра «Верни» образуется из 3-х нитей: основа, уток и узорообразующая нить (именно она и формирует лицевую сторону изделия. Ковер «Верни» используют в качестве занавеса, покрытия или украшения палатки. «Зили» – изготавливается из шерстяных, шелковых и хлопковых нитей. «Сумах» – изготавливается в основном из шерсти. Характерной особенностью «Сумаха» являются косые стяжки двух смежных рядов ковра, которые вытканы в разных направлениях и создают «ёлочку» или «пшеничный колос», полностью покрывающие поверхность. Кроме безворсовых ковров, ткутся и ворсовые ковры. Они ткутся по многочисленным оригинальным схемам и отличаются богатым орнаментом [1].

2. Типы ковров.

На сегодняшний день различают семь школ. Бакинская, Губинская, Ширванская, Гянджинская, Газахская, Карабахская и Тебризская. Каждый азербайджанский ковер отличается большой плотностью узлов (1600-4900) на дм^2. Для изготовления азербайджанских ковров используются натуральные красители, приготавливаемые по старинным рецептам. Они не повреждают структуру шерстяных волокон, а придают им особый блеск и сочность красок. Ковры изготовленные машинами получаются одинаковыми. Автоматические станки не делают узлы, они просто втыкают ворс между утком и основой. Ковры ручной работы изготавливают по другой технологии. Каждый узелок завязывается в ручную, и его форма отличается от всех остальных. Также различия не видны невооруженным глазом, но именно они придают особое очарование каждому изделию. Мастера используют 4 основных типа узлов: персидский (ассиметричный), турецкий (симметричный), тибетский, джофти. У ковроделов разных стран свои традиции, поэтому по используемым узлам можно определить происхождение изделия [2].

Плетение персидских узлов. Чтобы получить ассиметричный узел (Табл. 1.1), нужны две нити основы. На первой формируют петлю, а вторую нить укладывают свободно. Когда заканчивают ряд узлов, его отделяют одной или несколькими нитями утка. Ковры с ассиметричными узлами изготавливают в Китае, Египте, Индии, Иране, Турции, Пакистане. Такое плетение допускает высокую плотность узлов на один квадратный метр, подходит для формирования мелкого узора, главных линий. Именно его используют для рисунков с растительными, животным орнаментом, изображением с множеством деталей.

Турецкие узлы. Турецким узлом называют симметричный узел (Табл. 1.2), который получается, когда мастера оборачивают пряжу вокруг основы, образуя две петли. На каждой основе получается одна петля, а ряды с завязанными узелками разделяют нитями утка. Такое плетение еще называют «гёрде», «гердес», «гиордес» и используют в Кавказе, в Турции.

Джофти-упрощенное плетение. Узел фиксируют на двух нитях основы (Табл. 1.3). Если плетение симметричное, то получается

две петли. Если ассиметричное - одна. Технология выполнения проста, поэтому ковер можно изготовить в два раза быстрее, чем изделие с персидскими или турецкими узлами. Джофти используют ковроделы Ирана. Ковры, сплетенные этими узлами, не очень плотные и выглядят слегка взлохмаченными.

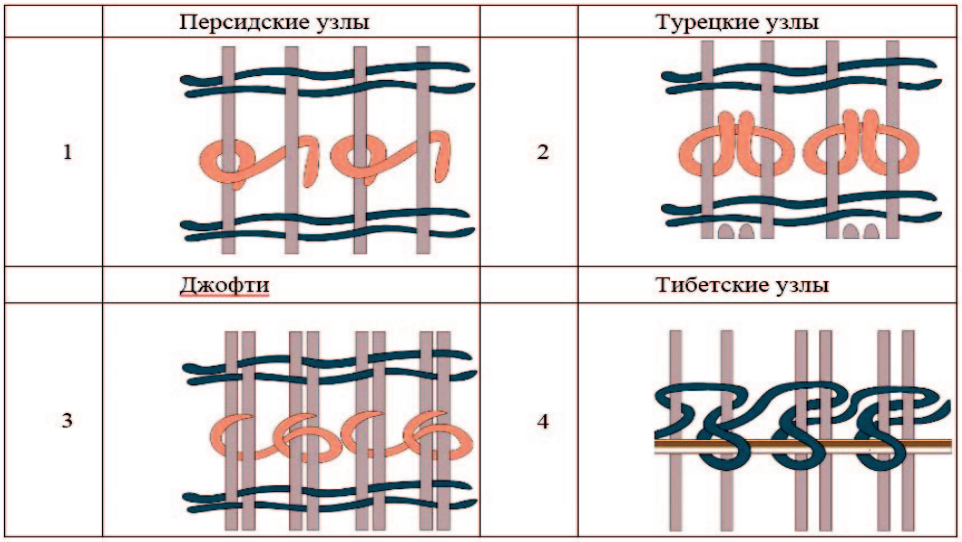

Таблица 1. *Основные типы узлов ручного ковроткачества*

Тибетские узлы. Для выполнения тибетского узла (Табл. 1.4) нужен дополнительный инструмент в виде стержня. Его располагают с лицевой стороны, перекрещивая с нитями основы. Чтобы зафиксировать узел, нужно обернуть пряжу вокруг двух нитей, потом вокруг стержня. Так обматывают весь ряд, а потом разрезают все полученные петли. После этого мастер переходит к следующему ряду. Для шерстяных изделий используют сырье из Ирана, Австралии, Новой Зеландии, Кавказа. Дорогие шелковые ковры ткут из нежных нитей, которые закупают в Тебризе, Индии. Окрашивают натуральные материалы только стойкими красителями растительного и животного происхождения. Ценность ковра ручной работы зависит в том числе и от количества узлов в одном квадратном метре. Подсчет ведут на небольшом участке, обычно 10х10 см. Потом результат умножают на 100 и получают нужное число. В высококачественных плотных коврах количество узелков может достигать 1-2 млн на 1 кв.м. Ковер ручной работы служит столетиями. С каждым годом он становится все более ценным.

3. Механизм зевообразования автоматизированного станка ручного ковроткачества.

Ручное ковроткачество очень трудоемкая и монотонная работа, требующая большую физическую нагрузку, внимательность и сноровку. Поэтому на изготовление одного ковра уходит месяцы, иногда и годы. Если учесть, что ковроткачеством занимаются, в основном, женщины, то для облегчения их труда возникает необходимость создания автоматизированного станка ручного ковроткачества. По мере развития ковроткачества, как искусства, так и техники, появляются разные станки для ковроткачества, но эти станки не вяжут узлы, которые используют в ручном ковроткачестве. Эти станки в основном делают ткацкое переплетение. Автоматизированный станок для ручного ковроткачества, очень сложен в конструировании. Этому свидетельствуют множества неудачных попыток создания данного станка в странах Средней Азии и Турции.

В Азербайджанском Техническом Университете, под руководством профессора, д.т.н. Ализаде Р.И., на кафедре «Теория машин и механизмов» ведется работа по созданию станка автоматизированного ручного ковроткачество [3]. Сотрудниками Научно – исследовательской лаборатории кафедры разработаны и созданы многие узлы и

механизмы станка, которые работают и выполняют назначенные операции. Нами построен станок с механизмами для создания зева, прокладки уточной нити, узлообразования механизм и др. на платформе PPP манипулятора. В данной статье рассмотривается оригинальное решение получения зева основных (т.е. вертикальных) нитей. Зевообразующий механизм перемещает четные и нечетные нити основы для прокладки уточной нити. Механизм состоит из двух подвижных платформ 1и 2 (рис.1). На платформах расположены галева с глазками, через которые заправляются четные и нечётные нити основы А и В. Взаимное перемещение платформы на позицию С образует зев Δ=70 мм на длину Н=1200 мм.

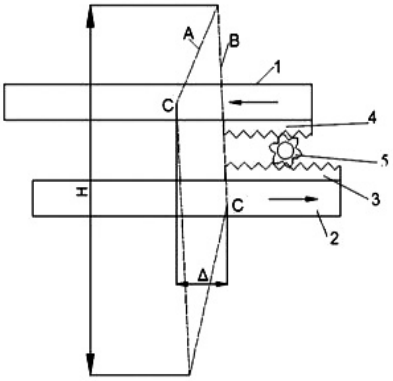

***Рис. 1**. Механизм зевообразавания.*

1,2 – платформы четных и нечетных нитей, 3,4 – зубчатая рейка, 5 – зубчатое колесо.

Зацепление зубчатое колесо – зубчатая рейка с модулем m=3мм, z_k=18, z_p=20 установлено консольно на платформах. Механизм получает движение от реверсивного мотор – редуктора. Геометрическая связь зубчатого колеса с платформой будет

m=3мм, z_k=18 D_g=3·18=54 мм

$\pi \cdot D_g$=3,14·54=169,56 мм

Здесь

$$\frac{\Delta}{\pi \cdot D_g} = \frac{70}{169{,}56} = 0{,}41$$

Отсюда следует, что при неполном полуобороте зубчатого колеса, обеспечивается полный ход платформы.

Экспериментальным путем определена величина силы для перемещения платформы P=5·9,81=50N. Крутящий момент этой силы:

$$M_k = \mathrm{P} \cdot \frac{D_g}{2} = 50\frac{0{,}054}{2} = 1{,}35\ Nm$$

Зная период вращения приводного вала t=2 сек, n=0,5 об⁄с=30 об⁄мин находим требуемую мощность электродвигателя

$$N = \frac{M_k \cdot \omega}{1000} = \frac{1{,}35 \cdot 3{,}14}{1000} = 42{,}39\ \text{Вт}$$

Здесь, угловая скорость

$$\omega = \frac{\pi \cdot n}{30} = \frac{3{,}14 \cdot 30}{30} = 3{,}14\ \text{сек}^{-1}$$

Передаточное отношение редуктора мотора должно быть

$$U = \frac{1450}{30} = 48{,}3$$

Таким образом, механизм зевообразования работает очень четко и быстро, что дает нам большую производительность в процессе ковроткачества.

4. Механизм зевообразования для цветной нити.

Структурная формула для анализа и синтеза манипуляторов [4] запишем в виде:

$$M = \sum_{i=1}^{i} f_i - (6-d)L \qquad (1)$$

Здесь, d – число избыточных связей независимых контуров, L – количество независимых контуров механизма, f_i – степень свободы кинематических пар при относительном движении, M – число моторов механизма.

Для групп, решаемых статически, M=0, тогда уравнение (1) преобразуется в вид:

$$\sum_{i=1}^{i} f_i = (6-d)L \qquad (2)$$

На рис. 2. показана структурная схема схвата зевообразовательного механизма для цветной нити. С помощью этого механизма выбираются две нити основы (четная и

нечетная) и раздвигается для последующей операции – узловязания. Здесь 2 и 4 – шатуны, 1 – ползун, 5 и 3 – коромысла, 6 – винт, А и В – рабочие органы, 0 – корпус подшипников.

На структурной диаграмме (рис. 2а) исследуемого зевообразующего механизма, звено О соединен с ползуном 1. Согласно формуле (2), показаны две структурные группы с параметрами:

$$L = 2, d = 3 \text{ и } \sum_{i=1}^{i} f_i = 6$$

Эти структурные группы состоят из коромысел 3, 5 и соответственно из рабочих органов А и В, а также из шатунов 2, 4, которые соединены с ведущим ползуном 1. Перемещение ползуна вдоль резьбового валика 6 будет S=kφ. Здесь: k – шаг резьбы, φ – угол поворота резьбового валика, а валик в свою очередь соединен с шаговым двигателем [5].

Графоструктура (рис. 2b) зевообразующего механизма состоит из шести (0÷5) частей, которые соединяются со звеньями без учета геометрических пропорций. Звенья обозначены в узлах, а шарниры – в межузловых гранях (рис. 1 b). Рабочие органы А и В синтезируемого механизма, вытягивают две нити основы и создают зев для узловязания, этим и завершается технологический процесс зевообразования для цветных нитей. Из структурной формулы (1) получаем, что

$$M = \sum f_i - (6 - d)L = 7 - (6 - 3) \cdot 2 = 1$$

Таким образом, для работы этого механизма нужен один шаговый мотор (рис. 1с). Рабочие органы механизма расположены на плите манипулятора. Основная трудность этого процесса – вытянуть две нити основы (четные и нечетные), создать зев и обвязать их цветными нитями, т.е. узловязание. Для этого технологического процесса созданы рабочие органы специальной формы, которые являются одним из исполнительных органов манипулятора. Этот механизм ножницеобразный, с приводом винт – гайка. Схематично механизм можно изобразить согласно (рис. 3а), где: 1 – шатун; 2 – гайка; 3 – корпус подшипников; 4 – винт; 5 – схват; 6 – наконечники рабочего органа; М – шаговый двигатель.

Принцип работы механизма: схват закреплённый на плите манипулятора, сжимаясь подходит к основным нитям и с помощью наконечников 6 заходит в промежуток между четным и нечетным нитями (рис. 3b), здесь 1 – нити основы, 6 – наконечники, 4 – винт. Далее, шаговый двигатель манипулятора

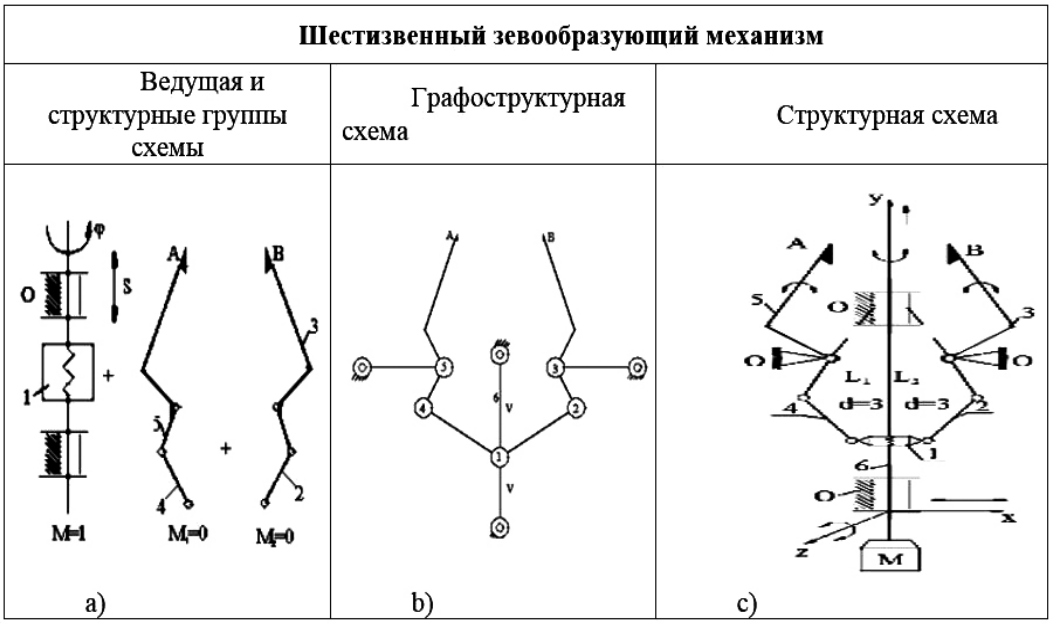

***Рис. 2**. Кинематические схемы механизма зевообразования*

включаясь отводит механизм назад, при этом нити полностью заходят в карманы наконечника [6].

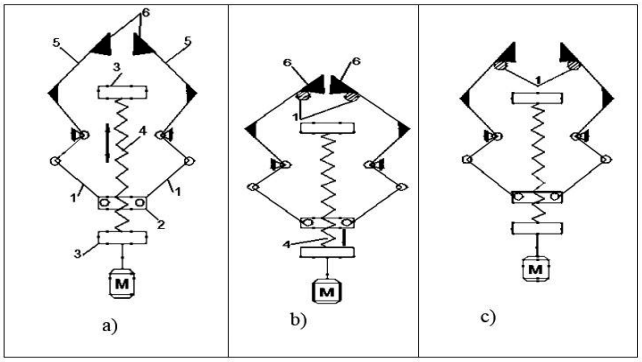

Рис. 3. *Рабочий процесс зевообразующего механизма.*

На следующем этапе, шаговый мотор схвата включаясь раздвигает нити основы на нужное расстояние и создает зев для узловязания. Узловязальный механизм обвязывает цветные нити вокруг основных нитей, а в следующем этапе другой механизм схватывает концы цветных нитей и тянут их, фиксируя узел. Таким образом завершается процесс узловязания. В совокупности, эти механизмы составляют мехатронную систему станка, а согласованная работа всех механизмов достигается с помощью специальной компьютерной программы [7].

ЛИТЕРАТУРА

1. Kərimov L. Azərbaycan xalçaları, III, Bakı, Gəncə, 1983.

2. Topalbekiroğlu M., Kireççi A. and Dülger LC. 2005. Desing of a pile-yarn manipulating mechanism. Proceedings of the İMechE, Part B Journal of Engineering Manufacture 219: pp. 539-545.

3. Robotization of Hand Women Carpet Texnology process. Master of Science in Mexanical Engineering bu Özgün Selvi, İzmir 2008 h.

4. Rasim Alizade (2019). Structural Synthesis of Robot Manipulators by Using Screw with variable Pitch. Universal Journal of Mechanical Engineering 7 (2), USA, pp. 50-63.

5. A.S. Alakbarov, A.M. Aliyev. Structural synthesis of 3 DOF manipulator of (for) robot ARM. Machine Science, 2018, I, pp. 40-44

6. I.A. Ismaylov, A.S. Alakbarov. Designing of PPP manipulator and surf mechanism of weft thread on the automated manual carpet. Machine Science, 2018, I, pp. 44-49.

7. Bateson Robert N. (1991) Introduction to Control System Texnology, Macmillan Pub. Com, New York.

A.Ələkbərov

Robotlaşdırılmış əl ilə xalça toxuma dəzgahının zev yaradan mexanizmləri

Xülasə

Xalçaçılıq sənətinin həm incəsənət, həm də texnika kimi inkişafı robotlaşdırılmış əl üsulu ilə xalça toxuma dəzgahının yaradılması məsələsini aktuallaşdırır. Nəzərə alsaq ki, xalça ustalarının işi çətin və monotondur, bu dəzgahın yaradılması xalçaçılıq sənətinin inkişafına böyük təkan verəcək, ağır insan əməyini yüngülləşdirəcək.

A.Alakbarov

The yawn creating mechanisms of a robotic carpet weaving machine

Abstract

With the development of carpet weaving both art and texnology, it becomes to create a robotic manual carpet weaving machine that will save the carpet makers from monotonous and hand work.

Peşə təhsili və insan kapitalı. Cild 2, №3, 2019 s.63-65

RABİTƏ ŞƏBƏKƏLƏRİNİN İDARƏETMƏ SİSTEMLƏRİNİN QURULMASININ ÜMUMİ KONSEPSİYASI

Əli Tağıyev,
Azərbaycan Texniki Universitetinin Rabitə şəbəkələri və kommutasiya sistemləri kafedrasının dosenti,
Beynəlxalq Rabitə Akademiyasının həqiqi üzvü, akademik
e-mail: ali.tağıyev.1974@mail.ru

UOT: 621.396.2

Xülasə. *Məqalədə telekommunikasiya şəbəkələrində idarəetmə sistemləri işinin təhlili, keyfiyyət göstəricilərinin artırılması sahəsində tədbirlər, etibarlılığın artırılması, xidmət zamanı yaranmış problemlərin araşdırılması və aradan qaldırılması yollarını təhlil etmək kimi məsələlər nəzərdən keçirilmiş, eyni zamanda, xidmət texnologiyalarının araşdırılması və xidmətolunmanın keyfiyyət xarakteristikaları təhlil edilmişdir.*

Açar sözlər: *idarəetmə sistemi, nəzarət informasiyasının yığılması sistemi, resursların dinamik idarəetmə sistemi, texniki xidmət sistemi, adminstrativ idarəetmə sistemi, kommutasiya (rabitə) qovşağı, mərkəzi idarəetmə şəbəkəsi, texniki xidmət mərkəzi.*
Key words: *management system, control data collection system, dynamic resource management system, maintenance system, administrative management system, communication hub, central management network, maintenance center.*
Ключевые слова: *система управления, система сбора управляющей информации, система динамического управления ресурсами, система обслуживания, система администрирования, коммутационный узел, центральная сеть управления, центр обслуживания.*

Müasir dövrdə təklif olunan yeni tip rabitə şəbəkələri və mükəmməl xidmətlər daha mürəkkəb idarəetmə funksiyalarını tələb edir. Belə idarəetmə sisteminin əsas məqsədlərindən biri şəbəkənin hazır vəziyyətə gətirilməsi vaxtının azaldılmasından ibarət olmuşdur. Bugünkü şəbəkə texnologiyaları isə inteqral idarəetmə haqqında danışmağa imkan verir. Bu da proqramla idarə olunan şəbəkə avadanlıqlarını, kroskonnektor vasitəsi ilə iyerarxiyanın bütün səviyyələrində kommutasiya sistemlərini və multipleksorların müxtəlif məsafədən idarə olunmasını, standartlaşdırılmış interfeys və protokolların funksiyalarını yerinə yetirmək üçün yüksək sürətli rabitəni təmin edir, həmçinin istifadəçilərin tələblərini nəzərə alaraq şəbəkənin proqram idarəetmə təminatının güclü hesablama sistemləri ilə işləməsinə imkan verir. Ənənəvi şəbəkə idarəetməsi təyin olunmuş şəbəkə avadanlıqlarının ayrı-ayrı idarəetmə sistemlərini bir qayda olaraq yalnız bir istehsalçının – kommutasiya və ötürmə sistemlərinin, kross avadanlıqlarının, səyyar rabitə sistemləri və digər növ avadanlıqların idarəetməsini özündə birləşdirir. Hər bir belə idarəetmə sistemi və onların opera-

torları öz funksional sahələrinə və ehtiyat avadanlığı limitinə bir-birindən asılı olmayaraq təsir edir [2].

Xidmət növlərinin inteqrasiyası bütün şəbəkədə istifadə olunan ayrı-ayrı istehsalçıların istehsal etdikləri müxtəliftipli avadanlıqların bir yerdə idarə edilməsinə, həmçinin şəbəkənin belə idarə edilməsinin son nəticəsi olaraq şəbəkələrin iqtisadi cəhətdən keyfiyyətinin artırılmasına gətirib çıxarır. Hətta coğrafi uzaqlıqda olan şəbəkələr də təyin olunmuş yerdə mərkəzləşdirilmiş və lokal xidmətlərin təmin olunmasında nasazlıq zamanında bir yerdən idarə oluna bilər [1,3]. Şəbəkənin idarəolunması real zaman miqyasında şəbəkədəki yükün həm müvəqqəti, həm də coğrafi cəhətdən bölüşdürülməsi, eyni zamanda, inteqral idarəedilməsi istifadəçilərə təqdim olunan xidmət keyfiyyətinin və rəqabətədavamlılığın artırılması üçün geniş imkanlar yaradır. Bu imkanlar istifadəçilərin real zamanda xidmətolunmasından – rabitənin etibarlılığı və keyfiyyətinin artırılmasından, xidmətlərin və satışın artmasından asılıdır.

Müasir rəqəmsal rabitə şəbəkələrinin idarəetmə sistemlərinin qurulmasının əsas prinsiplərini qısa şəkildə nəzərdən keçirək:

• Daha effektiv və qənaətli idarəetmə sistemlərinin qurulması üçün mövcud kommutasiya və digər şəbəkə avadanlıqlarının idarəetmə sisteminin hissə-hissə ötürülməsini təmin etmək məqsədi ilə avadanlıq və proqram vasitələrinin, məlumatlar bazasının yerinə ümumi idarəetmə sistemi və məlumatların bütövlüyünü təmin edən bütün şəbəkənin işi, onun altsistemlərinin (informasiyanın üzünün çıxarılması istisna olmaqla) idarəedilməsində istifadə olunan idarəetmə sistemi ilə əvəz edilməlidir. Bu zaman müxtəlif şəbəkələrdə hazırda istismarda olan idarəetmə sistemləri ilə qarşılıqlı əlaqə üçün xüsusi razılaşdırma modulu mütləq nəzərdə tutulmalıdır.

• Şəbəkənin idarəedilməsi çoxfunksiyalı olduğuna görə onu altçoxluqlara bölmək mümkündür, çünki bu, nəzarət informasiya sistemindən istifadə edərək idarəetmə sisteminin müstəqil layihələndirilməsinə icazə verir. Hər bir altsistemin özünün texniki vasitələri ola bilər və onları belə hissələrə ayırmaqla idarəetmə sisteminin texniki avadanlıqlarını inkişaf etdirmək, genişləndirmək və bütün üstünlüklərindən istifadə etməklə layihələndirib istismara vermək mümkündür.

• İdarəetmə sistemləri (İS) iyerarxik struktura malikdir və bu strukturun hər bir səviyyəsi özünəməxsus nəzarət idarəetməsi ilə şəbəkənin mərkəzi idarəedilməsini birləşdirir. İyerarxik strukturun aşağı səviyyəsində şəbəkə elementlərinin sisteminin idarəedilməsi, yuxarı səviyyəsində isə mərkəzi idarəetmə şəbəkəsi yerləşir.

• İS istifadəçilər üçün iyerarxik sistemin yuxarı səviyyələrində şəbəkə funksiyasını idarə etmək üçün interfeysə müraciət edərək şəbəkənin birbaşa idarə edilməsini təmin edir.

• İS şəbəkənin ayrı-ayrı elementlərinin idarəetmə sistemlərini inkişaf etdirərək bir arxitektura tərkibində cəmləmək imkanına malik olmalıdır.

• İS açıq arxitektura şəklində yaradılmalıdır, çünki bu zaman İS özündə müxtəlif istehsalçıların avadanlıqlarını beynəlxalq standartlar və məsləhətlərə əsasən, istifadə olunan protokol və interfeysləri özündə birləşdirmək imkanına malik olur.

• Rabitə sistemlərində əsas məsələlərdən biri informasiyanın təhlükəsizliyi ilə və şəbəkə vasitələrinə müraciətlə bağlı suallardır.

• İS idarəedici məsələlərin həllinin operativliyini və keyfiyyətini artırmaq üçün qərar qəbuletmə vasitələri əsasında bütün mümkün analizlər aparılmalıdır. Qəbul edilmiş qərarların dəstəklənməsi ekspert sistem prinsipləri əsasında qurula bilir və şəbəkənin fəaliyyəti zamanı mümkün anomal vəziyyətlər barədə baza biliklərini və adminstratorun belə vəziyyətdə qəbul edə biləcəyi qərarları özündə saxlamalıdır [2, 3].

• Qəza vəziyyəti zamanı İS prioritetlərdən asılı olaraq şəbəkəyə daxil olan məlumatın xidməti idarəolunmasını təmin etməlidir.

• Layihələndirmə zamanı İS-nin etaplarında qənaətcilliyi təmin etmək çox vacibdir. İS-nin layihələndirilməsi zamanı aşağıdakıları təyin etmək tələb olunur:

– şəbəkənin işi haqqında mənbə və şəbəkə istehlakçılarını;

– şəbəkənin fəaliyyətində istifadəçi və sistem göstəricilərinin keyfiyyətini;

– İS-nin strukturu və xidmət qaydasını;

– idarəetmənin səddi, müvəqqəti və qiymətli xarakteristikalarını;

– İS-nin protokolları və interfeyslərini;

– məlumatın təsvir edilməsinin forma və formatını.

Qeyd olunan bu prinsiplər istənilən telekommunikasiya şəbəkəsində də tətbiq edilə bilər. Hər bir şəbəkə tipi və onun işləmə alqoritmi özünün parametr və idarəetmə alqoritmini yaradır. İdarəetmənin funksional altsistemlərinin təyin edilməsi idarəetmə alqoritmlərini reallaşdıran xeyli sayda böyük məsələlərin təsnifatının vacibliyi ilə əlaqədardır.

Beynəlxalq təşkilatların standartlaşdırılmasında şəbəkələrin idarəedilməsinin səviyyələrə bölünməsi aşağıdakı kimi təklif olunmuşdur [2,3]:

– idarəetmə avadanlıqlarının tiplərinə görə məhdudlaşdırılması ilə şəbəkə elementlərinin idarəedilməsi (kommutasiya qovşaqları (KQ), ötürmə avadanlıqları sistemi (ÖAS), kross avadanlıqları (KA) və s.);

– müxtəlif provayderlərin avadanlıqlarının geniş coğrafi ərazidə yerləşdirilməsinə baxmayaraq, şəbəkənin bütünlüklə idarəolunması;

– müqaviləyə əsasən abonentlərə təklif olunan xidmətlərin idarəolunması;

– rabitənin bütün sahələrində biznesin idarəolunması.

Müxtəlif səviyyələrin məsələləri bir-birindən heç də fərqlənmir və bir neçə geniş funksional sahələrə bölünür. Hər bir sahənin məsələsi şəbəkənin idarəedilməsinin istənilən səviyyəsinə görə məhdudlaşdırılmışdır. İdarəetmə avadanlığının tipindən asılı olaraq məsələlər müxtəlif xassələrə malik ola bilər [3].

Nəticə. Şəbəkənin idarəetmə proqramının təkmilləşdirilməsi və idarəetmə proseslərinin riyazi modelləşdirilməsi şəbəkə elementləri ilə six bağlıdır [1,3]. Seçilmiş hər bir alt sistemin idarəolunmasının avtomatik layihələndirilməsi iki məsələnin həllini qarşıya qoyur: ***struktur optimallaşdırılması və işlək alqoritmlərin optimallaşdırılması***. Belə ki, DİS informasiyanın çatdırılması sisteminin strukturu ilə (telekommunikasiya şəbəkələri) təyin olunur. DİS-in modelləşdirilməsi zamanı əsas məsələlərdən biri alqoritmlərin optimallaşdırılmasıdır. Əsas alqoritmlərdən biri marşrutlamadır ki, bu da təyin edilmiş plana əsasən, informasiya sellərinin paylanmasının təmin edilməsi və sellərin idarəolunmasıdır. Bu da şəbəkənin giriş və tranzit yüklərinin nəzarətini həyata keçirir. Beləliklə, qeyd olunan məsələlərin həlli zamanı şəbəkənin işinin sədd xarakteristikalarının keyfiyyət göstəricilərini əldə etmək olar.

ƏDƏBİYYAT

1. Бакланов И.Г. NGN: принципы построения и организация. Москва, Эко-Трендз, 2008.
2. Гольдштейн Б.С., Соколов Н.А., Яновский Г.Г. Сети связи. СПб.: БХВ, Петербург, 2010, 400 с.
3. Кунегин С.В. Системы передачи информации. Москва, Радио и связь, 1998.
4. Вишневский В.М. и др. Широкополосные беспроводные сети передачи информации. М, Техносфера, 2005.
5. Кшиштоф В. Системы подвижной радиосвязи. Москва, Горячая линия – Телеком, 2006.
6. Gözəlov E.B. Energetikanın menecmentində kommunikasiya texnikasi. Dərs vəsaiti. Bakı, STX-Print. 2007, 179 səh.

A.Taghiyev

General concept of building the communication networks management systems

Abstract

The article reviews the work of the management systems in telecommunication networks, the measures aimed at improving the quality indicators, the issues such as increasing reliability, investigating and addressing the problems arising during the service. It also analyses the investigation of service technologies and the qualitative characteristics of a service provision.

А.Тагиев

Общая концепция построения систем управления системами связи

Аннотация

В статье анализируется работа систем управления в телекоммуникационных сетях, меры по улучшению показателей качества, повышению надёжности, расследование и устроение проблем во время обслуживания. Были рассмотрены анализы путей для решения высше указанных задач. Для этого в исследование сервисных технологий анализированы характеристики качества обслуживания.

Peşə təhsili və insan kapitalı. Cild 2, №3, 2019 s.66-72

YANĞINA QARŞI SƏDLƏRDƏKİ QAPI VƏ TEXNOLOJİ KEÇİDLƏRİN MÜHAFİZƏSİ

Rafiq Verdiyev,
Azərbaycan Dövlət İqtisad Universitetinin
Mülki Müdafiə kafedrasının müəllimi
e-mail: r.verdiyev1958@mail.ru

UOT: 62; 33

Xülasə. *Məqalədə yanğına qarşı sədlərdəki qapı və texnoloji keçidlərin mühafizəsi, yanğına qarşı qapı, darvaza və qapaqların tətbiqi sahələri, birlaylı asma qapıların növləri və təyinatı, yanğına qarşı öz-özünə bağlanma mexanizmi, aralanan və qaldırılıb-endirilən qapıların öz-özünə bağlanma qurğuları, yanğına qarşı pərdə, su pərdəli aralanan maneələr (sipər), yanğına qarşı pərdələrin asılma və yerdəyişmə mexanizmləri, yanğına qarşı divarların yanğın təhlükəsizliyi tələblərinə uyğunluğunun təyini metodikası şərh olunur.*

Açar sözlər: *yanğına qarşı sədlər, qapı, darvaza, qapaqlar, texnoloji keçidlərin mühafizəsi.*
Key words: *fire barriers, doors, gates, lids, security of technological passways.*
Ключевые слова: *противопожарные барьеры, двери, ворота, крышки, защита технологических проходов.*

Yanğına qarşı sədlərdəki qapı və texnoloji keçidlərin mühafizəsi üçün qapılar, darvazalar, qapaqlar, klapanlar və tambur-şlüzlər tətbiq edilir. Odadavamlılığına görə yanğına qarşı qapılar 3 növə, darvazalar, qapaqlar və klapanlar isə 2 növə bölünür. Onlardan I tip sədlər – 1-2 saatdan, II tip sədlər – 0,6 saatdan və III tip sədlər – 0,25 saatdan az olmayaraq odadavamlılıq həddinə malik olmalıdır. I və II tip yanğına qarşı qapı və qapaqlarda hər tərəfdən qalınlığı 4 mm-dən az olmayan materialla qorunmuş, dərin oddanqoruyucu emala məruz qalmış ağac materiallarından istifadə edilir. Qeyd etmək lazımdır ki, yanmayan termoizolə qatı üzərindən örtük poladı ilə mühafizə olunmuş ağac materiallarından hazırlanmış qapı, darvaza və qapaqların tətbiq edilməsi geniş yayılmışdır. Termoizolə qatı və üzlüyün rolu ondan ibarətdir ki, ağacın təhlükəli temperaturadək (270^0S) qızma prosesini zəiflətsin, ağacı alovun bilavasitə təsirindən qorusun, ağacın açıq alovla yanmasının qarşısını alsın və qapı layının termik müqavimətini artırsın. Belə qapı layının odadavamlılıq həddi taxtaların və termoizolə qatının qalınlığından asılıdır. Təcrübə göstərir ki, qalınlığı 40 mm taxtalardan şpunt halında birləşdirilərək hazırlanmış qapı layı (taxtalar hər iki tərəfdən termoizoləedici asbest qatı ilə B-5 mm qorunduqda) 90 dəqiqə, oddanqoruyucu emala məruz qalmış, polad və termoizoləedici qatla örtülməmiş, (şpunt halında birləşdirilmiş və qalınlığı 50 mm taxtalardan

hazırlanmış) qapılar isə 70 dəqiqəyədək odadavamlılıq həddinə malik olurlar. Belə qapıların ən zəif yerləri onun çərçivəsi və taxtaların bir-biri ilə birləşmə yerləridir. Taxtalarının qalınlığının artırılması nəzərə çarpacaq dərəcədə effekt vermir. Bu cür qapı laylarının qalınlığı 25-30 mm taxtalardan, aralarında qalınlığı 3 mm olan asbest qatı yerləşdirilməklə ikiqat hazırlamaq daha məqsəd-dəuyğun hesab edilir. Bu zaman qapının odadavamlılıq həddi 1,5 saatadək artır. Belə qapıları bəzəkli faner qatı ilə üzləyərək, ictimai binalarda uğurla tətbiq edirlər. Qapının bu konstruksiyasında zahiri faner qatını asbest və örtük poladdan termoizolə qatı ilə əvəz etdikdə odadavamlılıq həddi 3-3,5 saatadək artır.

Yanmayan materiallardan qapıları metal çərçivə halında hazırlayaraq, içini termoizoləedici materiallarla – perlit, asbovermikulit və gil əsaslı mineral pambıqla doldururlar. Odlu sınaqlar göstərir ki, asbovermikulit və perlitlə doldurulmuş qapılar 1,5 saatdan artıq, mineral pambıqla doldurulmuş qapılar isə 1 saat odadavamlılıq həddinə malikdirlər.

Asılma növünə görə qapılar 3 növə – ***asma, aralanan və qaldırılıb-endirilən darvazalara*** bölünür. Asılma üsulundan asılı olmayaraq yanğına qarşı sədlərdə quraşdırılmış bütün qapıları öz-özünə bağlanma mexanizmi ilə təchiz edirlər. ***Asma qapılar*** arasında birlaylılar ikilaylılara nisbətən daha etibarlıdır. Belə ki, onlar daha çox kipliyi təmin edirlər. Birlaylı qapıların bağlanma sxemi və mexanizminin detalları **şəkil 1**-də göstərilmişdir. Adi şəraitdə kiçik yük (7) qapının kip bağlanmasına kifayət etmir. Yanğın baş verən zaman açar (3) əriyir, dəstək (4) yükün (6) təsiri altında oxu ətrafında fırlanaraq kiçik yükün (7) üzərinə düşür. Böyük yük kiçik yükün trosunu buraxmaq üçün kanala malikdir. Bu kanal iki yükün təsiri altında qapının daha çox kipliyini, qapı açıq olduqda isə onun bağlanmasını təmin edir. Qapıların öz-özünə bağlanması əyri, sürüşgən səthli həncamələrin quraşdırılması yolu ilə qapının öz kütləsi və çərçivəsinin ağırlıq mərkəzinin dəyişdirilməsi hesabına əldə edilə bilər.

Asma qapıların öz-özünə bağlanması yağla işləyən amortizator və yaylı ötürücü hesabına əldə edilə bilər. Qapının etibarlı surətdə bağlı saxlanılması məqsədi ilə müxtəlif növ qurğular və qıfılların istifadə edilməsi tövsiyə olunur.

Aralanan qapıların öz-özünə bağlanma qurğusu ***şəkil 2***-də göstərilmişdir. Maili yönəldici (1) üzrə blokların (2) üstündə asılmış qapı layı (3) əks yük (4) vasitəsi ilə saxlanılır. Yanğın zamanı qapının çərçivəsi üzərində quraşdırılmış açar (5) əriyir, bu da yükü (4) saxlayan burazın azad olunmasına və qapı oyuğunun bağlanmasına gətirib çıxardır. Qapı layının hərəkət istiqaməti diyircək (6), kip bağlanması isə dayaqlar (7) vasitəsi ilə təmin edilir.

Qaldırılıb-endirilən qapı üçün iki əks yük nəzərdə tutulur. Əks yüklərin kütləsi qapı layını yuxarıda saxlamağa imkan verir. Bu zaman qapı layının kütləsi yükün (4) kütləsindən bir qədər artıq olur. Açar (5) əriyən zaman kiçik yüklü (9) buraz azad olur və qapı layı yönəldicilər üzrə yükü (4) qaldıraraq özü aramla aşağı enir (**şəkil 2**).

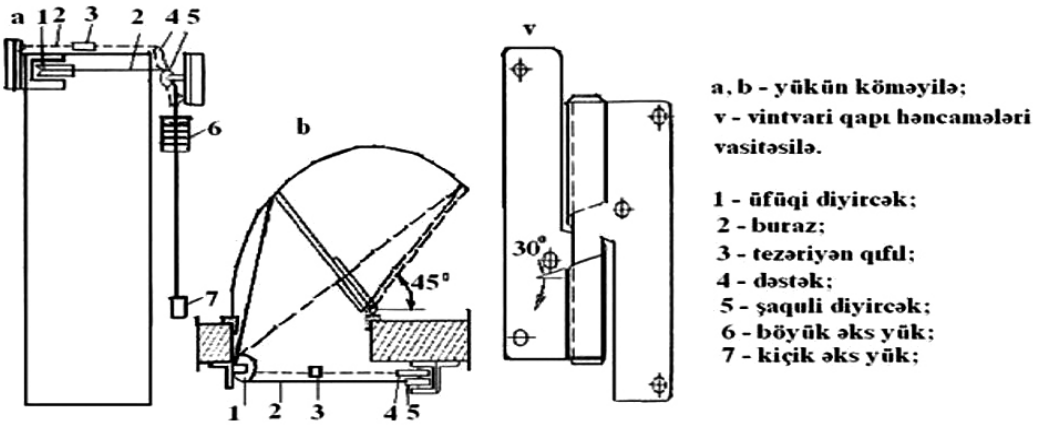

Şəkil 1. Birlaylı asma qapıların öz-özünə bağlanma mexanizmi

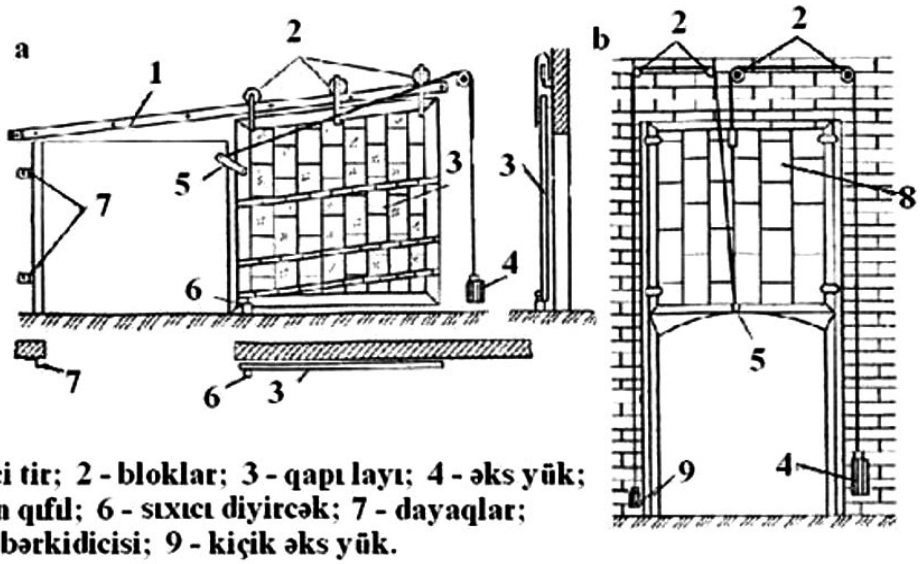

Şəkil 2. Aralanan və qaldırılıb-endirilən qapıların öz-özünə bağlanma qurğuları

Yanğına qarşı qapı, darvaza və qapaqların tətbiqi

Asılma üsuluna görə yanğına qarşı asma qapılar birlaylı bina və qurğularda daha geniş tətbiq edilir. Onlarla qorunmuş qapı oyuqlarını, qapılarda quraşdırılmış özübağlayıcı və kipləşdirici qurğuları hər iki tərəfdən maneəsiz (açar işlətmədən) açılmasına imkan verilirsə, təxliyyə çıxışı kimi istifadə edirlər.

Aralanan və qaldırılıb-endirilən qapılardan (darvazalardan əsasən, texnoloji keçidlərin, anbar otaqları və qurutma kameralarındakı oyuqların mühafizəsi üçün istifadə edilir. Təxliyyə yollarında aralanan və qaldırılıb-endirilən qapılar quraşdırılmır.

Partlayış təhlükəli otaqlarda yalnız qığılcıma-

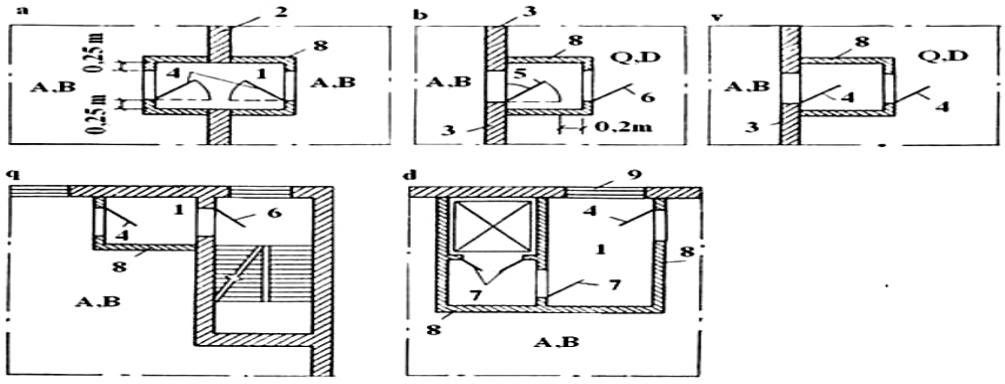

a – partlayış-yanğın təhlükəli istehsalatların ayrılması zamanı;
b; v-I tip yanğına qarşı divardakı qapı keçidinin mühafizəsi zamanı;
q – pilləkən qəfəsinə girişdə; d – liftə girişdə;
A, B, V, Q, D – yanğın təhlükəsinə görə otaqların kateqoriyaları.
1 – tambur-şlüz;
2 – I və II tip yanğına qarşı divarlar, I tip yanğına qarşı arakəsmələr;
3 – I tip yanğına qarşı divar; 4 – II tip yanğına qarşı divar;
5 – I tip yanğına qarşı qapı; 6 – qalınlığı 4 sm-dən az olmadan boşluqlarsız ağac qapılar; 7 – yanmayan materialdan qapılar;
8 – I tip yanğına qarşı arakəsmələr; 9 – II tip yanğına qarşı pəncərələr.

Şəkil 3. Tambur-şlüzlərin quraşdırılması sxemi

davamlı qapılar quraşdırılır. Onlarda mexaniki təsirdən qığılcım əmələ gəlməsinin qarşısını almaq üçün bütün sürtünən hissələri latun və digər əlvan metallarla örtürlər.

Tambur-şlüzlər o zaman nəzərdə tutulur ki, qapı və texnoloji keçidlərin təkcə yanğından deyil, eyni zamanda, qaz və tüstünün keçməsindən də etibarlı mühafizəsi tələb olunsun. Onun üçün tambur-şlüzlər həcmi daxilində xüsusi havadəyişmə qurğuları vasitəsi ilə 20 Pa bərabər artıq hava təzyiqi yaradılır **(şəkil 3).**

Daimi hava təzyiqli tambur-şlüzləri partlayış-yanğın təhlükəsinə görə "A" və "B" kateqoriyalı otaqları bütün bitişik otaqlardan, dəhlizlərdən, pilləkən qəfəslərindən və lift şaxtalarından ayıran yanğına qarşı divar və arakəsmələrdə tətbiq edirlər. Lift şaxtalarının "A" və "B" kateqoriyalı otaqlardan izoləedilməsi zamanı elektrik qurğularının quraşdırılması qaydalarını nəzərə almaq lazımdır. Həmin qaydalara əsasən, partlayış təhlükəli mühit normal mühitli otaqlardan iki qapı ilə ayrılmalıdır. Bu zaman lift şaxtasının qapısı nəzərə alınmır, çünki həmin qapı qığılcım verən ucluqlarla əlaqəlidir. Yanğın zamanı hava təzyiqi yaradan tambur-şlüzləri zirzəmilərin, mərtəbənin otaqlarına çıxışın, damın, pilləkən qəfəslərinin və lift şaxtalarının izoləedilməsi üçün tətbiq edirlər.

Tambur-şlüzlərin plandakı minimal ölçüləri aşağıdakılardır:

– eni qapı oyuqlarının enindən azı 0,5 m-dən artıq olmalıdır (hər iki tərəfdən 0,25 m);

– dərinliyi qapı layının enindən 0,2 m-dən artıq, lakin 1,2 m-dən az olmayaraq;

– qapıların içəri açıldığı halda tambur-şlüzün dərinliyi iki qapı layının enindən 0,2 m-dən artıq olmalıdır.

Tambur-şlüzlərdən otaqlarda təxliyyə çıxışı kimi istifadə edildiyi hallarda onun qapıları bir istiqamətdə – təxliyyə istiqamətində açılmalıdır. Digər hallarda isə qapıların istiqamətini şlüzə tərəf qəbul etmək məqsədəuyğundur.

Texnoloji keçidlərin mühafizəsi

Yanğına qarşı sədlərdən müxtəlif növ kommunikasiyalar keçərkən, adətən, tikiş və boşluqları sement məhlulu ilə doldururlar. Vaxtaşırı texnoloji keçidlərin mühafizəsi üçün yanğına qarşı qapılar, darvazalar, qapaqlar, klapanlar, tambur-şlüzlərdən istifadə edilir. Texnoloji keçidlərdən müxtəlif növ konveyer və texnoloji xətlərin buraxılması zamanı onların mühafizəsi xüsusi qayğı və diqqət tələb edir. Konveyerlərin keçməsi üçün divarlardakı dəliklər kifayət qədər iri olur və çox vaxt yanğının yayılmasına səbəb olur. Dənəvari, iriqabaritli məmulatları bir yerdən digər yerə daşıyan nəqledicilər üçün keçidləri, adətən, aralanan qapaqlarla mühafizə edirlər. Onların öz-özünə bağlanma üsulu aralanan qapıların mexanizmi ilə analojidir. Qapaqlar keçidin kifayət qədər kip bağlanmasını təmin etmədiyindən, onları dairəvi su pərdələri ilə tamamlayırlar.

Kiçik ölçülü, dənəvari və səpələnən məmulatları daşıyan nəqledicilər üçün keçidlər sıxıcı tipli yanğına qarşı klapanlarla mühafizə oluna bilər. Bu qurğunun iş prinsipi ondan ibarətdir ki, tezəriyən (2) qıfılı əritdikdə (1) əks yüklü (5) klapanını artıq üfüqi vəziyyətdə saxlaya bilmir və (3) yükünün təsiri altında sərt bərkidilmiş (4) qolu ilə birlikdə fırlanaraq konveyer lentini (7) çərçivəsinə sıxır. Bu zaman (8) yumrucuğu (6) yekun açarının ştokunu azad edərək nəqledicini dayandırır **(şəkil 4).**

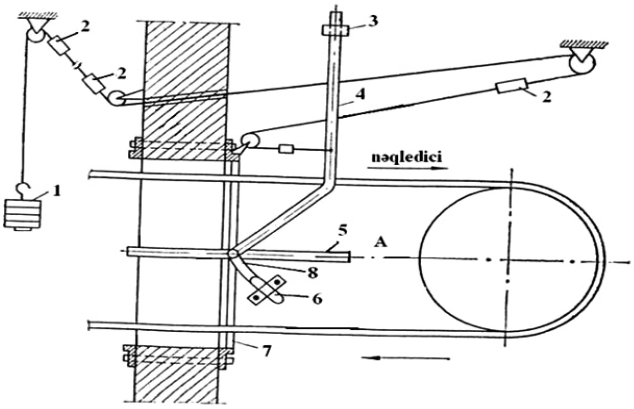

1 - əks yük; 2 - tezəriyən qıfıl; 3 - yük; 4 - dəstək; 5 - klapan; 6 - yekun elektrik açarı; 7 - klapanın çərçivəsi; 8 - yumruqcuq;

Şəkil 4. Yanğına qarşı klapan. NSZ-11 AM

Nəqledicinin lentinin sıxılması üçün klapanların bir neçə növü mövcuddur. Onlar mürəkkəb konstruktiv quruluşuna və az etibarlılığına görə təcrübədə geniş tətbiq olunmurlar. Yanğın zamanı sıxıcı klapandakı boşluqlar konveyer lenti vasitəsi ilə yanğının qonşu otaqlara yayılması təhlükəsini yaradır.

Bütün nəzərdən keçirilən hallarda klapan və sədlərin minimal odadavamlılıq həddi texnoloji keçidin qorunması nəzərdə tutulmuş yanğına qarşı səddin odadavamlılıq həddinə uyğun olmalıdır. Partlayış, yanğın təhlükəsinə görə "V", "Q" və "D" kateqoriyalı qonşu otaqlar arasında əlaqə üçün tələb olunan yanğına qarşı divarlar və arakəsmələrdəki keçidlərin qorunması üçün açıq tamburlar nəzərdə tutulur. Açıq tambur uzunluğu 4 metrdən və döşəməsinin sahəsinə 11 m-dən az olmayan, su sərfinə malik avtomatik yanğınsöndürmə sistemi ilə təchiz edilmiş qapı və pəncərəsiz tunel şəklində inşa olunur **(şəkil 5).** Tamburun qoruyucu konstruksiyalarının odadavamlılıq həddi 0,75 saatdan az olmayaraq icra edilir.

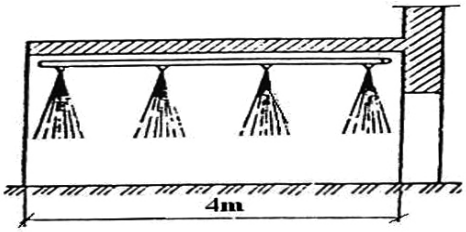

Şəkil 5. Su pərdəli açıq tambur

Teatr-tamaşa müəssisələrində səhnə keçidlərinin mühafizəsi üçün nəzərdə tutulmuş qurğu yanğına qarşı pərdə adlanır. Sözügeden müəssisələrin layihələndirmə normalarına əsasən, 800 və daha artıq yeri olan tamaşa zallarında yanğına qarşı pərdələr nəzərdə tutulur. Yanğına qarşı pərdə yanğının peşəkarcasına söndürülməsinin təmin edilməsində böyük məna kəsb edir. Həmin konstruksiya uyğun odadavamlılıq, möhkəm və qazkeçirməzlik həddinə malik olmalıdır.

Portal keçidin qapanması sxemindən asılı olaraq, yanğına qarşı pərdələr *qaldırılıb-endirilən və aralanan* kimi növlərə bölünür. Layların sayına görə isə birlaylı və ikilaylı olurlar.

Birlaylı qaldırılıb-endirilən pərdəni blokların üstündən atılmış və konturyüklə birləşdirilmiş polad kanatlar vasitəsi ilə iki nöqtədən asırlar. Bundan əlavə, pərdə kanat və bloklar vasitəsi ilə bucurqadla birləşdirilir. Konturyük pərdənin mühərriksiz və heç bir maneəsiz enməsini təmin edir. Bəzən qaldırılıb-endirilən pərdəni ikilaylı icra edirlər. Bu sxemdə üst lay alt laydan bir qədər böyük və mütləq ağır olmalıdır. Bucurqadın əyləcini azad etdikdə üst lay aşağı hərəkət edir və kanatlar vasitəsi ilə alt laya təsir edərək, onu təmas nöqtəsinədək qalxmağa məcbur edir.

İkilaylı qaldırılıb-endirilən pərdədən səhnənin kifayət qədər hündür olmadığı hallarda, birlaylı qaldırılıb-endirilən pərdənin tətbiqi mümkün olmadıqda istifadə edilir. Adı çəkilən pərdənin birlaylıdan üstünlüyü ondan ibarətdir ki, ikilaylı pərdə portal keçidi daha tez bağlayır, daha az kütləyə malikdir və konturyükdən azaddır. Lakin ikilaylı pərdənin konstruksiyası birlaylı pərdənin konstruksiyasından daha az etibarlıdır. Belə ki, ikilaylı təmas xəttinin mövcudluğu tüstüdən mühafizəni zəiflədir. Aralanan birlaylı pərdənin hərəkət sxemi elə seçilməlidir ki, bucurqadın əyləcini azad etdikdə pərdə konturyükün təsiri altında portal keçidi bağlasın.

İkilaylı aralanan pərdənin hərəkət sxemi də birlaylını təkrar edir, lakin kanat-blok sistemində blokların sayı və kanatların ümumi uzunluğu artırılır. Bucurqadın gücü və konturyükün çəkisi də dəyişilir.

Qeyd etmək lazımdır ki, aralanan pərdələrdən az istifadə olunur, çünki layların diyircəklər üzərində hərəkətinin təmin olunması üçün səhnənin planşetində dəliklərin quraşdırılması tələb olunur. Bu da öz növbəsində tamaşa zamanı səhnə meydançasından tam istifadə olunmasını məhdudlaşdırır.

Yanğına qarşı pərdələrin hərəkət mexanizminə aid bir sıra tələblər irəli sürülür. Bunlardan ən əsası maneəsiz hərəkət və portal keçidin tez bağlanmasıdır. Səhnənin portal keçidinin bağlanması zamanı yanğına qarşı pərdənin hərəkət sürəti 0,2 m/san-dən az olmamalıdır. Bu hərəkət yanğın postundan, səhnə və bucurqad otağında məsafədən idarə oluna bilər. Pərdə hərəkət barədə xəbər verən səs siqnalizasiyasına malik olmalıdır.

Konstruktiv icrasına görə yanğına qarşı pərdələr səhnə tərəfdən istilik izoləedici materiallarla yüksək temperaturun təsirindən mühafizə olunmuş metal karkas halında sərt həcmi sis-

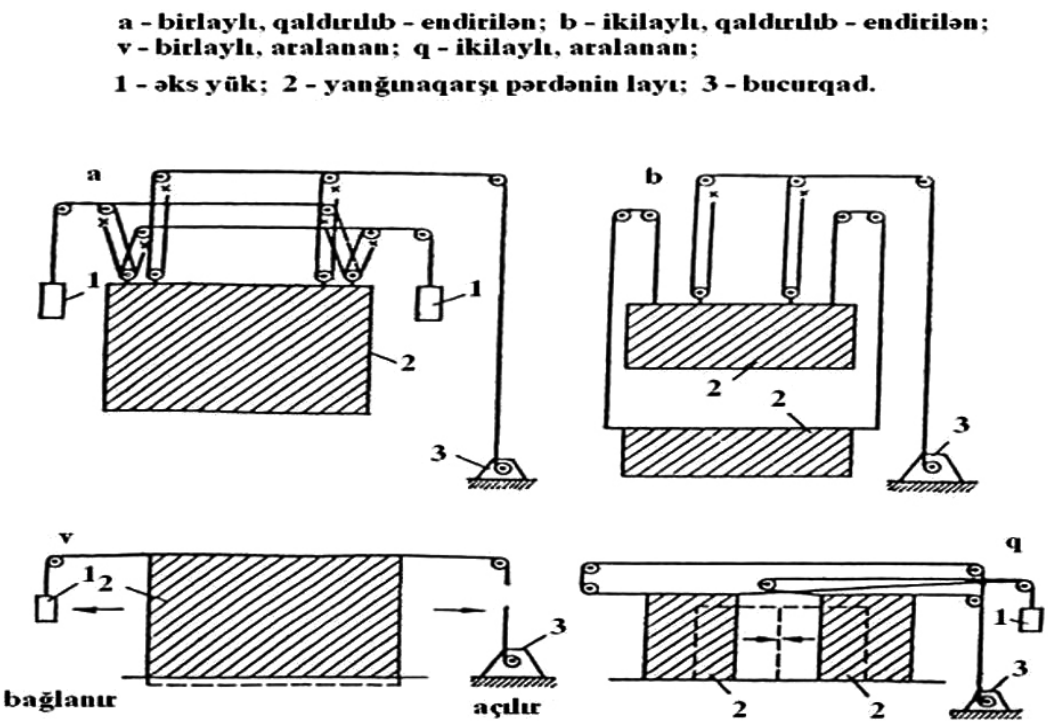

Şəkil 6. Yanğına qarşı pərdələrin asılma və yerdəyişmə mexanizmlərinin sxemi

temdən ibarətdir. Pərdənin karkası səhnənin hündürlüyünün hər bir metrinə 10 Pa və artıq yüklənmə əmsalı 1,2 qəbul edilməklə tamaşa zalı tərəfdən normativ üfüqi təzyiqə görə hesablanır. Bu zaman karkasın metal elementlərinin əyilməsi, temperatur təsirləri nəzərə alınmaqla ($t=200^0S$ olduqda), onların uzunluğunun 1200 nisbətini aşmamalıdır. Karkasın temperatur təsirindən mühafizəsi və yanma məhsullarının laydan keçməsinin qarşısını almaq məqsədi ilə, yanğına qarşı pərdənin istilik izoləedici qatını yalnız səhnə tərəfdən nəzərdə tuturlar. Həmin izoləedici qatın materialı yanmayandır, yaxşı qoruyucu xüsusiyyətlərə malikdir və qızma zamanı toksik, termik parçalanma məhsulları ifraz etmir.

Yanğına qarşı pərdənin layı portal keçidi yan tərəfdən 0,4 metrdən, üstdən isə 0,2 metrdən az olmayaraq qapayır. Pərdənin portal divarla təmas yerlərinin kipliyini – dolanbac kipləşdiricilər, qum qapayıcıları və digər texniki həllər vasitəsi ilə təmin edirlər.

Yanğına qarşı divarların yanğın təhkükəsizliyi tələblərinə uyğunluğunun təyini metodikası

Yanğına qarşı divarların yanğın təhlükəsizliyinin tələbləri, layihə və real həllərlə uyğunluğunu təyin edərkən, ilk növbədə, onların quraşdırılmasının zəruriliyi müəyyən edilir. Yadda saxlamaq lazımdır ki, bərabər şərtlər daxilində binanın yanğına qarşı bölmələrə ayrılması I tip yanğına qarşı divarlarla yerinə yetirilməlidir. Bu zaman yanğına qarşı divarların sayı (n) aşağıdakı düsturla müəyyən edilir:

$$n= (S_{bina}/ S_{bölmə})$$

Burada; S_{bina} – binanın planda sahəsi, metr; $S_{bölmə}$ – sahə və xüsusi normalarla normalaşdırılan, yanğına qarşı bölmə hədlərində mərtəbənin sahəsidir.

Əgər birinci mərtəbənin üstündə I tip yanğına qarşı mərtəbələrarası örtük nəzərdə tutulubsa, layihə üzrə S_{bina} təyin edilərkən, düsturda I mərtəbənin sahəsi nəzərə alınmır. Anbar və istehsalat binaları üçün yanğına qarşı bölmənin normalaşdırılan sahəsi mərtəbələrarası örtüklərdə açıq keçidlərlə birləşdirilmiş mərtəbələrin sahələr cəmindən artıq olmamalıdır. I tip yanğına qarşı divarların zonalar, birmərtəbəli binalarda isə II tip zonalar tətbiq edilə bilər. Layihələrdə II tip yanğına qarşı zonalar tətbiq edilərkən, yanğına qarşı bölmənin normalaşdırılan sahəsi 0,5 əmsalı ilə qəbul edilməlidir.

Həmçinin, bina hissələrinin funksional təyinatına görə daxilində və ya zahirində tikilən əlavə otaqlardan yanğına qarşı sədlərlə ayrıla bilər. Bu baxımdan tələb olunan yanğına qarşı sədlərin növü və tipini müəyyən etmək üçün xüsusiləşdirilmiş tikinti normalarını rəhbər tuturlar. Daha sonra layihə materiallarına əsasən, yanğına qarşı divarların mövcudluğunu, onların konstruktiv icrasını və faktiki odadavamlıq həddini müəyyən edirlər.

Nəticə. Yuxarıdakıları nəzərə alaraq bu nəticəyə gəlmək olar ki, yanğına qarşı divarların yanğın təhlükəsizliyi qaydalarına uyğunluğunun təyini zamanı aşağıdakılara diqqət yetirilməlidir:

- ***yanğına qarşı divarların tələb olunan miqdarı və onların tipləri;***
- ***yanğına qarşı divarların odadavamlılığı (karkasın, panellərin və ya dənəvari doldurucuların; asqı düyünlərinin panellərə birləşmə yerlərinin kipliyi, konstruksiyanın elementlərində yanar materialların tətbiq edilməsi);***
- ***yanğına qarşı divarların möhkəmliyi (küləkdən yüklənmə və konstruksiyaların birtərəfli uçulması zamanı);***
- ***zahiri qoruyucu konstruksiyalarla kəsişməsi (örtüklər, divarlar, tam və ya qismən şüşələnmiş divarlar, karnizlər və s.);***
- ***binanın bir hissəsinin digərinə bucaq altında birləşməsi yerlərində yanğınaqarşı divarın yerləşdirilməsi zamanı zahiri qapı və pəncərələr arasındakı məsafə;***
- ***üfüqi konstruksiyaların elementlərinin, mərtəbələrarası örtüklərin yanğına qarşı divara dayaqlanması;***
- ***yanğına qarşı divardakı keçidlərin sahəsi;***
- ***qapı və texnoloji keçidlərin mühafizəsi üsulları.***

ƏDƏBİYYAT

1. Зенков Н. И. Строительные материалы и их поведение в условиях пожара. М: ВИПТШ МВД СССР, 1974.

2. Ройтман М.Э., Комиссаров Е.П., Пчелинцев В.А. Пожарная профилактика в строительстве. М: Стройиздат, 1978.

3. İsmayılov İ.O. Yanğının inkişafının və söndürülməsinin fiziki-kimyəvi əsasları. Bakı, 2011.

R.Verdiyev

Security of doors and technological pathways at fire barriers

Abstract

The article explains the following issues: security of doors and technological pathways in fire barriers, application areas of fire-protective doors, gates and lids, types and purpose of single-leafed doors, automatic locking mechanism, automatic locking devices of sliding and folding doors, fire curtains, sliding water curtain barriers, hanging and displacement mechanisms of fire curtains, methodology for determining the compliance of fire walls with fire safety requirements.

Р.Вердиев

Защита дверей и технологических переходов на противопожарных барьерах

Аннотация

В статье предусмотрены защита от дверных и технологических проходов на противопожарных барьерах, противопожарных дверях, воротах и клапанах, типы и назначение одностворчатых дверей, противопожарные самоблокирующиеся устройства, самостопорящиеся раздельные и ненагруженные двери, противопожарная защита. Гидроизоляционные барьеры (щиты), огнезащитные механизмы подвески и перемещения, а также методология определения противопожарных стен в соответствии с требованиями пожарной безопасности.

AZƏRBAYCANDA DUAL PEŞƏ TƏHSİLİNİN TƏTBİQİ ƏHƏMİYYƏTİ

Məhəmməd Məmişzadə,
Almaniya Beynəlxalq Əməkdaşlıq Cəmiyyəti (GIZ) GmbH
EDVET layihəsi, özəl sektor üzrə ekspert, inkişaf iqtisadçısı,
beynəlxalq inkişaf üzrə magistr
e-mail: mahammad.mamishzada@gmail.com

Ötən yüzildə dayanıqlı inkişafın təmin edilməsi məqsədi ilə müxtəlif iqtisadi inkişaf modelləri irəli sürülmüşdür. Lakin zamanla bütün modellər arasından ən son olaraq davamlı inkişafa səbəb ola biləcək iqtisadi modellər insan kapitalına əsaslanır. İnsan kapitalının inkişafında isə əsas yeri rəqabətqabiliyyətli, istehsalyönümlü əmək qüvvəsinin formalaşmasına bilavasitə təsir göstərən peşə təhsili tutur.

İnkişaf etmiş ölkələrdə məzunların 40-60%-i ümumi orta təhsildən sonra ilkin texniki-peşə təhsili müəssisələrinə daxil olduğu halda, Azərbaycan üçün bu göstərici 11%-dir. Xüsusilə də müstəqillik əldə etdikdən sonrakı dövrdə peşə təhsilinə maraq azalmış və tələbə qəbulu rəqəmlərində də bu, öz əksini tapmışdır:

Dünyanın endogen inkişaf modelinə, bilik iqtisadiyyatına keçidi dönəmində dünya təcrübəsində sosial və iqtisadi inkişafda insan amilinin vacibliyi faktı hamı tərəfindən qəbul edilir. Bu fakt texnoloji inkişaf dövründə milli iqtisadiyyatların dayanıqlı inkişafı baxımından həlledici rol oynayır. Yaranmış şəraitdə uzunmüddətli və keyfiyyətli insan potensialının yaradılması məsələsi olduqca zəruridir.

Peşə təhsilində mövcud problemlər

Hazırda ölkəmizin peşə təhsili sahəsində bir çox problemlər mövcuddur ki, EDVET layihəsi də bu problemlərin həll edilməsi üçün müəyyən işləri həyata keçirir. Belə ki, peşə təhsili məzunları bəzi hallarda öyrəndiyi peşə üzrə sənayenin

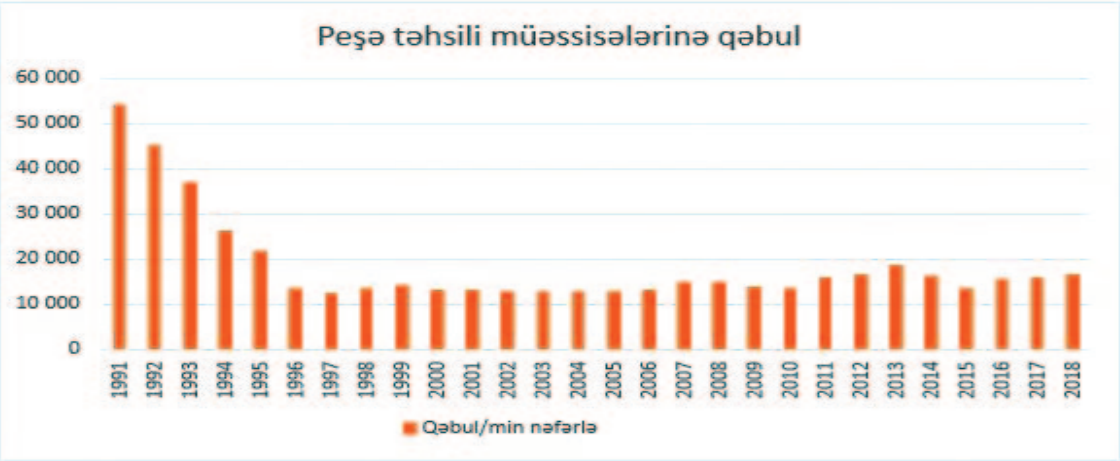

Mənbə: Azərbaycan Respublikası Dövlət Statistika Komitəsi

tələblərinə cavab verə bilmir, eyni zamanda, müəssisələr tərəfindən də PTT müəssisələrinin diplomuna olan inamsızlıq məzunların əmək həyatına keçidinə çətinliklər yaradır. Peşə-ixtisas və orta ixtisas təhsili kurikulumları, dərslik və dərs vəsaitləri əksər hallarda müasir dövrün tələblərinə cavab vermir. Həmçinin PTT müəssisələrinin əksəriyyətində maddi-texniki bazanın artıq köhnələrək ya tam, ya da qismən sıradan çıxması tədrisin keyfiyyətini azaldır.

2016-cı ildən başlayaraq peşə təhsilinə dövlət qayğısı xüsusilə artmış və Respublika Prezidentinin müvafiq sərəncamı ilə "Azərbaycan Respublikasında Peşə təhsili və təliminin inkişafına dair Strateji Yol Xəritəsi" sənədi qəbul olunmuşdur. Ancaq keçirilən islahatlara rəğmən peşə təhsilində problemlər hələ də qalmaqdadır.

Mütərəqqi haldır ki, Təhsil Nazirliyinin "ASAN xidmət"lə birgə reallaşdırılan "ASAN peşə" layihəsi çərçivəsində peşə təhsili müəssisələrinə sənəd qəbulu bir çox subyektiv halların qarşısını alsa da, bəzi problemlər hələ də qalmaqdadır. Belə ki, bəzi hallarda tələbələr məktəbə seçdiyi peşənin tələblərinə istək, səviyyə və qabiliyyətlərinin uyğun gəlmədiyi halda qəbul olur, lakin sonradan o, müəssisə üçün davamiyyət və tədrislə bağlı bəzi problemlər yaradır.

EDVET layihəsi mümkün hallarda sadalanan problemlərin həlli üçün müəyyən təkliflər vermiş və layihə çərçivəsində pilot olaraq onların həllinə yönəlmiş fəaliyyətlər həyata keçirtmişdir.

Dual peşə təhsili

Dual peşə təhsili və təlimini bəzən ***"bir dam altında iki dünya"*** da adlandırırlar. Bunu iş prosesi dünyasında şirkətlər və təhsil dünyasında peşə təhsili müəssisələri birlikdə həyata keçirirlər. Alman modelində şirkətlər tərəfindən palatalar və sosial tərəfdaşlar konsepsiyaya əsasən, şirkət təlimlərinin necə və nə cür olduğunu müəyyən edir, idarəetməni həyata keçirir və ümumi prosesə nəzarət edirlər. Dövlət də öz müqabilində sosial partnyorlara və palatalara səlahiyyət verir, peşə təhsili müəssisələrini hüquqi çərçivə, məlumat bazası və resurslarla təmin edir.

Dual peşə təlimi daha çox təcrübəyə əsaslandığı üçün təlimlərin 70%-i müəssisələrdə baş tutur. Bu zaman müəssisə rəsmən tələbəni müqavilə ilə əməyə cəlb edir, işi müqabilində tələbəyə ödəniş edir və real iş şəraitində avadanlıqlarda işləməsinə şərait yaradır. Təhsilin digər 30%-i isə peşə təhsili müəssisələrində baş tutur. Burada artıq təhsil hüququ reallaşır, tələbələr təlimçi və müəllimlərlə təmin edilirlər. Qeyd edək ki, məhz tədris paralel olaraq həm iş yerində və həm də PTT müəssisəsində baş tutduğu üçün, təhsilin bu formasına dual, yəni **"ikili"** təhsil deyilir. İş yerində və PTT müəssisəsində keçiləcək dərslərin zaman bölgüsündə təhsil müəssisələri sərbəstdir. Məsələn, ixtisasdan asılı olaraq tələbə həftənin 3 günü iş yerində, 2 günü təhsil ocağında, yaxud 2 həftə iş yerində, 1 həftə təhsil ocağında və ya tamam digər bölgü ilə təhsilini davam etdirə bilər.

Alman dual peşə təhsili, həmçinin ümumi dərslərin 1/3-ni təşkil etməklə, ümumi təhsil mövzularında da dərslər təklif edirlər. Bu növ təhsilin ən böyük üstünlüyü ondan ibarətdir ki, o, tələbələrin təhsil dünyasından iş dünyasına keçidini asanlaşdırır. Bundan başqa, digər belə faydaları da vardır ki, tələbələr iş imkanları və yaxşı gəlir üçün vacib olan peşə, bilik və bacarıqlara yiyələnir, təlimlər ərzində şirkət tərəfindən müəyyən müavinət əldə edir, real iş şəraitində peşələrinin dərinliklərinə yiyələnir və son olaraq, müxtəlif iş və təhsil imkanlarına baş vurmaq üçün lazımi sertifikatları əldə edirlər. Bununla yanaşı, işəgötürənlər və hökumət də geniş anlamda yararlanır. Məsələn, işəgötürənlər şirkətin ehtiyaclarına cavab verən yüksək bacarıqlı (ixtisaslı) işçilər yetişdirmək imkanı qazanır və artıq kənardan əməkdaş cəlb etməsinə ehtiyac qalmır. Bu həmçinin yeni işçilərin təlimləndirilməsi baxımından da xərclərə qənaət edilməsinə imkan yaradır. Belə ki, şirkət peşə mərkəzində keçirilən dərslərin və təlimlərin məzmununun müəyyənləşdirilməsində özü birbaşa iştirak edir. Bu, hökumət üçün də xeyli sayda üstünlüklər yaradır. Məsələn, işəgötürənlərin dəstəyi sayəsində milli əmək bazarını təmin edəcək ixtisaslı mütəxəssislər hazırlanır. Peşə təhsili müəssisələrinin maddi-texniki bazasını yeniləməkdə dövlətdən asılılığı azalır və texnoloji cəhətdən özünümüasirləşdirmə sisteminə sahib olur. Həmçinin dual təhsil sistemi vasitəsi ilə PTT sistemini səmərəli idarə etməklə bərabər, müəssisələrin yaxından iştirakı ilə təhsilin keyfiyyətinə təminat yaradır. Onu da qeyd etmək olar ki, əmək bazarında olan tələb-təklifi əvvəl-

cədən müəyyən edib, daha çevikliklə təhsildə vakant yerləri ona uyğunlaşdırmaq olur.

Almaniyanın peşə təhsili sistemi, həmçinin böyük iqtisadi mənfəət gətirir. Nümunə olaraq göstərə bilərik ki, gənclərin məşğulluq məsələsinə müqayisəli baxsaq, Azərbaycanda gənclərin işsizlik səviyyəsi Almaniyadan 8% daha çoxdur – Azərbaycanda 6.4%, Almaniyada 14.2% (Dünya Bankının hesabatı, 2017).

Dual peşə təhsilinin uğurları dünyanın bir çox ölkələri tərəfindən artıq tətbiq olunmaqdadır. İspaniya, İtaliya, Yunanıstan, Portuqaliya, Slovakiya, Latviya, Cənubi Koreya, İndonezia, Columbiya, Ekvador, Peru və Meksika artıq dual peşə təhsili sisteminə keçid etmiş, Hindistan, Çin, ABŞ, Rusiya və Vyetnam da öz peşə təhsilini müasirləşdirmək və qismən dual təhsili tətbiq etmək üçün hazırda Almaniya dövləti ilə əməkdaşlıq etməkdədir.

EDVET layihəsi və dual peşə təhsilinin Azərbaycanda tətbiqi

"Qəbələ, İsmayıllı və Qax rayonlarında kənd təsərrüfatı və turizm sahəsində dualabənzər peşə təhsili və təlimi (PTT) pilotlarının yaradılması" (EDVET) layihəsi Avropa İttifaqı və Almaniya Federal İqtisadi Əməkdaşlıq və İnkişaf Nazirliyi (BMZ) tərəfindən maliyyələşir və Almaniya Beynəlxalq Əməkdaşlıq Cəmiyyəti (GİZ) tərəfindən icra olunmaqdadır. Layihənin məqsədi Qəbələ, İsmayıllı və Qax rayonlarında yerləşən 3 pilot peşə məktəbində Almaniyanın dualabənzər PTT yanaşmasının tətbiqi ilə kənd təsərrüfatı və turizm sahələrində peşə təhsili və təliminin cəlbediciliyini artırmaq, əmək bazarına uyğunluğunu təmin etməkdir.

Layihənin xüsusi məqsədi isə Qəbələ, İsmayıllı və Qax rayonları ərazisində 3 PTT mərkəzlərində, müvafiq olaraq Qəbələ Dövlət Peşə Təhsili Mərkəzi, Qax Peşə Liseyi və İsmayıllı Peşə Tədris Mərkəzində kənd təsərrüfatı və turizm sahəsində dualabənzər PTT pilot mərkəzlərinin yaradılmasıdır. Qeyd edək ki, layihənin əsas icraçı tərəfdaşı Azərbaycan Respublikası Təhsil Nazirliyi yanında Peşə Təhsili üzrə Dövlət Agentliyidir və layihə 2017-2020-ci illəri əhatə edir.

Layihə çərçivəsində dual PTT tam Almaniyada olduğu kimi tətbiq edilə bilmədiyi üçün bu "dualabənzər" sistem adlandırılmışdır. Seçilmiş peşə təhsili müəssisələrində hədəf olaraq kənd təsərrüfatı sahəsində "bitkiçilik mütəxəssisi", "heyvandarlıq mütəxəssisi", "aqroservis mütəxəssisi", "üzüm və şərab ustası", turizm sahəsində isə "mehmanxana inzibatçısı", "iaşə xidmətləri üzrə mütəxəssis" və "turizm agenti" kurikulumları əsasında fəaliyyət göstərən ixtisaslar seçilmişdir.

Qəbələ Dövlət Peşə Təhsil Mərkəzində Qəyyumlar Şurasının ilk görüşü

Layihə başlayan zaman yuxarıda qeyd edilən və digər istiqamətlərdə bir çox boşluqlar müəyyən edilmişdir. Regionda yerləşən müəssisələr və dövlət idarələri, həmçinin peşə təhsili müəssisələrinin müəllim və pedaqoji heyətinin iştirakı ilə dəyirmi masalar ətrafında mövcud problemlər müəyyənləşdirilmiş və layihə çərçivəsində qar-

şısının alınması üçün yollar düşünülmüşdür. Görüşlər əsasında alman və yerli mütəxəssislər tərəfindən Dualabənzər Peşə Təhsili və Təlimi Konsepsiyası işlənilib hazırlanaraq Peşə Təhsili üzrə Dövlət Agentliyinə təqdim edilmişdir.

Konsepsiyada irəli sürülən əsas məsələləri aşağıdakı kimi ümumiləşdirə bilərik:

• Yuxarıda qeyd edildiyi kimi, "ASAN xidmət" vasitəsilə qəbul müəssisə və məktəblərin hər hansı qərar vermək imkanını məhdudlaşdırmışdır. Öz nümunəsində bu praktika tam obyektivlik yaratsa da, bəzən sənəd verən tələbələrin seçdikləri ixtisasın mahiyyəti və tələbləri haqda anlayışı olmur. Konsepsiyanın hazırlanması zamanı görüşlərdə bu məqam xüsusi müzakir edilmiş və tələbə qəbulunda müəssisələrin iştirakının vacibliyi qeyd edilmişdir. Müəssisələrin qəbulda rolu ilə bağlı köklü dəyişiklik edilməsə də, layihə çərçivəsində yeni qəbul olunmuş tələbələrlə qəbuldan həmən sonra konsultasiya xarakterli görüşlər keçirilmiş və müəssisə əməkdaşları tərəfindən onlara karyera imkanları və seçimləri ilə bağlı ətraflı məlumat və məsləhətlər verilmişdir. Burada tələbələrə istehsalat təcrübələrini keçmək üçün əvvəlcədən bəyəndiyi müəssisəni seçmək və marağını ifadə etmək imkanı yaradılmışdır.

• Konsepsiyada həmçinin kənd təsərrüfatı və turizm sahəsi üzrə ixtisaslarda tədris planları və təqvimlərində əsaslı dəyişikliklər yer alır. Belə ki, tədrisin təşkil olunduğu regionun xüsusiyyətlərindən asılı olaraq keçilən modullar, kənd təsərrüfatı və turizm üzrə sektorun tələblərinə uyğunlaşdırılmış, istehsalat təcrübəsinin və iş yerində təlimlərin təqvimi dəyişdirilmiş, müxtəlif zaman aralıqlarında il ərzində bölüşdürülmüşdür. Əvvəlki tədris planlarında istehsalat təcrübəsi üçün mövsümi proseslər nəzərə alınmır, tələbə təhsilin ancaq son ilində müəssisəyə göndərilir və bu, bir neçə aya tamamlanırdı. Həmçinin, təhsilin bütün mərhələləri üçün eyni tətbiq edilən uzunmüddətli yay tətilində PTT tələbələri vacib öyrənmə mərhələlərini, məsələn, kənd təsərrüfatı sahəsində – məhsul yığımı, hazırlıq şumu və əlaqədar digər prosesləri qaçırırdılar. Dualabənzər PTT yanaşmasında isə istehsalat təcrübəsi üçün ümumi ayrılmış saat miqdarını dəyişdirmək mümkün olmasa da, bu saatlar bütün il ərzində bölüşdürülmüş və tələbələrə mövsümi olaraq istehsalın bütün mərhələlərində müəssisələrdə əyani iş prosesi ilə tanış olmaları üçün imkan yaradılmışdır. Tələbələr üçün həmçinin yay təcrübələri təşkil edilmiş, turizm sahəsində təhsil alanlar isə qış və yay tətilləri zamanında, regionda fəaliyyətin qızğın dövründə istehsalat təcrübəsinə cəlb edilmiş və həqiqi iş üçün gərəkən səriştələri daha dərindən mənimsəmələrinə şərait yaradılmışdır. Qeyd edək ki, yay dövründə təcrübə tələbələrin konstitusion məzuniyyət hüquqları ilə uyğun gəlmədiyi üçün layihə çərçivəsində bu fəaliyyət könüllü əsaslarla və valideynlərin aktiv iştirakı ilə həyata keçirilmişdir.

• Tədrislə bağlı, konsepsiyada yer alan digər bir məqam Almaniyada olduğu kimi, aralıq və yekun qiymətləndirmələrin müəssisələr tərəfindən praktiki təşkil edilməsidir. Layihə çərçivəsində hədəf ixtisaslarda aralıq və yekun qiymətləndirmələr, məhz müəssisə ərazisində şirkət təlimçilərinin nəzarəti altında praktiki olaraq həyata keçirilir.

• Həmçinin sənəddə Almaniyada olduğu kimi, sənaye ilə peşə təhsili müəssisəsini əlaqələndirən Qəyyumlar Şurası və onun nəzdində fəaliyyət göstərəcək Sektor-Peşə Komitələrinin yaradılması nəzərdə tutulmuşdur. Qəyyumlar Şurası sənaye ilə əlaqələrin daha çevik yaradılmasına və qarşıya qoyulan məsələlərə zamanında reaksiya verilməsini təmin etmək məqsədi daşıyır. Belə ki, artıq ötən aylarda Şuranın yaradılması ilə bağlı regionlarda geniş tərkibli görüşlər keçirilmiş və Əsasnaməsi işlənib hazırlanmışdır.

• Konsepsiyanın özündə də göstərildiyi kimi, uğurla tətbiq olunması üçün peşə təhsili müəssisələrinin hər birindən tədris işləri üzrə direktor müavini Dualabənzər PTT Mentoru olaraq seçilmiş və xüsusi təlimləndirilmişlər. Onlar dualabənzər PTT-nin tədrisinə nəzarət edərək, keyfiyyəti və dualabənzər yanaşmanın davamlılığını təmin edirlər.

EDVET layihəsinin gördüyü işlər və məqsədləri

EDVET layihəsi qeyd edildiyi kimi, dual peşə təhsilinin tətbiqindən başqa, bir çox hədəfləri də qarşısına almışdır. Belə ki, 6 hədəf müəyyən edilmiş və hər biri üzərində genişmiqyaslı işlər həyata keçirməklə artıq bəzilərinə nail olunmuşdur.

İsmayıllı Peşə Tədris Mərkəzinin "üzüm və şərab" ixtisası tələbələri üzüm yığımında

• Fəaliyyət göstərilən hədəf regionlarda – Qax, Qəbələ və İsmayıllıda peşə təhsili müəssisələrinin Strateji İnkişaf Planları mütəxəssislər tərəfindən konsultasiya görüşləri vasitəsilə hazırlanmış və tərəfdaşların ixtiyarına verilmişdir. Detallı şəkildə atılacaq addımlar və hədəflərə nail olmaq üçün görülməli işlərin həyatakeçirmə yolları göstərilən sənədlərdə, həmçinin peşə təhsili müəssisələrinin nəzdində yaradıla biləcək biznes konsepsiya ideyaları da yer almışdır.

• Hədəflərdən digəri isə peşə mərkəzləri ilə əməkdaşlıq edən özəl müəssisələr, kiçik və orta sahibkarların sayını artırmaq və peşə təhsili müəssisəsinin imkan və nüfuzunu gücləndirməkdir. Layihə başlayandan bugünədək kənd təsərrüfatı və turizm sahəsində əməkdaşlıq edilən müəssisələrin sayı 2 dəfədən çox artırılmış və artıq 55-i keçmişdir. Eyni zamanda, müəssisələrlə əməkdaşlıq daha da sıxlaşdırılmışdır. Müəssisələr ərazilərində öz mütəxəssislərini və texnikalarını təmin edərək peşə mərkəzləri üçün təlim sahələri ayırmışlar. Bu cür təlim-nümayiş sahələri İsmayıllı Aqro Park, Qəbələ Aqrokompleks, Gilan Aqrotexservis, və Ulu Aqro MMC-nin Qax Aqroparkında salınmışdır. Qeyd olunan təlim-nümayiş sahələrində beynəlxalq və yerli mütəxəssislər tərəfindən PTT müəssisələrinin ustaları, sahibkarlar, həssas qruplar və həmçinin tələbələr üçün müxtəlif məzmunda təlimlər keçirilmişdir.

İsmayıllı Peşə Tədris Mərkəzi ilə İsmayıllı Şərab-2 müəssisəsinin əməkdaşlığı isə xüsusi diqqətəlayiqdir. İsmayıllı Peşə Tədris Mərkəzində 2018-ci ildən tədris olunan "üzüm və şərab ustası" ixtisası EDVET layihəsi çərçivəsində dualabənzər PTT yanaşmasının pilot tətbiqi üçün seçilmiş ixtisaslardan biridir. Dualabənzər yanaşmanın tətbiq olunması üçün Mərkəzlə müəssisə arasında əldə olunan razılaşmaya əsasən, tədris mərkəzinin tələbələrinin təcrübə keçmələri üçün müəssisə tərəfindən 2 hektar üzümlük ərazi ayrılıb peşə mərkəzinin ixtiyarına verilmişdir. Mərkəzin "üzüm və şərab" ustası qrupunun tələbələri üzümün budanması, dibinin təmizlənməsi, yaşıl budanması, zərərvericilərdən qorunmasından başlayaraq, məhsul yığımı və son olaraq şərab istehsalınadək bütün mərhələlərində təlim keçərək, işləri tələbələrin özləri həyata keçirirlər. Yığılmış məhsulun 25%-i icarə haqqı olaraq müəssisəyə geri qaytarılacaq, 75%-i isə peşə mərkəzinin ixtiyarında olacaqdır.

• Digər bir hədəf isə istifadə olunan vəsaitlərin və kurikulumların hazırlanmasıdır. Bununla bağlı turizm sahəsində 3 yeni səriştəəsaslı kurikulum (tur bələdçisi, mehmanxana inzibatçısı, iaşə xidmətləri üzrə mütəxəssis) və 16 təlim vəsaiti hazırlanaraq Peşə Təhsili üzrə Dövlət Agentliyinə təqdim edilmişdir. Həmçinin yeni hazırlanmış bu kurikulumlar üzrə PTT müəssisələrinin usta və müəllimləri təlimləndirilmiş və 2019-cu tədris ilindən etibarən pilot PTT müəssisələrində tətbiq olunmağa başlanılmışdır.

• Peşə təhsili müəssisələrinin maddi-texniki bazasını yeniləmək də qarşıya qoyulan məqsədlərdəndir. Tədrisin keyfiyyətli təşkil olunması üçün hər 3 regiondan zəruri ehtiyaclar müəyyən edilmiş və onun üzərində işlər aparılmaqdadır. Belə ki, artıq bu ilin iyulunda İsmayıllı Peşə Tədris Mərkəzi üçün ford markalı minik avtobusu tələbələrin istehsalat təcrübəsinə gedişgəlişi üçün mərkəzin ixtiyarına verilmişdir. Qax Peşə Liseyi üçün mövcud çilingərlik və dülgərlik emalatxanalarının təmiri və bərpası, həmçinin Qəbələ DPTM də daxil olmaqla, emalatxanaların müəyyən avadanlıqlarla təchiz olunması hazırda masa üzərindədir.

• PTT müəssisələrinin usta və pedaqoji

heyətinin peşə üzrə bacarıqlırının artırılması məqsədi ilə, beynəlxalq və yerli mütəxəssislərin iştirakı ilə təlimlər keçirilmişdir. Cari ilin əvvəlindən başlayaraq kənd təsərrüfatı üzrə hər biri 1 həftə davam edən 3 təlim baş tutmuşdur. Təlimlər traktor, kombayn və aqreqatlardan necə istifadə olunması mövzusuna həsr edilmişdir. Növbəti ilin əvvəlinə kimi müxtəlif kənd təsərrüfatı mütəxəssisləri üçün zəruri mövzuları əhatə edəcək daha 5 təlimin də keçirilməsi nəzərdə tutulmuşdur.

Qeyd edək ki, təlimlərə məşğulluq idarələri vasitəsi ilə həssas qruplar və həmçinin müəssisələrin mütəxəssisləri də cəlb olunmuşdur. Fərqli qrupların qarşılıqlı münasibəti şəraitində keçən təlimlər iştirakçıların öyrənmə, həmçinin iş tapma imkanlarını optimallaşdırmışdır.

Əmək və Əhalinin Sosial Müdafiəsi Nazirliyi ilə birlikdə həssas qruplar üçün turizm və kənd təsərrüfatı sahəsində 3 ayadək davam edən 4 sertifikatlaşdırılmış və 1 sertifikatlaşdırılmamış qısamüddətli təlim kursu modulları hazırlanmışdır. Sertifikatlaşdırılmış təlim kursu konfrans və tədbir təşkilatçısı, tur animatoru, heyvandarlıq təsərrüfatı işçisi və balıq yetişdirmək üzrə peşələri əhatə edir. Eyni zamanda, üzüm yetişdirilməsi və şərab çəkilməsi üzrə də sertifikatlaşdırılmamış təlim modulu da hazırlanmışdır. Layihənin sonuna kimi 10 belə təlim modullarının hazırlanması hədəflənmişdir.

Layihə çərçivəsində Peşə Təhsili Mərkəzinin idarə heyətinin, inzibati heyətinin, ustaların, özəl sektor təlimçilərinin səriştəsinin artırılması məqsədi ilə müəllim və ustalar üçün aktiv öyrənmə və öyrətmə, inzibati heyət üçün özəl sektorla əməkdaşlıq, şirkət təlimçiləri üçün öyrətmə üsulları, didaktika üzrə yerli və beynəlxalq mütəxəssislərin hazırladığı modullar əsasında yerli mütəxəssislər tərəfindən təlimlər keçirilmişdir.

• Son hədəf olaraq PTT müəssisələri üçün kommunikasiya və tanıtım konsepsiyası hazırlanıb istifadəyə verilmişdir. Belə ki, hazırlanmış konsepsiya ictimaiyyətlə əlaqələrin uğurla qurulması üçün lazım olan əsas addımları və üsulları əhatə edir. Konsepsiyaya uyğun olaraq press yayımları izləyicilərlə bölüşülmüş, təşviqat materialları, broşürlar hazırlanıb həfəd qruplarına paylanılmış və tanıtım videoları hazırlanmışdır. Həmçinin fəaliyyətlərin işıqlandırılması üçün keyfiyyətli çəkilişlər həyata keçirilmiş və tanıtım konfransı da təşkil olunmuşdur.

Ölkə və ictimaiyyət üçün töhfəsi

Göründüyü kimi, layihəsinin miqyası geniş, sosial töhfəsi isə rəqəmlərlə ifadə edilməsindən daha dərindir. Layihənin sonunda ümid edirik ki, peşə təhsilinin cəlbediciliyi daha da artacaq, gənclər və həssas qruplar arasında məşğulluq məsələsi qismən də olsa, həll ediləcəkdir.

Onu da qeyd edək ki, əməkdaşlıq edən müəssisələrin çoxu layihə çərçivəsində məzun olacaq tələbələri işə qəbul etməklə bağlı maraqlarını ifadə etmişlər.

ƏDƏBİYYAT

1. Thomas Deissinger, “The German dual vocational education and training system as ‘good practice’?”, Local Economy 2015, Vol. 30(5) 557–567.

2. Kathrin Hoeckel and Robert Schwartz, “OECD Reviews of Vocational Education and Training, A Learning for Jobs Review of Germany”, September 2010.

3. Thomas Deissinger and Silke Hellwig, “Apprenticeships in Germany: modernising the Dual System” Erschienen in: Education + Training; 47 (2005), 4/5. - S. 312-324 https://-dx.doi.org/10.1108/00400910510601896

4. Peter Damlund Koudahl, “Vocational education and training: dual education and economic crises”, WCLTA 2010.

5. Susan Johns, Sue Kilpatrick & Barton Loechel (2004) Pathways from rural schools: does school VET make a difference? International Journal of Training Research, 2:1, 55-75, DOI: 10.5172/ijtr.2.1.55

6. The VETnet project | Success around the world with vocational training, PUBLISHER: DIHK Service GmbH Breite Straße 29 10178 Berlin, 2018

7. Prof. Dr. Dieter Euler. A study commissioned by the Bertelsmann Stiftung, “Germany’s dual vocational training system: a model for other countries?” © 2013 Bertelsmann Stiftung.

8. http://akademik.az/2017/10/təhsil-naziri-pesə-təhsilində-bir-sira-problemlər-movcuddur/

TƏLƏBƏLƏRDƏ PEŞƏ BACARIQLARININ FORMALAŞMASINDA FİZİKA FƏNNİNİN ROLU

Əlişah Gərayev,
Azərbaycan Respublikası Təhsil İnstitutunun aparıcı elmi işçisi, pedaqogika üzrə fəlsəfə doktoru, dosent
e-mail: garayev47@mail.ru

Aytəkin Məcidova,
132-134 nömrəli Təhsil Kompleksinin fizika müəllimi, metodist
e-mail: aytekin134@mail.ru

Ölkəmizdə bütün sahələrdə olduğu kimi, təhsilin səviyyə və pillələrində də əsaslı dəyişikliklər aparılmaqdadır. Bu dəyişikliklər tələbə şəxsiyyətinin formalaşması üçün bilik və bacarıqlara yiyələnməklə, müxtəlif peşələr üzrə səriştələrin formalaşdırılmasında özünü göstərir. Bu mənada peşə liseylərində çalışan ixtisas fənn müəllimlərinin əməyi ilə ümumtəhsil fənlərini tədris edənlərin əməyinin koordinasiyası təhsilalan gələcək peşə sahiblərinin lazımi səviyyəli ixtisaslaşmasına müsbət təsir göstərəcəkdir. Çünki peşə təhsili sistemində yeni texniki ixtisaslar üzrə işçi qüvvələrinin hazırlanmasına doğru istiqamətin dəyişməsi və ümumtəhsil fənlərinin tədrisində texniki-peşə ixtisaslarına uyğun fəaliyyətlərin təşkili xüsusi aktuallıq kəsb edir. Belə olan halda peşə liseylərində ənənəvi təhsil sistemindən fərqli olaraq, texniki ixtisaslar üzrə işçi qüvvəsinin hazırlanmasına da yanaşmalar dəyişilməlidir. Respublikamızın bütün regionlarında yeni istehsal və emal müəssisələrində gələcəkdə çalışacaq işçilərə bu gün verilən bilik və bacarıqlar regional xüsusiyyətlərə uyğun olmalıdır. Peşə təhsili müəssisələrində texniki ixtisaslar üzrə təhsilalan gənclərin lazımi elmi biliklərə və praktik bacarıqlara yiyələnmələrinin səviyyəsi yalnız həmin müəssisələrdə fəaliyyət göstərən ixtisas fənn müəllimlərinin səriştəliliyindən deyil, eyni zamanda, orada fəaliyyət göstərən fizika müəllimlərinin də peşəkarlığından çox asılıdır.

Təlim prosesində fizika fənnini tədris edən müəllimlərin fənn standartları ilə texniki ixtisasların məzmun standartlarını lazımi səviyyədə əlaqələndirə bilməsi gələcək peşə sahiblərinin formalaşmasına müsbət təsir göstərmiş olar. Bu gün peşə liseylərində ixtisas fənlərinin tədrisi ilə yanaşı, fizika fənninin təliminin metodiki sisteminin düzgün qurulması aşağıdakı vəzifələrin həyata keçirilməsini tələb edir:

– *peşə səriştəliklərini formalaşdırmaq;*
– *qruplarda işləmək bacarığı;*
– *layihələrin irəli sürülməsi;*
– *analitik təhliletmə;*
– *kommunikativ səriştəlilik;*
– *yaradıcı tətbiqetmə;*
– *müstəqil fəaliyyət göstərmək;*
– *təqdim etmək;*
– *özünütəhsil bacarığı.*

Bu vəzifələrin yerinə yetirilməsində təbiət elmləri içərisində xüsusi əhəmiyyət kəsb edən fizika fənninin rolunu görməmək mümkün deyil. Nəzəri araşdırmalara əsasən, söyləmək olar ki, tələbələrin müstəqil fəaliyyəti onun *təqdimetmə, təhliletmə, qruplarda işləmək* kimi kommunikativ bacarıqlarını inkişaf etdirməsinə, özünütəhsil fəaliyyəti isə *analitik təhlil, yaradıcı tətbiqetmə, layihələrin hazırlanması və peşə səriştələrinin* formalaşdırmasına müsbət təsir edəcəkdir. Lakin məktəb təcrübəsi göstərir ki, yuxarıda göstərilən vəzifələrin reallaşdırılmasında xeyli çətinliklər mövcuddur ki, bunlardan ən başlıcası peşə liseylərində öz seçimlərinə görə

müxtəlif texniki peşələrə yiyələnmək istəyən təhsilalanların tərkibindən asılıdır.

Peşə təhsili müəssisələrində təhsilalanlarla aparılan qısamüddətli müsahibələrdən aydın olur ki, burada təhsil alan tələbələr tam orta təhsil səviyyəsində oxumaq istəməyən və yaxud təhsil almağa özündə inamı olmayanlar, bilik və bacarıqları aşağı səviyyədə olanlar, peşə liseyinin ərazisinə yaxın ərazidə yaşayanlar, texniki-təmayüllü peşələrə marağı olanlar və texniki-təmayüllü ali məktəblərdə seçdiyi peşəyə uyğun təhsil almaq istəyənlərdir.

Deyilənlərə istinad edərək belə nəticəyə gəlmək mümkündür ki, təhsilə marağı az olan, hərəkətlərində kənara çıxmalara yol verən, öz imkanlarına inamsızlıq göstərən, tənbəllik edən, çalışmağa səy göstərməyən tələbələrin təlim prosesində fəallıqlarını artırmaq, onlara fiziki biliklərin həyati əhəmiyyətini anlatmaq peşə liseylərində fəaliyyət göstərən hər bir müəllimin qarşısında duran əsas məqsəd olmalıdır. Peşə liseylərində təhsil alan tələbələrin fizika fənninin öyrənilməsinə maraqlarının olmaması, yaxud da zəif olması fiziki anlayışların, qanunların, qanunauyğunluqların real həyat həqiqətləri ilə qazanacaqları peşələrlə əlaqəsinin mahiyyətini görə bilməmələridir. Bu fənnin təlim prosesində fənn standartlarına əsasən müəyyənləşdirilmiş tədris mövzusunun məzmunu, nəzərdə tutulmuş sərişləliklərin formalaşdırılması üçün (tələbələri maraqlandıra biləcək) seçilmiş təlim metodları, təlimin təşkili formaları, peşələrin formalaşdırılmasına köməklik göstərə biləcək tapşırıqların seçilməsi müəllimin peşəkarlığından çox asılıdır. Bununla yanaşı, fizika müəlliminin ixtisas fənləri üzrə tədris mövzularının mahiyyətinə daha yaxından bələd olması labüddür.

Nümunə üçün, *"Elektrik xətlərinin quraşdırılması və təmiri üzrə mütəxəssis"* ixtisası üzrə tələbələrin bilik, bacarıq və şəriştələrinin formalaşmasında ümumtəhsil fənni kimi fizikanın roluna diqqət yetirək. Göstərilən ixtisas üzrə *"Elektrotexnikanın əsasları"* fənninin tədrisində aşağıdakı təlim nəticələrinin formalaşdırılması nəzərdə tutulmuşdur: ***sabit cərəyan elektrik dövrəsini qurur və hesablama aparır, dəyişən cərəyan elektrik dövrəsini qurur və hesablama aparır; üçfazalı elektrik dövrələrinə, elektromaqnit induksiya qanunlarına, transformator və onun funksiyalarına dair məzmunun şərhi və s.*** kimi sadalanan təlim nəticələrinin formalaşdırılmasında fizikanın tədrisindən qazanılmış nəzəri bilik və praktiki bacarıqların xüsusi payı vardır.

Ümumilikdə götürsək, demək olar ki, fizika fənn kurikulumunun məzmun standartlarına uyğun mövzuların tədrisi peşə liseylərində təhsil alan tələbələrin fizika fənninə, peşə ixtisaslarına uyğun texniki-təmayüllü fənlərə maraqlarını artırır, onların nəzəri və praktiki bilik və bacarıqlarının inkişafına, sərişlələrinin yüksəlməsinə şərait yaratmış olur. XI sinifdə fizikanın tədrisində elektrik dövrələrində cərəyan şiddəti, potensial, gərginlik, elektrik tutumu, müxtəlif mühitlərdə elektrik cərəyanı, müqavimət, ifrat keçiricilik, tam dövrə, dəyişən cərəyan dövrəsi və dövrə hissəsi üçün Om qanunu, elektrik enerjisinin istehsalı və uzaq məsafələrə ötürülməsi və digər mövzuların tədrisinin ixtisas fənləri üzrə standartların reallaşdırılmasına təsirini görməmək mümkün deyil.

Fikrimizi ilk anda hamıya sadə görünən *"Dövrə hissəsi üçün Om qanunu"* mövzusunun tədrisi ilə əlaqələndirməklə şərh edək.

Elektrik dövrələrində cərəyan şiddəti, gərginlik və müqavimət arasındakı asılılığın öyrənilməsinin əsas qanunu Om qanunudur. Elektrotexnikada praktiki işlərin icrasında Om qanununun tətbiqini, mahiyyətini dərk etmək və düzgün istifadə etmək gələcək elektrotexniki peşə sahibləri üçün xüsusi əhəmiyyət kəsb edir. Dövrə hissəsi üçün Om qanunu belə ifadə olunur: *cərəyan şiddəti gərginlik ilə düz, müqavimət ilə tərs-mütənasibdir.* Göstərilən ixtisas üzrə tələbələrin peşə bacarıqlarını inkişaf etdirmək, sərişlələrinin formalaşdırılmasına kömək etmək üçün fizika fənninin tədrisində (XI sinif) məzmun standartlarının reallaşdırılması üçün müəyyənləşdirilmiş *"Naqillərin müqaviməti", "Elektrik cərəyanının işi", "Elektrik cərəyanının gücü", "Naqillərin ardıcıl və paralel birləşdirilməsi"* mövzularına praktikyönümün verilməsini məqsədəuyğun hesab etmək mümkündür.

Nümunə: "Naqillərin müqavimətinin ölçülməsi" adlı qısamüddətli laboratoriya işinin icrası fizika fənn kurikulumunun hər üç – fiziki hadisələr, qanunauyğunluqlar və qanunlar; maddə və sahə, qarşılıqlı təsir əlaqəli sistemlər; eksperimental fizika və müasir həyat-məzmun

xətləri üzrə məzmun standartlarının müəyyən elementlərini reallaşdırmaqla bərabər peşə ixtisası üzrə standartların reallaşmasına da kömək etmiş olur. Deyilənlərə istinadən, göstərilən laboratoriya işinin adına diqqət yetirsək fizika fənni üzrə məzmun xətlərinin hər üçünü orada görə bilərik. Yəni, müqavimət anlayışı Om qanunu ilə əlaqədar olduğundan – birinci (işarələmə şərtidir) maddə ilə, ikinci ölçmə ilə, üçüncü isə məzmun xətləri üzrə standartların elementlərini reallaşdırmaqla **"Elektrik xətt quraşdırıcısı"** peşə ixtisası üzrə aşağıdakı standartların reallaşmasına kömək edir:

• Elektrotexnikanin əsas qanunlarını sadalayır (Om, Coul-Lens qanunu).

• İşlədicilərin ardıcıl və paralel birləşməsini təsvir edir.

• Elektrik dövrəsinin əsas elementlərini şərh edir.

• Sabit cərəyan dövrəsinin işi və güçünü hesablayır.

• Sabit cərəyan dövrəsində qeyri-xətti elementləri müəyyən edir.

• Cərəyan mənbələrini (akkumulyator) müəyyən edir.

Müəllim fizika dərsində laboratoriya işinin müstəqil icrasına kömək etmək məqsədi ilə ilk anda lazımi bilik və bacarıqların mövcudluq səviyyəsini yoxlamaqla diaqnostik sorğu apararaq tələbələrə işin icrasına dair aşağıdakı ardıcıllıq sxemi üzrə alqoritm verir:

1. Ampermetr və Voltmetrin göstərişlərini qeyd edin.

2. Elektrik dövrəsinin sxemini çəkin.

3. Zəruri təchizatı (cihaz və avadanlıqlar) hazırlayın.

4. Om qanununun köməyi ilə naqilin ümumi müqavimətini hesablayın.

5. $\mathcal{J} = \frac{U}{R}$; $R_1 = \frac{U}{\mathcal{J}} = \frac{4{,}3v}{0{,}7A} = 6.1\ Om$

6. Reostat vasitəsi ilə cərəyanın şiddətini dəyişərək təkrarən müqaviməti hesablayın.

$$R_{orta}\ R_2 = \frac{3{,}5\ V}{0{,}6\ A} = 5{,}9\ 0m$$

7. Müqavimətin orta qiymətini tapın.

$$R_{orta}\ \frac{R_1+R_2}{2} = \frac{6{,}1+5{,}9}{2} = 6\ 0m$$

Təlimin nəticəsi:

⁎ Sabit cərəyan elektrik dövrəsini ifadə edən kəmiyyətləri hesablamağı bacarır.

⁎ İşlədicilərin ardıcıl və paralel birləşməsini təsvir edir.

⁎ Elektrik dövrəsinin əsas elementlərini şərh edir.

⁎ Sabit cərəyan dövrəsinin işi və güçünü hesablayır.

Standartların reallaşdırılmasına uyğun dərsin tətbiqetmə mərhələsində tapşırıq verilir: Müqavimətləri R_1=1 Om, R_2=2 Om, R_3=3 Om, R_4=4 Om naqillər ***şəkildə*** göstərildiyi kimi birləşdirilmişdir. Dövrədən sabit elektrik cərəyanı keçdikdə hansı naqildə ayrılan istilik miqdarı daha çox olar?

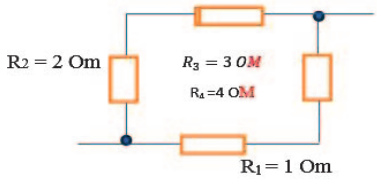

Verilir: R_1 = 1 Om
R_2 = 2 Om
R_3 = 3 Om
R_4 = 4 Om

Q_{max} = ?

Coul-Lens qanununa görə $Q=J^2Rt$ olduğu üçün hər bir naqildən keçən cərəyan şiddətini müəyyənləşdirmək lazımdır. Şəkildən göründüyü kimi, R_2, R_3 və R_1, R_4 müqavimətli naqillər ardıcıl birləşdirilmişdir. Ona görə də $R_{2\text{-}3}$=5 Om, $R_{1\text{-}4}$=5 Om olur. Qolların müqavimətləri eyni olduğundan onlardan keçən cərəyan şiddəti də eyni olacaqdır. Deyilənlərə istinadən demək olar ki, R_4=4 Om müqavimətli naqildən cərəyan keçdikdə daha artıq istilik miqdarı ayrılar.

Bu tipli məsələlərin həlli təhsilalanların peşə səriştəliklərini artırır, ardıcıl birləşmiş elektrik dövrələrini xarakterizə edən kəmiyyətləri daha dərindən mənimsəmələrinə səbəb olur.

Beləliklə, deyilənlərdən belə nəticəyə gəlmək olar ki, tədris zamanı təhsilalanların gələcəkdə yiyələnəcəkləri peşə üzrə bilik və bacarıqları fizika fənn kurikulumunun mövcud məzmun standartlarına uyğunlaşdırılarsa, bu, onlarda motivasiyanı artırar və təlim prosesinin praktiki tərəfinin ön plana çıxmasına şərait yaradaraq təlimi daha da səmərəli edər.

Peşə təhsili və insan kapitalı. Cild 2, №3, 2019 s.82-84

"DAYƏ" İXTİSASININ SƏRİŞTƏƏSASLI NÜMUNƏVİ TƏHSİL PROQRAMININ (KURİKULUM) TƏTBİQİ MƏSƏLƏLƏRİ

Günel Fərəcova,
Azərbaycan Respublikası Təhsil İnstitutunun
Peşə-ixtisas təhsili şöbəsinin mütəxəssisi
e-mail: g_ferecova88@mail.ru

Peşə təhsili müəssisələrində müasir əmək bazarının tələblərinə cavab verən, rəqabətəqabil kadr hazırlamağın ən mükəmməl və uğurlu yolu kompetensiyalara əsaslanan modul təlimi proqramlarının (kurikulumların) tətbiqidir. Çünki yalnız kompetensiyalara əsaslanan proqramlar (kurikulumlar) sürətlə dəyişən iqtisadiyyatın müasir tələblərinə uyğun kadr hazırlığına imkan verir. Belə təhsil proqramları (kurikulumlar) həmçinin əmək bazarının yönümlülük, çeviklik və şəffaflıq prinsiplərinə əsaslanır.

Cəmiyyətdə müxtəlif peşə və ixtisas sahiblərinə ciddi ehtiyacın olduğu nəzərə alınaraq, hökumət tərəfindən hər il əmək bazarının tələblərinə uyğun olaraq peşələrin siyahısı yenilənir və cəmiyyətin ehtiyaclarına uyğun kadr hazırlığı işi həyata keçirilir. Bu tədris ilindən peşə təhsili müəssisələrində ixtisaslı kadr hazırlığı həyata keçirilən belə peşələrdən biri də **"dayə"** ixtisasıdır.

Bu gün dayələrin təhsilli olmaması müəyyən mənada müsbət qarşılanmır, halbuki dayələr üçün konkret bir məktəb yoxdur. Odur ki, hələ də dayədən nələri tələb etmək və onun hansı keyfiyyətlərə malik olması bu günün müzakirə mövzusudur. Ekspertlərin fikrincə, onların uzunmüddətli təhsil almalarına o qədər də ehtiyac yoxdur, lakin müəyyən təlim görmələri vacibdir. Təlimin, təhsilin olmaması onların gələcəkdə öz hüquqlarını bilməmələrinə, uşaqların düzgün tərbiyəsi üçün lazımi bilik və bacarığa yiyələnməmələrinə səbəb olur.

Məlumdur ki, körpə dünyaya gəldikdən sonra ana bütün zamanını və gücünü onun inkişafına sərf edir. Balaca getdikcə böyüyür, ancaq ana işləmək, təhsil almaq və ya digər vacib işlər səbəbindən körpəyə zaman ayıra bilmir. Bu halda sual yaranır: ***"Uşağa kim baxmalıdır?"***. Əgər yaxınlarınız zamanında sizə kömək edə bilməyəcəksə, yaxud onların övladınızı ərköyün tərbiyə edəcəyinə şübhəniz varsa, yeganə çıxış yolu onu dayəyə etibar etməkdir.

Son zamanlar işləyən qadınların ictimai və sosial həyatda daha da fəallaşması, onların ev qayğıları, uşağabaxma kimi işlərdə köməyə ehtiyac duymalarını və bəzi reallıqları da nəzərə alsaq, yəni bağçalarda keyfiyyətli xidmətə inamın olmaması valideynlərin dayələrə üz tutmasına səbəb olur. Qarşıya belə bir sual çıxır: ***"Hər uşağa baxan dayədirmi?"***. Tarixən dayə daha çox yüksək təbəqəli, vəzifəli şəxslərin uşaqlarına baxan elmi, savadı ilə seçilən bir insan olmuşdur. Zaman keçdikcə bu sahəyə münasibət də dəyişilib. Bəzi iş tapa bilməyən ortayaşlı qadınlar öz övladlarını böyütdükləri üçün bu sahədə yetərincə təcrübəli olduqlarını düşünərək, həmin sənətə qazanc mənbəyi kimi baxıblar. Çünki bizim cəmiyyətdə bəzi hallarda dayə sadəcə uşağın yeməyini, geyimini vaxtında yatıb-durmasını təmin edən və bəzən də ev işlərinə

kömək edən şəxs kimi qəbul edilir. Əgər bir qadın bunları bacarırsa, onun fikrincə, o, normal dayə hesab edilə bilər. Əlbəttə, bu düşüncələr dayəlikdən daha çox xidmətçi peşəsinə uyğun gəlir. Ona görə də illərdir bu sənətdə inkişaf yoxdur, yəni dayəliyə hər kəsin görə biləcəyi bir iş kimi baxılır.

Hər şeydən əvvəl dayənin nitq qabiliyyətinə, uşaqla ünsiyyətdə rəvan danışmağına diqqət edilməlidir. Ümumiyyətlə, dayə, həm də yaradıcı şəxs olmalıdır ki, uşağı da yaradıcılığa meyilləndirsin. Araşdırmalar göstərir ki, nə çox yaşlı, nə də çox gənc dayələr məsləhət görülmür. Çünki müəyyən yaş dövründən sonra insanın uşaqlarla işləmək səbri olmur. Dayənin uşaqları sevməsi, işə hansı motivlə can atması olduqca önəmlidir. O evdə təsadüfi şəxs olmamalı, müsahibə zamanı uşağın maraqlarını təmin etməli, ünsiyyətdə isə diqqətli olmalıdır.

Peşə təhsili sistemində səriştələrə əsaslanan modul tipli kurikulumların tətbiqi ilə bağlı pedaqoji prosesin təşkili bu təhsil pilləsi üzrə dövlət standartlarının əhatə etdiyi komponentlərdən biri olub, əvvəldən müəyyənləşdirilmiş nəticələri əldə etmək üçün təhsilverənlərin (müəllimlər, məsləhətçilər, tyütorlar, tərbiyəçilər, fiziki tərbiyə və çağırışaqədərki hazırlıq rəhbərləri, istehsalat təlimi ustaları, praktik psixoloqlar, sosioloq-pedaqoqlar, məktəb rəhbərləri, metodistlər, təhsil müəssisələrinin dərnək və musiqi rəhbərləri, elmi-pedaqoji, tədris-köməkçi, eləcə də təhsil müəssisələrində çalışan, bilavasitə pedaqoji proseslə məşğul olan mühəndis-texniki işçilər, təlimatçılar, kitabxanaçılar, təhsili idarəetmə orqanlarının aparıcı struktur bölmələrinin əməkdaşları, təhsil müəssisəsi və orqanlarının təlim-tərbiyə ilə məşğul olan rəhbərləri, təhsil müəssisələrində çalışan konsertmeystr və məşqçilər, sosial müdafiə, səhiyyə və digər orqanların bilavasitə pedaqoji fəaliyyətlə məşğul olan, təlim-tərbiyə prosesində iştirak edən digər şəxslər, valideynlər və ya onların qanuni təmsilçiləri, təhsil prosesində iştirak edən idarə və özünüidarə orqanları və s.) əlaqələndirici, istiqamətverici, məsləhətçi; təhsilalanların (tələbələrin) isə tədqiqatçı, təcrübəçi, yaradıcı subyektlər kimi qarşılıqlı əməkdaşlıq fəaliyyətləri əsasında aşağıdakı prinsiplər nəzərə alınmaqla qurulur:

– ***pedaqoji prosesin tamlığı;***

– ***təlimdə bərabər imkanların yaradılması;***

– ***şagirdlərin potensial imkanları nəzərə alınmaqla təlimin tənzimlənməsi;***

– ***şagirdyönümlülük;***

– ***inkişafyönümlülük;***

– ***fəaliyyətin stimullaşdırılması və dəyərləndirilməsi;***

– ***dəstəkləyici mühitin yaradılması.***

Bu gün dayənin əsas vəzifəsi uşağın rifah halını təmin etmək, onun qayğısına qalmaq, o cümlədən, uşağı əyləndirmək və valideynlərin təlimatlarına uyğun qidalandırmaqdan ibarətdir. O, həmçinin uşağın fiziki-əqli inkişafını, özünü rahat hiss edə biləcəyi təhlükəsiz və əlverişli mühiti yaratmalıdır. Eyni zamanda, onun vəzifəsi bir qədər də genişlənərək məişət və uşaqla bağlı, yəni evin sahmana salınması, xörəyin bişirilməsi, uşaqların lazımi yerlərə aparılması və gətirilməsi, cari işlərin görülməsi və s. əhatə edə bilər.

Dayəyə xas olan əsas xüsusiyyətlər aşağıdakılardır:

– ***etibarlı, məsuliyyətli, səmimi, təşəbbüskar və dəqiq olmaq;***

– ***tez uyğunlaşma və çeviklik, müxtəlif həyat tərzinə qarşı açıq fikirli olmaq;***

– ***qayğıkeş, istiqanlı, səbrli, anlayışlı və yumor hissinə malik olmaq;***

– ***stresə qarşı dözümlü olmaq, uşaqlar üzərindəki məsuliyyət hisləri ilə əlaqədar əqli və emosional xarakter nümayiş etdirmək.***

Burada əsas məqsəd konkret ixtisas fəaliyyətinin sahəsi və təlim nəticəsində məzmunun əldə edə biləcəyi nəticəni göstərməkdir.

Modulun hazırlanması konkret peşə sahəsi daxilində fəaliyyət standartlarına verilən tələblərin müəyyənləşdirilməsi ilə başlanır. Hər bir modul konkret fəaliyyət üçün nəzərdə tutulur və səriştələrə əsaslanır (bilik, bacarıq, təcrübə, münasibət və s.).

Modulun adının tərtibatı zamanı tələb olunan nəticələrin əsas xüsusiyyətləri barədə ətraflı məlumat verilməli və ixtisasın müəyyən fəaliyyət sahəsinə aidliyi mümkün hallarda yığcam və birmənalı şəkildə ifadə edilməlidir. Düzgün modul adı tələbənin öyrənəcəyi bilik və ya bacarıqlar sahəsini əks etdirməlidir. Hər bir sonrakı modul əvvəlki modulu tamamlamalıdır. Modul nəticəyönümlü nəzəriyyə ilə təcrübəni

birləşdirir. Modula nəzəri dərslər, tapşırıqlar, praktiki iş, qiymətləndirmə üsulları, tədris fəaliyyətləri daxil edilməli və onu bitirdikdən sonra tələbə tapşırığı yerinə yetirməyə yönəldilməlidir.

Modullarda müvafiq təlim nəticələri əks etdirilir. Təlim məqsədləri ixtisas üzrə peşə təhsilinin əsasını əhatə edən təhsil standartlarına əsasən formalaşdırılmalıdır. Təlim nəticələrinin tələblərinə cavab vermək məqsədi ilə tələbələrin nümayiş etdirəcəyi minimum nailiyyət standartları barədə məlumat verilməli, ixtisas üzrə tələb olunan bilik və bacarıqlar anlaşıqlı yazılmalı, tələbənin ixtisas üzrə bilik və bacarıqları nəzərə alınmalıdır. Eyni zamanda, təlim nəticəsi tələbələrin tapşırıqları icra edə biləcəyi parametrləri müəyyən edərək öyrənmə fəaliyyətinin planlaşdırılması üzrə istiqaməti də təmin edir. Hər modul üçün 3-5 təlim nəticəsi yazmaq tövsiyə olunur. Yazılan təlim nəticəsi həmin modulda digər təlim nəticələri – ümumi məqsədlər, modulun adı, qiymətləndirmə meyarı, qiymətləndirmə metodları ilə əlaqədar olmalıdır. Qiymətləndirmə meyarı isə birbaşa təlim nəticəsindən yaranır. Deməli, qiymətləndirmə meyarları təlim nəticələrinin tələblərinə cavab verərək onu tam əhatə etməlidir.

Modul proqramının strukturunda ixtisasın adı, modulların siyahısı, məzunun əldə edəcəyi təlim nəticələri və sərişlər verilmişdir. Modulun spesifikasiyası bölməsində fəaliyyətlər, bacarıqlar, biliklər və resurslar göstərilmişdir.

Qiymətləndirməyə aid aşağıdakı nümunəni misal göstərmək olar.

Modulun adı: *Uşaqların intellektual inkişafı üçün oyun və məşğələlər.*

Təlim nəticəsi 1: *Nitqin ilkin inkişafına kömək edən fəaliyyət formalarını bilir.*

Qiymətləndirmə meyarı:

1.1.1. Gündəlik işlərdə nitqdən istifadə etməyin formalarını müəyyən edir.

Nitqin inkişaf mərhələləri.

1.1.2. Tələbələr üçün fəaliyyətlər:

• *Nitqin inkişafına kömək edən metodları araşdırın.*

• *Uşaqlarda nitqi inkişaf etdirən fəaliyyətlər haqqında müzakirələr aparın.*

• *Əqli inkişafa kömək edən amilləri müqayisə edin.*

• *Uşaqlar üçün geniş mühitin yaradılması haqqında təqdimat hazırlayın.*

• *"Zəruri idraki fəaliyyətlər" haqqında debat təşkil edin.*

1.1.3. Qiymətləndirmə.

Öyrənmə prosesi ilə bağlı olan qiymətləndirmə meyarı:

• *Gündəlik işlərdə nitqdən istifadə etməyin formalarını müəyyən edir.*

• *Nitqin inkişafına kömək edən amillər hansılardır?*

• *Gündəlik işlərdə öyrədici çalışmalar kimi necə istifadə etmək lazımdır?*

• *Əqli inkişaf formaları hansılardır?*

• *Gündəlik işlərdən uşaqlar nə öyrənirlər?*

• *Gündəlik hərəkətlərlə nəyi öyrənməlidirlər?*

Peşə təhsili müəssisələrində "dayə" ixtisasının modullarının təlim nəticələri üzrə meyarlarda tələbənin ən çox bilik və xüsusi bacarıqlara ehtiyac duyduğu və əldə edəcəyi nailiyyətləri nəzərə alınmışdır. Bu baxımdan kurikulum ixtisas üzrə bilik, bacarıq və yanaşmanı özündə birləşdirir. Mövzular fikirləri başa düşüləcək qədər qısa və əhatəli olmaqla, tələbələri ixtisasa həvəsləndirəcəkdir.

Beləliklə, tələbə "dayə" ixtisasının modullarını öyrəndikdən sonra uşaqların davranışlarının idarə edilməsi məqsədi ilə müvafiq plan hazırlamağı və tətbiq etməyi, onların təhlükəsizliyi, şəxsi gigiyenası və sağlamlığını təmin etməyi, yeməkləri planlaşdırmağı, istirahət vaxtlarını təşkil etməyi, dərsöyrənmə fəaliyyətini tənzimləməyi, sağlamlığının möhkəmləndirilməsi və fiziki inkişafı üçün mütəhərrik oyunlar və sadə idman hərəkətlərini yerinə yetirməyi, eləcə də nitq mədəniyyətini inkişaf etdirməyi, onlara milli adət və ənənələri aşılamağı, uşaq psixologiyasını hər bir uşağın tələblərini nəzərə almaqla, müxtəlif qidalı menyu ilə təmin etməyi bacarmalıdır.

KOMPÜTERLƏRİN QİDA BLOKUNDA NASAZLIQ DİAQNOSTİKASININ MƏRHƏLƏLİ HƏLLİ

Qadir Qafarov,
Azərbaycan Texniki Universitetinin
magistraturasının II kurs tələbəsi
e-mail: qafarov1997@gmail.com

UOT: 681.5

Xülasə. *Məqalədə peşə təhsili müəssisələrində kompüterlərin diaqnostikası və təmiri fənninin tədrisi zamanı kompüterin texniki servisi ilə yanaşı, onun sistem platasında yaranan nasazlığın aradan qaldırılması yollarından bəhs edilir. Həmçinin cihazdakı xətanın aradan qaldırılması məqsədi ilə əməliyyatların aparılması əsas səbəb kimi göstərilir.*

Açar sözlər: *kompüterlərin diaqnostikası, nasazlıq, xəta analizi, alqoritm, elektron cihaz və ya sistem.*
Key words: *computer diagnostics, troubleshooting, error analysis, algorithm, electronic device or system.*
Ключевые слова: *диагностика компьютеров, устранение неполадок, анализ ошибок, алгоритм, электронное устройство или система.*

Artıq kompüter texnologiyaları insan cəmiyyətinin, texnikanın, eləcə də təhsilin ayrılmaz bir hissəsinə çevrilmişdir. Kompüter texnologiyalarının sürətli inkişafı peşə liseylərində yeni ixtisasların yaradılmasına şərait yaratdı. Belə ki, artıq peşə təhsili müəssisələrində **"kompüter ustası"** ixtisası üzrə kadr hazırlığına başlanılmışdır ki, bu da əmək bazarına uyğun savadlı fəhlələrin hazırlanmasını qarşısına məqsəd qoymuşdur. İxtisas qruplarında tədris olunan fənlərin 30%-ni nəzəri, 70%-ni isə praktiki dərslər təşkil edir. Təhsilin birinci yarımilində ixtisas ilə tanışlıq və kompüterlərin arxitekturası ilə bağlı ixtisas dərsləri tədris olunur. Liseyimizdə praktiki fəaliyyətin üstünlüyü ondadır ki, "kompüter ustası" ixtisası üzrə təhsilalanlar işverənlərin və əmək bazarının tələblərinə uyğun hazırlanır.

Liseydə tədris olunan və tamamilə bacarıqyönümlü olan kompüterlərin diaqnostikası və təmiri fənninin tədrisində əsas məqsəd ondan ibarətdir ki, tələbələr kompüterin texniki servisinin bütün incəliklərini öyrənə bilsinlər, sistem platasında (ana plata – kompüter sisteminin başlıca komponentlərini: prosessoru, operativ yaddaşı, birləşdiriciləri və s. özündə saxlayan lövhə) yaranan nasazlıqları aşkarlayıb aradan qaldırmağı və digər komponentlərin diaqnostikasını aparmağı bacarsınlar. Fənn kompüterlərin diaqnostikası, təmiri və profilaktik işləri üçün vacib olan qovşaqların konstruksiyasını, bağlayıcılarını öyrənməklə kompüterin təmirini də öyrədir. Deyilənləri əsas götürərək kompüterin sistem platasında qida blokunun nasazlığının təyinedilmə alqoritminə və texnikasına nəzər salaq.

Sistem blokları arasındakı gövdə növlərindən başqa, gövdənin daxilində yeganə elektron qurğusu olan qida mənbəyidir. Ona görə də gövdəni seçdikdə güc və ticarət markasına fikir vermək lazımdır. AMD Athilon və Pentium 4 kimi yeni prosessorlar bazasında qurulmuş müasir kompüterlərin qida mənbəyi ona uyğun gücə malik olmalıdır. Bunların gücü 300V-dan aşağı olmamalıdır. NVİDİA GeForce 6800 kimi güclü videoplata ilə təchiz olunmuş müasir kompüterlər isə artıq qida mənbəyinin gücünün 400V olmasını tələb edir. Ən yaxşı qida mənbəyinin istehsalçısı Power Master firmasıdır. Qeyd edilənlərdən göründüyü kimi, qida mənbəyi bütövlükdə kompüterin işinin həyata keçirilməsi üçün zəruri sayılan hissə və qurğuların iş fəaliyyətinin təşkilində mühüm rola malikdir.

Nasazlıq normal olmayan vəziyyət kimi qəbul edilir. Başqa sözlə desək, nasazlıq – element, cihaz və sistem səviyyəsində arzu olunmayan vəziyyətlərlə nəticələnən haldır. Nasazlığın təyini dedikdə nasaz cihazın və sistemin texniki parametrlərinin sistemli olaraq analiz edilməsi nəzərdə tutulur. Bu parametrlər normal (standart) parametrlərdən fərqlənərsə, cihaz və sistemin nasaz olduğu qənaətinə gəlinər. Burada qeyd edilən nasazlığı identifikasiya edən parametrlərin təyin edilməsi birbaşa tədqiqatçının nəzəri-praktiki biliyinin olmasına əsaslanır.

Elektron sistemlərdə nasazlığın vaxtında aradan qaldırılması və düzgün həlli olduqca vacib məsələdir. Çünki cihaz və sistemin rəvan işinin nəticəsində icra etdiyi proses ləngiyir ki, bu da iqtisadi və vaxt nöqteyi-nəzərindən problemlər yaradır. Onda cihaz və sistemin nasazlığının aşkarlanması üsullarının işlənilməsi və nasazlığın həllinə yönəldilmiş alqoritmlərin qurulması məqsədəuyğundur. Nasaz elektron dövrənin və sistemin problemini aradan qaldırmaq üçün bir çox üsul və metodlardan istifadə edilir. Nasazlığın təyini texnikasında ilk addım nasaz elementdə və sistemdə baş verən funksional dəyişikliyi diaqnostika etməkdir. Bəzi vəziyyətlərdə xüsusi funksional dəyişikliklər birmənalı olaraq müəyyən bir elektron blokun və elementin sıradan çıxdığını xəbər verir. Məsələn, kompüterin DC güc dövrəsində standart çıxışı 9V olan düyün və qovşaqlarda ölçü cihazı 15V və yuxarı gərginlik olduğunu göstərirsə, bu hal dövrə komponentlərinin nominal parametrləri ilə uyğun gəlmədiyi üçün arzuedilməz haldır və çıxışında heç bir siqnal qeyd edilmirsə, ilk olaraq stabilitronun yoxlanılması daha məqsədəuyğundur.

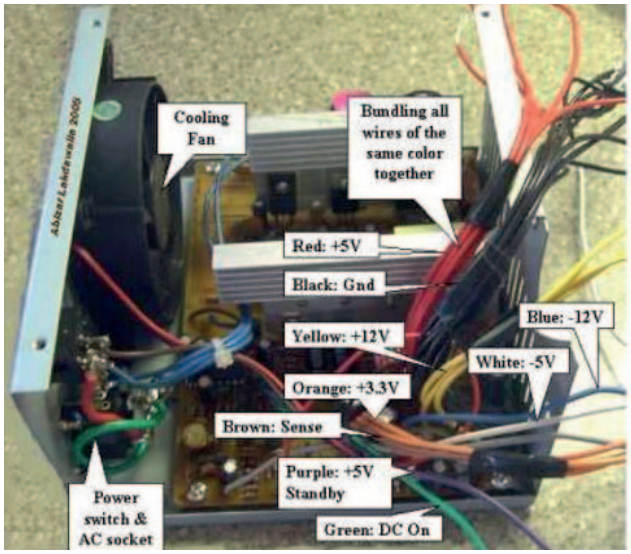

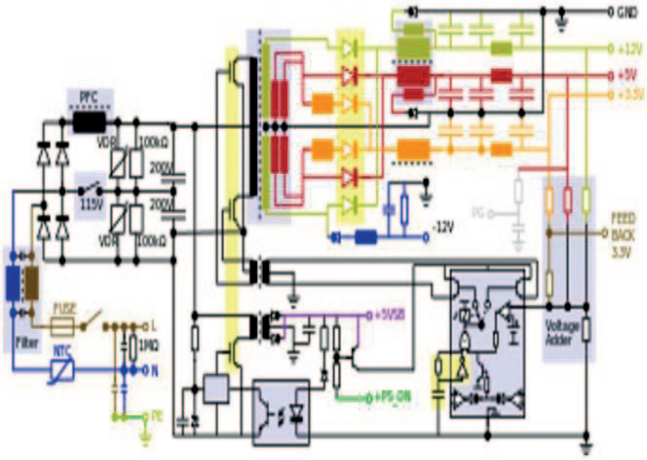

Şəkil 1. Kompüterin qida bloku və elektron dövrəsi

Nasazlığın təyini texnikası əvəzinə çox vaxt **"xəta analizi"** anlayışından istifadə olunur. Xəta analizinin ən dolğun izahat yolunu vermək üçün əvvəlcə aşağıdakı suala cavab tapmaq lazımdır. *Əgər X elementi Y dövrəsində nasazdırsa, dövrədə hansı dəyişikliklərə səbəb olacaqdır?* Bu suala cavab tapmaqla elektron sistemin lokalizasiyası həyata keçirilir. *Lokalizasiya* dedikdə, elektron sistemdə nasazlıq sahəsinin məhdudlaşdırılması başa düşülür. Bu, lokalizasiya tədqiqatçısının bilik və bacarığından asılıdır.

Test nöqtəsində yanlış normadankənar gərginlik ölçülərsə, siqnalizləmə metodu ilə məlum dövrəni izolə edərək xəta analizi həyata keçirilir.

Dövrənin iş prinsipi haqqında nəzəri məlumatlardan yararlanaraq test nöqtəsində normadankənar gərginliyin əmələ gəlməsinə səbəb olan xətalı elementin, yəni dövrənin iş prosesində rolunu təyin etməklə, xəta analizini aparmaq lazımdır. Xətalı işləyən və heç işləməyən dövrə və sistemin nasazlığının aradan qaldırılması prosesində ardıcıl olaraq aşağıdakı əməliyyatlardan istifadə olunur:

- *Cihazdakı dəyişikliklər təyin olunur.*
- *Enerji sistemi yoxlanılır.*
- *Hissi orqanlardan istifadə edərək yoxlama aparılır.*
- *Xəta izolə edilir (xəta sahəsini məhdudlaşdırmaq).*
- *Xətanın səbəbini təyin etmək üçün xəta sahəsi tək element və element qrupuna qədər lokallaşdırılır.*
- *Problemi həll etmək üçün elementlər və ya ümumilikdə elektron sistem yenisi ilə əvəz olunur.*

Yuxarıda qeyd edilənlərin sistemli olaraq yerinə yetirilməsi xəta analizinin müvəffəqiyyətlə başa çatması deməkdir. Əvvəlcə müasir ölçü cihazları vasitəsi ilə (tester, analizator və ostsilloqraf) qida dövrəsi transformatorundan başlayaraq mərhələ-mərhələ nasazlıq diaqnostikası aparılır. Alqoritmin hər bir blokunda elementin və modulun nasazlıq halında hansı əməliyyatların aparılması aşkar göstərilmişdir.

Qida mənbəsində nasaz elementi təyin edək. Enerjinin yoxlanılmasında və hissi orqanlar ilə aparılan müşahidələrdə problemin olmadığını qəbul etsək, təklif olunan xəta analiz prosesi aşağıdakı ardıcıllıqda aparılacaq:

Tədqiqat sxemi

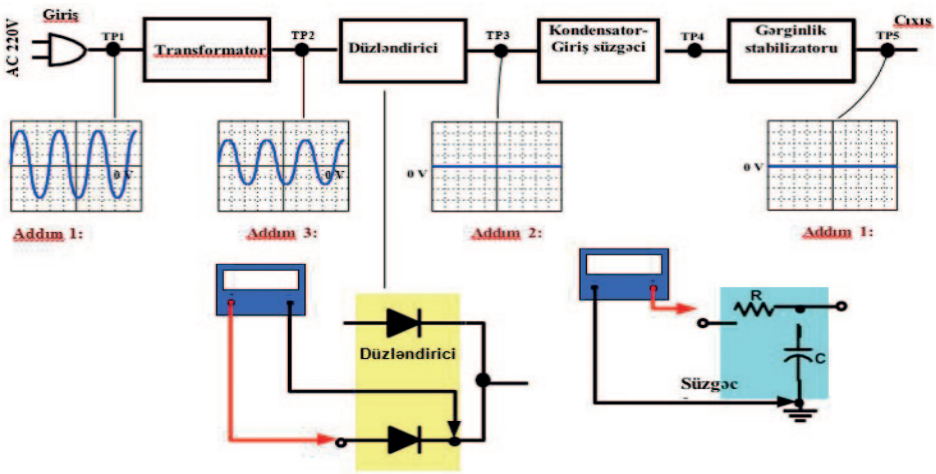

Addım 1. Giriş-çıxış gərginlik səviyyələrini müəyyən edin. Ölçmə nəticələrində girişin normal olduğunu, lakin çıxışda gərginliyin 0-a bərabər olduğunu qəbul edək.

Addım 2. Siqnal müşahidənin ikiyə bölmə metodunu tətbiq edərək test nöqtəsinin 3-də gərginliyin mövcud olmaması onu bildirir ki, nasazlıq giriş ilə test 3 nöqtəsi arasındadır. Test nöqtəsi 3-də gərginlik 0 Volt olduğuna görə süzgəcin girişi ilə sıfır nöqtəsi arasında qısaqapanmanın yarandığını demək olar.

Addım 3. Test nöqtəsi 2-dəki gərginlik səviyyəsini yoxlayaq. Test nöqtəsi 2-də gərginlik müşahidə edilmirsə, bu o deməkdir ki, transformatorda nasazlıq yaranmışdır. Test nöqtəsi 2-də qərarlaşmış səviyyədə gərginlik müşahidə olunarsa, problem düzləndirici diodlarda ola bilər və süzgəc girişində qısaqapanma yaranması ehtimalı da qiymətləndirilməlidir. Test nöqtəsi 2-də ölçülən gərginlik əsasında nasazlıq zonasını diodlara və süzgəcin girişinədək lokallaşdıra bilərik.

Addım 4. Dövrənin şəbəkə ilə əlaqəsini kəsdikdən sonra ölçü aləti ilə süzgəc girişini dövrənin sıfır nöqtəsi ilə qısaqapanmanın yaranması ehtimalını yoxlamaq lazımdır. Süzgəc girişində isə qısaqapanmanın yaranmadığını qəbul etsək, bu zaman nasazlıq diod dövrəsində yarandığı fikrinə gəlirik. Bu proses əvvəldə də qeyd etdiyimiz nasazlıq dövrəsinin lokalizasiyası prosesi kimi əyani misal olaraq göstərilə bilər.

Addım 5. Nasazlıq analizini tətbiq edərək çıxışın 0 Volt olmasına səbəb olan düzləndirici

dövrəsindəki elementi və elementləri təyin etmək lazımdır. Diodlardan hər hansısa biri açıq dövrə olmuşdursa, yarımperiodlu düzləndiricinin çıxış siqnalı müşahidə edilər. Lakin axtardığımız nasazlıq bu deyil, çıxışın 0 Volt olması üçün hər iki diodun açıq dövrəyə məruz qalması vacibdir.

Addım 6. Enerjini dövrəyə qoşmazdan əvvəl ölçü aləti ilə diodların parametrlərinin yoxlanılması prosesinə başlanılmalıdır. Bütün diodları yoxlamaq lazımdır. Təyin olunmuş nasaz diodlar yenisi ilə əvəz olunmalıdır. Bundan sonra enerjini dövrəyə qoşmaq olar və uyğun şərtlərdə dövrənin iş fəaliyyətini müşahidə etmək və yenidən bəzi zəruri ölçmə əməliyyatlarını təkrar aparmaq lazımdır.

Nəticə. Peşə təhsili müəssisələrində "kompüter ustası" ixtisasının tədrisi zamanı əldə olunan biliklər təhsilalanların əmək bazarının tələblərinə uyğun hazırlanmasında mühüm rol oynamaqla yanaşı, həm də kompüterin texniki servisində yaranan nasazlıqları və texniki problemlərin aradan qaldırılmasının həlli yollarını axtarıb tapmağa yönəltməlidirlər.

Xüsusi olaraq onu da vurğulamaq istərdik ki, peşəyönümlü belə praktiki təlimlərə əsaslanaraq nəzəri-elmi baza vasitəsi ilə kompüterlərin diaqnostikası mövzusu təhsilalanlara praktiki və əyani vəsaitlərdən istifadə etməklə aşılanır.

ƏDƏBİYYAT

1. Babayev A., Seyidzadə E. Fərdi kompüterin element vasitələri və periferiya qurğuları. Qafqaz Universitetinin nəşrləri. Bakı, 2008.

2. "Diagnosis and troubleshooting of computer faults based on expert system and artificial intelligence" International Journal of Pure and Applied Mathematics. Volume 83, No.5, 2013, page 717-729.

G.Gafarov

Stage-by-stage solution of malfunction diagnostics in power supply unit of computers

Abstract

The article deals with the issues of computer maintenance, as well as the ways of solving the problems arising in the system board when teaching the subject of computer diagnostics and maintenance at vocational education institutions. Also, conduction of operations is indicated as the main reason for elimination of errors in the device.

Г.Гафаров

Постановочное решение диагностики неисправностей в компьютерном блоке питания

Аннотация

В статье обсуждается, как диагностировать и ремонтировать компьютеры в учреждениях профессионального образования, а также проводить техническое обслуживание компьютеров и как устранять неполадки в системной плате. Это также указывается в качестве основной причины операции по устранению ошибки на устройстве.

Azərbaycan Respublikası Nazirlər Kabinetinin 2019-cu il 10 sentyabr tarixli, 623s nömrəli Sərəncamının icrasının təmin edilməsi barədə

Azərbaycan Respublikası Nazirlər Kabinetinin 2019-cu il 10 sentyabr tarixli, 623s nömrəli Sərəncamının icrasını təmin etmək məqsədilə "Azərbaycan Respublikasının Təhsil Nazirliyi haqqında Əsasnamə"nin 13.5-ci bəndini rəhbər tutaraq

əmr edirəm:

1. Azərbaycan Respublikası Nazirlər Kabinetinin 2019-cu il 10 sentyabr tarixli, 623s nömrəli Sərəncamı icra və rəhbərlik üçün qəbul edilsin.
2. 2019/2020-ci tədris ili üçün Təhsil Nazirliyinin tabeliyində olan peşə təhsili müəssisələri üzrə tələbə qəbulu yerlərinin bölgüsü təsdiq edilsin (əlavə olunur).
3. Peşə Təhsili üzrə Dövlət Agentliyinə (P.Yusifov) tapşırılsın:
3.1. işəgötürən təşkilat və müəssisələrin tələbatına uyğun tələbə qəbulu yerlərinin bölgüsündə dəyişiklik edilməsi zərurəti yarandıqda, bu barədə təkliflərin Təhsil Nazirliyinə təqdim edilməsini;
3.2. peşə təhsili müəssisələri tərəfindən tələbə qəbuluna dair statistik hesabatların cari ilin noyabr ayının 1-nə qədər Peşə Təhsili üzrə Dövlət Agentliyinə təqdim olunmasını;
3.3. tələbə qəbulu yerlərinin bölgüsünün peşə təhsili müəssisələrinə çatdırılmasını təmin etsin.
4. İnformasiya şöbəsi (E.Məmmədov) bu əmrin "Azərbaycan müəllimi" qəzetində və "Peşə təhsili və insan kapitalı" jurnalında dərc edilməsini təmin etsin.
5. Əmrin icrasına nəzarət nazir müavini İdris İsayevə həvalə olunsun.

Əsas: Azərbaycan Respublikası Nazirlər Kabinetinin 2019-cu il 10 sentyabr tarixli, 623s nömrəli Sərəncamı.

Ceyhun Bayramov,
Azərbaycan Respublikasının təhsil naziri
13 sentyabr 2019-cu il
F-548

Kabinetinin 2019-cu il 10.09 tarixli
623s nömrəli Sərəncamı ilə

təsdiq edilmişdir.

2019/2020-ci tədris ili üçün peşə təhsili müəssisələrinə tələbə qəbulu

Azərbaycan Respublikasının Təhsil Nazirliyi üzrə

İxtisasın şifri	İxtisasın qrupu	İxtisasın adı	Cəmi	Yerlərin sayı, o cümlədən		İllik təhsil haqqı (manatla)	
				dövlət hesabına	ödənişli əsaslarla	Bakı şəhərindəki təhsil müəssisələrində	digər bölgələrdəki təhsil müəssisələrində
1	2	3	4	5	6	7	8
1. "Sənətşünaslıq, mədəniyyət və incəsənət" peşə istiqaməti üzrə							
030102	Kargüzarlıq	kargüzar	80	40	40	400	400
030103	Reklam işi	reklam işçisi	20		20	500	450
030107	Xalça və xalça məmulatlarının bərpası	xalça və xalça məmulatının bərpaçısı	60	60			
030110	İnteryer və eksteryerin bədii tərtibatı	interyer və eksteryerin bədii tərtibatçısı	40	20	20	500	450
030111	Zərgərlik	zərgər	60	60			
030112	Ağacdan, keramikadan, metaldan hazırlanan bədii məmulatlar	ağacdan bədii məmulatlar hazırlayan usta	20	20			
030113	Ağac və parça üzərində naxış və rəssamlıq	ağac üzərində naxış rəssamı	20	20			
030119	Xalq bədii yaradıcılığı	misgər	20	20			
		xalçaçı	500	480	20	400	400

İxtisasın şifri	İxtisasın qrupu	İxtisasın adı	Cəmi	Yerlərin sayı, o cümlədən		İllik təhsil haqqı (manatla)	
				dövlət hesabına	ödənişli əsaslarla	Bakı şəhərindəki təhsil müəssisələrində	digər bölgələrdəki təhsil müəssisələrində
1	2	3	4	5	6	7	8
2. "İqtisadiyyat, xidmət, avtomatika və idarəetmə" peşə istiqaməti üzrə							
030202	Mühasibat işi	əməliyyatçı-mühasib	620	40	580	550	450
		mühasib	40		40	550	450
030203	Sığorta işi	sığorta agenti	80	20	60	500	450
030204	Kommersiya	dayə	40	20	20	400	400
		ərzaq və qeyri-ərzaq malları satıcısı, nəzarətçi-xəzinədar	220	60	160	450	400
		kənd təsərrüfatı məhsullarının saxlanılması və anbarlanması üzrə logistika mütəxəssisi	120	120			
		nəzarətçi-xəzinədar	20		20	450	400
		tədbirlərin təşkilatçısı	80	40	40	450	400
		dağ-turizm təşkilatçısı	300	220	80	450	400
030206	Qaz avadanlıqlarının təmiri və istismarı	qaz avadanlıqlarının təmiri və istismarı üzrə çilingər	60	40	20	450	400
030207	Kino-video nümayişi	işıq operatoru	20	20			
		kinomontajçı	40	20	20	500	450
		səs operatoru	20	20			
		video çəkiliş üzrə operator	60	40	20	500	450
030208	İaşə xidməti	aşpaz	1000	600	400	550	450
		qənnadıçı, şirniyyatçı	340	140	200	450	400
		turizm sahəsində iaşə üzrə mütəxəssis	220	220			
030210	Bərbərlik	bərbər	520	200	320	550	450
		bərbər-vizajist-manikürçü	340	180	160	550	450
		qrimçi-pastijor	40	20	20	550	450
030214	Avtomatlaşdırılmış texnologiyalar və istehsal	avtomatlaşdırılmış texnologiyalar və istehsal üzrə operator	20	20			
		avtomatika üzrə usta	60	40	20	700	450

İxtisasın şifri	İxtisasın qrupu	İxtisasın adı	Cəmi	Yerlərin sayı, o cümlədən		İllik təhsil haqqı (manatla)	
				dövlət hesabına	ödənişli əsaslarla	Bakı şəhərindəki təhsil müəssisələrində	digər bölgələrdəki təhsil müəssisələrində
1	2	3	4	5	6	7	8
030215	Mühafizə-yanğın siqnalizasiyası	mühafizə-yanğın siqnalizasiyasının elektromontyoru	40	20	20	450	400
030216	Nəzarət-ölçü cihazları və avtomatika	nəzarət-ölçü və avtomatika cihazlarının çilingəri	20	20			
030217	Gəmiçilik xidməti	gəmi aşpazı	20	20			
030219	İnformasiya-kommunikasiya texnologiyası və hesablama texnikasının təmiri və servis xidməti	kompüter operatoru	740	100	640	550	450
		kompüter ustası	300	160	140	550	450
		kompüterlərin təmiri və xidməti üzrə texnik	20	20			
		lokal şəbəkələrə xidmət üzrə texnik	20	20			
		telekommunikasiyada kompüter texnikasının istismarı üzrə operator	280	160	120	550	450
		veb-dizayner	120	40	80	550	450
		veb-dizayner və proqram təminatçısı	60	40	20	700	450
030220	Mehmanxana işi	mehmanxana inzibatçısı	200	160	40	450	400
		mehmanxanada təsərrüfat işləri üzrə nəzarətçi	80	40	40	450	400
		oteldə konsiyerj	20	20			
030221	Mühafizə işi	mühafizəçi	100	20	80	450	400
3. "Kənd təsərrüfatı, balıq və meşə təsərrüfatı" peşə istiqaməti üzrə							
030301	Bitkiçilik	bitkiçilik mütəxəssisi	600	600			
		baramaçı	160	160			
		meyvə ustası	140	80	60	400	400
		tərəvəz ustası	160	140	20	400	400
030302	Kənd təsərrüfatı nəqliyyatı və elektrik avadanlığına xidmət	avtomobil və traktorların elektrik avadanlıqlarının təmiri üzrə çilingər-elektrik, avtomobil sürücüsü	40	40			
		genişprofilli traktorçu-maşinist, təmirçi-çilingər	160	60	100	400	400

İxtisasın şifri	İxtisasın qrupu	İxtisasın adı	Cəmi	Yerlərin sayı, o cümlədən		İllik təhsil haqqı (manatla)	
				dövlət hesabına	ödənişli əsaslarla	Bakı şəhərindəki təhsil müəssisələrində	digər bölgələrdəki təhsil müəssisələrində
1	2	3	4	5	6	7	8
		genişprofilli traktorçu-maşinist, təmirçi-çilingər, avtomobil sürücüsü (BC kateqoriyası)	180	180			
		kənd təsərrüfatı məhsullarının istehsalı üzrə fermer, avtomobil sürücüsü (BC)	40	40			
		kənd təsərrüfatı məhsullarının istehsalı üzrə fermer	100	100			
		kəndin elektrikləşdirilməsi və rabitəsi üzrə elektrik montyoru, avtomobil sürücüsü	80	60	20	450	400
		traktorçu-maşinist	80	20	60	400	400
030303	Maşın-traktor parkına texniki xidmət	aqroservis mütəxəssisi	520	440	80	400	400
030304	Heyvandarlıq üzrə mütəxəssis	mexanikləşdirilmiş heyvandarlıq fermalarının və komplekslərin mexanizatoru və elektrik montyoru	20	20			
		heyvandarlıq mütəxəssisi	460	380	80	400	400
030306	Arıçılıq	arıçı	100	100			
030307	Meliorasiya və çilingər işləri	meliorasiya işlərinin traktorçusu, təmirçi-çilingər, avtomobil sürücüsü	60	60			
		suvarma maşınları və nasos qurğuları maşinisti	20		20	400	400
030309	Yeraltı mədən işləri	dağ-mədən işləri üzrə mütəxəssis	20	20			
030311	Neft və qazçıxarma	neft və qazçıxarma operatoru	240	100	140	550	450
030319	Bağ-park və landşaft sahələrinə nəzarət	bağban-dekorator	40	40			
030321	Ağac emalı qurğuları, mebel sənayesi, ağac məmulatları və	mebel ustası	80	80			
		üzlükçü dizayner	40	40			

İxtisasın şifri	İxtisasın qrupu	İxtisasın adı	Cəmi	Yerlərin sayı, o cümlədən		İllik təhsil haqqı (manatla)	
				dövlət hesabına	ödənişli əsaslarla	Bakı şəhərindəki təhsil müəssisələrində	digər bölgələrdəki təhsil müəssisələrində
1	2	3	4	5	6	7	8
	yarımfabrikatların hazırlanması						
030322	Balıqçılıq	balıq yetişdirilməsi üzrə mütəxəssis	40	40			
4. "Energetika, elektrotexnika, cihazqayırma və optik texnika, radiotexnika, rabitə və informasiya texnologiyaları" peşə istiqaməti üzrə							
030403	Elektrik stansiyalarının və şəbəkələrinin avadanlıqlarına xidmət və təmiri	elektrik maşınlarının təmiri üzrə çilingər	20	20			
		elektrik xətlərinin quraşdırılması və təmiri üzrə mütəxəssis	200	160	40	450	400
030404	Yüksəkgərginlikli hava xətlərinin və kontakt şəbəkələrinin quraşdırılması	yüksəkgərginlikli hava xətlərinin və kontakt şəbəkələrinin quraşdırıcısı üzrə elektrik montyoru-xətçi	20	20			
030405	Lift təmiri	lift üzrə elektromexanik	20	20			
030409	Elektrik avadanlıqlarına xidmət və təmir (sahələr üzrə)	elektrik avadanlıqlarına xidmət və təmir üzrə elektrik montyoru	660	520	140	450*	400
030414	Tibbi avadanlıqların təmiri və xidməti	tibbi avadanlıqların təmiri və xidməti elektromexaniki	20	20			
030423	Radiomexanika	radio-televiziya aparatlarının təmiri və xidməti radiomexaniki	20	20			
030420	Elektrik avadanlıqları və elektrik şəbəkələrinin elektroquraşdırılması	elektronika ustası	40	20	20	700	400
030428	Radio və telefon avadanlıqlarının quraşdırılması	rabitə avadanlıqlarının quraşdırıcısı	60	40	20	450	400
030429	Mobil telefonların təmiri	mobil telefonların təmiri ustası	40	20	20	450	400
030430	Rabitə avadanlıqlarının quraşdırılması	rabitə quraşdırıcısı-antenaçı	20	20			

İxtisasın şifri	İxtisasın qrupu	İxtisasın adı	Cəmi	Yerlərin sayı, o cümlədən		İllik təhsil haqqı (manatla)	
				dövlət hesabına	ödənişli əsaslarla	Bakı şəhərindəki təhsil müəssisələrində	digər bölgələrdəki təhsil müəssisələrində
1	2	3	4	5	6	7	8
5. "Metallurgiya, maşınqayırma və metal emalı" peşə istiqaməti üzrə							
030514	Qaynaq (elektrik qaynağı və qaz qaynağı işləri)	əl elektrik qaynaqçısı	160	60	100	450	400
		elektrik qaz-qaynaqçısı	940	520	420	500	450
		sənayedə quraşdırma işləri üzrə usta	60	40	20	700	450
030524	Soyuducu qurğulara xidmət	soyuducu qurğularda məhsulların saxlanması və anbarlanması üzrə operator	20	20			
030526	Mexaniki emalda dəzgah və avadanlıqların sazlanması	proqramla idarə olunan dəzgahların operatoru	100	100			
030527	Torna və frezer dəzgahı	rəqəmli idarə olunan dəzgahların kompüter operatoru	60	40	20	500	450
		tornaçı	160	140	20	400	400
		torna və frezer dəzgahların operatoru	40	20	20	700	450
030529	Çilingərlik	alətçi-çilingər	60	60			
		mexaniki yığma işləri üzrə çilingər	60	40	20	400	400
		təmirçi-çilingər	120	100	20	400	400
6. "Aviasiya, kosmik raket, dəniz texnikası və nəqliyyat vasitələri" peşə istiqaməti üzrə							
030601	Uçan aparatların planer və sistemlərinin təmiri və istismarı	planer və mühərrik üzrə mexanik	20	20			
030602	Uçan aparatların elektrik, cihaz və radio avadanlıqlarının təmiri və istismarı	uçan aparatların cihaz avadanlıqları üzrə elektromexanik	20		20	450	400
030605	Gəmi, maşın və mexanizmlərin təmiri və istismarı	gəmi, maşın mexanizmlərinin təmiri üzrə çilingər	20	20			
		növbə motorçusu	20	20			

İxtisasın şifri	İxtisasın qrupu	İxtisasın adı	Cəmi	Yerlərin sayı, o cümlədən		İllik təhsil haqqı (manatla)	
				dövlət hesabına	ödənişli əsaslarla	Bakı şəhərindəki təhsil müəssisələrində	digər bölgələrdəki təhsil müəssisələrində
1	2	3	4	5	6	7	8
030606	Gəmi torna işi	gəmi tornaçısı	40	20	20	450	400
030607	Gəmi qaynağı	gəmi elektrik-qaz qaynaqçısı	40	20	20	450	400
030609	Gəmi xidməti	növbə matrosu	20	20			
030611	Dokerman-matros	tankerlərdə yükləmə-boşaltma əməliyyatçısı	40	20	20	450	400
030615	Maşinist	elektrovoz maşinisti köməkçisi	140	80	60	550	450
		teplovoz maşinisti köməkçisi	60	20	40	500	400
030616	Hərəkət tərkibinin təmiri və xidməti	dəmiryol stansiyasının növbətçisi	60	20	40	450	400
		vaqon baxıcısı-təmirçisi	40	20	20	450	400
		texniki xidmət məntəqələrində lokomotivlərin baxıcısı və təmiri çilingəri	80	40	40	450	400
030617	Dartı yarımstansiyası	kontakt şəbəkəsinin elektrik montyoru	40	20	20	450	400
030618	İşarəvermə, mərkəzləşdirmə, bloklama qurğuları (İMB)	işarəvermə, mərkəzləşdirmə, bloklama qurğularının təmiri və xidməti elektrik montyoru	40	20	20	450	400
030620	Elektrik qatarı (metropoliten)	hərəkət tərkibinin təmiri çilingəri	40	20	20	500	450
030622	Nəqliyyat terminalına xidmət	avtomobil (dəniz, çay) nəqliyyatında hərəkət və yükləmə-boşaltma işləri dispetçer məntəqəsinin operatoru	20	20			
		kran maşinisti (krançı)	100	40	60	500	450
030624	Avtomobillərin təmiri – sürücülük	avtomobil rəngsazı	20	20			
		avtomobil üzrə dəmirçi	40	40			
		avtomobil üzrə elektrik	140	80	60	450	400
		avtomobillərin təmiri çilingəri	480	200	280	450	400
		avtomobillərin təmiri çilingəri-avtomobil sürücüsü	260	160	100	500	450

İxtisasın şifri	İxtisasın qrupu	İxtisasın adı	Cəmi	Yerlərin sayı, o cümlədən		İllik təhsil haqqı (manatla)	
				dövlət hesabına	ödənişli əsaslarla	Bakı şəhərindəki təhsil müəssisələrində	digər bölgələrdəki təhsil müəssisələrində
1	2	3	4	5	6	7	8
		avtomobil diaqnostikası və təmiri ustası	60	40	20	700	450
030625	Avtomotonəqliyyat vasitələrinin texniki vəziyyəti	avtomobil mühərriklərinin yığıcısı	20	20			
030628	Avtomobil kran maşın sürücülüyü	avtomobil kran maşinisti-sürücü	40	20	20	500	450
7. "Kimyəvi və biokimyəvi texnologiya" peşə istiqaməti üzrə							
030701	Laborant-analitik	kimyəvi-bakterioloji analiz laborantı	100	20	80	450	400
		kimyəvi analiz laborantı	80	40	40	450	400
030713	Neft-kimya sənayesinin aparatı	neft-kimya sənayesinin aparatçısı-operatoru	40	20	20	450	400
8. "İlkin tələbat və ərzaq mallarının texnologiyasi" peşə istiqaməti üzrə							
030802	Çörək məmulatlarının hazırlanması	çörək ustası	20	20			
030805	Şəkər istehsalı aparatı	utfel qaynadıcısının aparatçısı	20	20			
030807	Şəkərli məmulatların hazırlanması	karamel hazırlayan	20	20			
030812	Yeyinti məhsulları istehsalı avadanlıqları	üzümçülük və şərab ustası	100	100			
030813	Toxuculuq istehsalı	əyirici (pambıq, yun, ipək, kətan)	20	20			
		toxucu (pambıq, yun, ipək, kətan istehsalatı)	20	20			
030818	Tikiş istehsalatı	dərzi	760	540	220	500	450
		biçici	20	20			
		tikiş avadanlıqlarının operatoru, tikişçi	500	280	220	450	400
030819	Modelçilik və dizayner	geyim üzrə dizayner	220	160	60	500	450
		kostyum ustası və dərzi	60	60			
030824	Elektron yığma və səhifələmə	kompüter üzrə operator, dizayner	340	160	180	550	450
		poliqrafiya üzrə dizayner	40	20	20	500	450

İxtisasın şifri	İxtisasın qrupu	İxtisasın adı	Cəmi	Yerlərin sayı, o cümlədən		İllik təhsil haqqı (manatla)	
				dövlət hesabına	ödənişli əsaslarla	Bakı şəhərindəki təhsil müəssisələrində	digər bölgələrdəki təhsil müəssisələrində
1	2	3	4	5	6	7	8
9. "İnşaat və arxitektura" peşə istiqaməti üzrə							
030905	Mənzil-kommunal təsərrüfatı	çilingər-santexnik	220	200	20	450	400
		mənzil təsərrüfatı xidməti üzrə mütəxəssis	40	40			
030906	Xarrat-dülgər və parket istehsalı	dülgər	320	280	40	450	400
		inşaat xarratı	20	20			
030907	Bəzək tamamlama işləri	rəngsaz və suvaq ustası	240	200	40	450	400
030908	Ümumi inşaat işləri	quru inşaat ustası	40	20	20	450	400
		inşaat ustası	40	20	20	700	400
030913	İnşaatda sanitar-texniki sistemlərin hissə və qovşaqları	məişət soyuducu və istilik sistemlərinə xidmət üzrə mütəxəssis	60	60			
		isitmə-soyutma, havalandırma sistemləri və avadanlıqları üzrə montajçı	20	20			
		plastik boru qaynaqçısı	60	40	20	450	400
030915	Daş emalı	daş frezerçisi	20	20			
030916	Avtomat yoxlama, nizamlama və idarə cihaz və aparatlarının quraşdırılması	avtomat yoxlama, nizamlama və idarə cihaz və aparatlarının quraşdırıcısı	20	20			
030919	Yol maşınlarına xidmət	yolun və süni qurğuların cari təmiri və saxlanması üzrə briqadir	40	20	20	450	400
		Cəmi	**18780**	**11960**	**6820**		

*** Koreya təhsil standartları əsasında yaradılan Peşə Təhsil Mərkəzində təhsil haqqı 700 AZN olmaqla.**

Azərbaycan Respublikasının Dövlət Turizm Agentliyi üzrə

İxtisas-ların şifri	İxtisas qrupu	İxtisasın adı	Cəmi	Yerlərin sayı, o cümlədən		İllik təhsil haqqı (manatla)
				dövlət hesabına	ödənişli əsaslarla	
030204	Kommersiya	turizm agenti	100	60	40	500
		mehmanxana qeydiyyatçısı	20	20		
030208	İaşə xidməti	barmen-ofisiant	20	20		
		aşpaz	160		160	500
		qənnadıçı, şirniyyatçı	40		40	500
030213	Bələdçilik	yerli bələdçi	40	40		
030110	Bərbərlik	bərbər-vizajist	40		40	500
030202	Mühasibat işi	mühasib	40		40	500
030824	Elektron yığma və səhifələmə	kompüter üzrə operator, dizayner	40		40	500
Cəmi			**500**	**140**	**360**	

PEŞƏSİNİN VURĞUNU

İnsan seçdiyi, könül verdiyi peşəni də ömrüboyu qəlbində yaşadır, zəhməti, alın təri hesabına böyüdür, kamilləşdirir. Bu yolda məhrumiyyətlərə də dözür, yuxusuz gecələrə də. Elə ki, uğur qazandı, işindən də zövq alır, əhvalı da yerində olur. Uğurları artdıqca, peşəkarlığı da yüksəlir. Bu baxımdan haqqında danışmaq istədiyimiz **Texnika və Texnologiyalar üzrə Bakı Dövlət Peşə Təhsil Mərkəzində** (4 nömrəli Bakı Peşə Liseyi) **"qaynaqçı" ixtisası** üzrə təhsil alan **Kifayət Hüseynovanın** nadir peşə seçiminin səbəbi böyük maraq doğurur.

"Qaynaqçı qız" ifadəsi çox güman ki, hər kəsi təəccübləndirəcək. El arasında bu sənətə adətən "kişi sənəti" kimi baxırlar. Tələbəmizin valideynləri və yaxınları da belə düşünürdülər.

... O, hələ ümumi təhsil məktəbində oxuyarkən bir çox rəsm müsabiqələrində qalib gəlir. Əl qabiliyyətinin yüksək olduğunu sübut edən müsabiqələrdən sonra o, yolunu fərqli istiqamətə çevirməyə qərar verir və qaynaqçı ixtisasına meyillənir.

Gənc qızın dediklərinə görə, hələ uşaqkən onun üçün ən maraqlısı peşəkar qaynaqçı olan dayısının gördüyü əl işlərini müşahidə etmək idi. Böyük incəlik və xüsusi sənətkarlıq tələb edən bu peşəyə onun sevgisi gündən-günə böyüyürdü. Həyətdə gördüyü dəmir parçalarını yığıb, böyük həvəslə dayısına gətirirdi. Kifayət yaxşı bilirdi ki, dayısı onun bu peşəyə olan marağını digərlərindən fərqli olaraq çox aydın görür. O, çoxunun tullantı saydığı dəmir parçalarını qaynaqçı üçün çox gərəkli ləvazimat hesab edirdi. Həm də onların hər birini sənətkarlıq nümunəsinə, vacib elementə çevirmək üçün bacarıqlı əlin gərəkli olduğunu düşünürdü. Bu düşüncələr onun uşaq dünyasında unudulmaz xatirələrə çevrilirdi. Qızlarında bu sənətə olan marağı hiss edən valideynləri onun istəyinə birmənalı yanaşmadılar. Ata-anası bu peşənin ağır, xüsusi diqqət tələb etdiyini deyirdilər. Bu və ya digər səbəblər valideyn kimi onları narahat edirdi. Lakin qızlarının peşə seçiminə də etinasız qalmırdılar. İstəkləri yalnız onun könlünə yatan peşə seçimi etməsi idi. Bu gün bir övlad kimi Kifayət ona inanan, dəstək olan valideynlərinə borclu olduğunu bildirir. Təhsil aldığı müəssisədə hər gün öyrəndiyi yeni bilginin ona verdiyi sevinc və inam hissi seçimində yanılmadığını bir daha sübut edir.

Kifayət Hüseynova liseyimizin III kurs, 324-cü qrupunda təhsil alır. Bir çox sərgi və yarışlarda iştirak edib. Sumqayıt Texnologiyalar Parkının təlimçiləri tərəfindən həyata keçirilən ***"Müəllim-usta" layihəsi*** çərçivəsində təcrübə keçib. 2017-2019-cu illərdə Böyük Britaniya Səfirliyinin və ***"British Council"un*** dəstəyi ilə təşkil edilən bir çox yarışlarda və Step IT Akademiyasının gerçəkləşdirdiyi ***"Golden Byte" müsabiqəsində*** iştirak edib. Eləcə də cəmiyyətə yararsız hesab edilən dəmir tullantılarına yeni forma və gərəklilik qazandırmaq, ekologiya və cəmiyyətə faydalı olmaq məqsədi ilə keçirilən bir çox layihələrin iştirakçısı da olub. Təhsil müəssisəsində tələbələrə yaradılmış lazımi şərait, geniş imkanlar onun üçün əsl ilham mənbəyidir.

Gənc qız bu sənətə qadın və ya kişi sənəti kimi baxmağın yanlış yanaşma olduğunu və əks cinsin nümayəndələri ilə müqayisə edilməsini sevmir. Belə bir imkanı sözün əsl mənasında yüksək dəyərləndirən gənc qız bu sənətdə özünəməxsus dəst-xəttin, yolun olacağını inamla bildirir.

İnsan nə edirsə, onu məhəbbət, sevgi və zövqlə etməlidir. Sevgi olanda enerji, fəallıq və əhvalruhiyyə də yüksəlir. Liseyimizin fəxri olan Kifayətin arzusu və hədəfi sənətində ən yüksək zirvəyə çatmaqdır. Əgər hər hansı bir qadın seçdiyi sənətdə yüksək inam və əzmkarlıq göstərirsə, bu onun üçün elə uğurun özüdür. Qarşıda hələ onu gözləyən çox uğurlu illər var və o, bu illər ərzində peşəsində neçə-neçə zirvələri fəth edəcəkdir.

Balağa Orucov,
Texnika və Texnologiyalar üzrə Bakı Dövlət Peşə Təhsil Mərkəzinin qaynaqçı ustası

MƏQALƏLƏRİN TƏRTİBATI QAYDALARI

Dərc olunacaq məqalə redaksiyaya həm kağız, həm də elektron formada təqdim olunmalıdır. Məqalə hazırlanarkən aşağıdakı tələblər nəzərə alınmalıdır:

1. Məqalə azərbaycan, rus və ingilis dillərindən birində hazırlanmalı, məqalənin adı, xülasə və açar sözlər hər üç dildə təqdim olunmalıdır.

2. Məqalə Microsoft Word mətn redaktorunda A4 formatında (soldan, yuxarıda, aşağıdan və sağdan – 2 sm.), Times New Roman şrifti ilə 12 pt. ölçüdə, vahid sətirarası intervalla və mətndaxili yazıda 1sm. abzas buraxmaqla hazırlanmalıdır və həcminə məhdudiyyət qoyulmur.

3. Məqalənin mətninin aşağıdakı bölmələrdən ibarət olması tövsiyə olunur:

• giriş (məsələnin aktuallığı, problemin hazırkı vəziyyəti);
• tədqiqatın məqsədi, məsələnin qoyuluşu;
• məsələnin həll üsulları aprobasiyası;
• alınan nəticələrin tətbiqi;
• nəticə.

4. Məqalə aşağıdakı ardıcıllıqla hazırlanmalıdır: UOT – soldan, böyük hərflərlə, qalın şriftlə, sonda 6pt. interval; məqalənin adı – ortadan, böyük hərflərlə, qalın şriftlə; müəlliflərin iş yeri, şəhər, ölkə və e-mail ünvanı – ortadan, sonda 6pt. interval; xülasə (mətn təqdim olunan dildə), sonda 6pt. interval; açar sözlər – kursivlə, sonda 6pt. interval; giriş və digər alt başlıqlar – soldan, qalın şriftlə, əvvəlində və sonunda 6 pt. intervalla.

5. Ədəbiyyat siyahısı: hər bir istinad olunan mənbənin adı tərcümə olunmadan, məqalədə istifadəolunma ardıcıllığına uyğun olaraq nömrələnir. Mənbənin biblioqrafiq təsviri Ali Attestasiya Komissiyasının dissertasiya işlərində mənbənin biblioqrafik təsvirinə irəli sürdüyü tələblərə uyğun olaraq göstərilməlidir.

6. Məqalədə cədvəl və şəkillər nömrələnir: cədvəl cədvəlin yuxarısında, kursivlə, ortadan, (məs., ***Cədvəl 1.***) şəkil şəklin altında, kursivlə, ortadan (məs., ***Şəkil 1.***) və mətn hissədən (yuxarıdan və aşağıdan) 1 boş sətir buraxmaqla göstərilməlidir. Cədvəllər bilavasitə məqalənin mətnində yerləşdirilməlidir. Hər cədvəlin öz başlığı olmalıdır. Cədvəllərdə mütləq ölçü vahidləri göstərilməlidir. Əlyazma mətndə şəkillər və cədvəllərin yeri göstərilir. Eyni bir məlumatı mətndə, cədvəldə və əlyazmada təkrarlamaq yolverilməzdir.

7. Düsturlar Microsoft Equation-də standart parametr ilə yığılır. Mətndə ancaq istifadə olunan düsturlar nömrələnir. Düsturun nömrəsi sağda mötərizədə yazılır.

8. Redaksiyaya məqalə göndərildikdə müəlliflər haqqında məlumat: soyadı, adı, elmi dərəcəsi, elmi rütbəsi, iş yeri, vəzifəsi, telefon nömrəsi, e-mail ünvanı da təqdim olunmalıdır.

9. Müəssisədə yerinə yetirilən tədqiqatın nəticələrini açıqlayan məqalənin çap edilməsi üçün müvafiq yazılı razılıq olmalıdır.

10. Məqalədə göstərilən məlumat və faktlara görə müəllif məsuliyyət daşıyır.

11. Redaksiyaya daxil olan məqalələrə rəy təqdim olunur və müsbət rəy almış məqalələr çapa tövsiyə olunur.

12. Redaksiya məqalənin əsas məzmununa xələl gətirməyən redaktə dəyişiklikləri və ixtisarları etmək hüququnu özündə saxlayır.

13. Məqalə çapa verilmədikdə redaksiya heyətinin qərarı barədə müəllifə məlumat verilir və əlyazma müəllifə qaytarılmır. Redaksiyanın məqaləni yenidən işləmək haqqında müraciəti, onun çapa veriləcəyini ehtiva etmir. Belə ki, ona əvvəl rəyçilər, sonra isə redaksiya heyəti yenidən baxır. Çap üçün məqbul sayılmayan məqalə müəllifinin məqalənin çapına yenidən baxılması xahişi ilə redaksiya heyətinə müraciət etmək hüququ var.

14. Məqalənin korrekturası müəllifə göndərilmir. Məqalə çap olunandan sonra redaksiya otiskləri yazışma üçün göstərilən ünvana göndərir.

15. Məqalə sadalanan tələblərə cavab verməzsə, baxılmaq üçün qəbul edilmir və müəllifə qaytarılır. Əlyazmanın daxil olduğu vaxt redaksiyanın mətnin son variantının redaksiyaya daxil olduğu gündən sayılır.

16. Redaksiyanın ünvanı: Bakı, AZ 1033, N.Hacıyev 4. Tel. (+994 12) 566 -09 -67
Fax: (+994 12) 566-09-87; www.jurnal.vet.edu.az; e-mail: peshetehsili.jurnali@vet.edu.gov.az

PREPARATİON RULES OF ARTICLES

Articles published in the paper, as well as in electronic form will be submitted. The fellowing requirements must be taken into account while preparing the article:

1. Articles should be prepared in one of the languages-Azerbaijani, Russian and English, the name of the article, abstract and keywords should be submitted.

2. The articles should be submitted in the Microsoft Word text editor A4 format (from left, above, below and right-2cm.), with the font Times New Roman 12 font., 1 cm inter-text interval, remaining paragraphs and the scope of the article is not limited.

3. Article text consisting the following sections is recommended:

• introduction (the problem actuality, state-of-the-art of the problem);
• the purpose of the research, formulation of the problem;
• the problem solution methods and approbation;
• application of achieved results;
• result.

4. The articles must be prepared in the following sequence: The unified decimal qualification-from left bold, 6 font. interval; the name of the article-from the middle, capitalized, bold, 6 font, interval, initials and surname of authors-from the left and bold italic authors place of work city country and e-mail address-fromthe left in the end 6 fond interval summary (in the language of the article)-italics in the end 6 font, interval; key words-italics, in the end 6 font, interval introduction and other sub-headings-from left, bold, and at the beginning end 6 font, interval.

5. List of bibliography each referred source must be numbered in accordance with the sequence used in the article and remained untranslated.

6. The table and pictures in the article must be numbered: Table – at the top of the table, from the right (eg., ***Table 1***.), a picture-below the picture from the middle (eg., ***Picture 1***.) remaining parts (from the above and below) a blank line. Tables should be inserted into texst and have titles. Units arc required to be indicated in tables. The authors should mark in margins the location of illustrations and tables in the text. Please do not duplicate data in the text tables and figures. Captions should be supplied on a separate sheet.

7. Formulas must be assembled in standards parameter-Microsoft Equation. Only formulas used in the text must be numbered. The formula numbers must be written in brackets in the right.

8. Sending articles to the editorial office must contain information about the authors: surnarne, name, scientific degree, scientific rang, place of work, position, phone number, or e-mail address.

9. Articles stating results of researches, executed in establishments, have to have corresponding permission to publication.

10. The author is responsible for the information and facts mentioned in the article.

11. The articles received by the editorial office are presented for reference and the articles with positive references are recommended for publication.

12. The Editorial Board has the right to edit the manuscript and abridge it without misrepresenting the paper contents.

13. The Editorial Office informs the authors of paper denial and the reviewers conclusion without returning the manuscript. A request to revise the manuscript does not imply that the paper is accepted for publication since it will be reviewed and considered by the Editorial Board. The authors of the rejected paper have the right to apply for its reconsideration.

14. Proofs are not sent to the authors. Three offprints of each paper will be supplied free of charge of the corresponding author.

15. Papers not meeting the above requirements are denied and returned to the authors. The date of receipt of the final version by Editorial Office is considered as the submission date.

16. Editorial Office Address: AZ1033, Baku city, ave N.Hajiyev 4. Phone (+994 12)566 09 67;
Fax (+994 12) 566 09 87; www.jurnal.vet.edu.az; e-mail: peshetehsili.jurnali@vet.edu.gov.az

ПРАВИЛА ОФОРМЛЕНИЯ СТАТЕЙ

Публикуемая статья должна быть представлена в редакцию в бумажном и в электронном виде. При подготовке статьи должны быть выполнены следующие требования:

1. Статья должна быть подготовлена на одном из языков – азербайджанском, русском или английском. Название статьи, аннотация и ключевые слова должны быть представлены на трех языках.

2. Электронный вариант статьи должен выполняться в текстовом редакторе MicrosoftWord в формате А4 (поля: левое, правое, верхнее и нижнее – 2 см), шрифтом Times New Roman размером 12 пт. Междустрочный интервал – одинарный, абзацный отступ – 1 см и не должен ограничиваться размером статьи.

3. Текст статьи рекомендуется составлять из нижеследующих разделов:

• введение (актуальность проблемы, нынешнее состояние проблемы);
• цель исследования, постановка задачи;
• методы решения и апробация задачи;
• внедрение полученных результатов;
• результат.

4. Статья должна быть подготовлена в следующей последовательности: УДЖ – слева, жирном шрифтом, в конце интервал 6 пт; название статьи – в центре, прописным и жирным шрифтом, в конце интервал 6 пт; инициалы и фамилии авторов – в центре, прописным и жирным шрифтом; место работы авторов, страна, город и адрес электронной почты – по центру, в конце интервал 6 пт; аннотация (на языке представленного текста) – в конце интервал 6 пт; ключевые слова – курсивом, в конце интервал 6 пт; введение и другие подзаголовки – слева, жирным шрифтом, в начале и конце интервал 6 пт.

5. Список литературы: название каждого источника не переводится и нумеруется в статье в соответствии с последовательностью использования. Библиографическое описание источников должны быть указаны в соответствии с требованиями, предъявляемыми ВАК к библиографическому описанию источников в диссертационной работе.

6. В статье нумеруются таблицы и рисунки: таблица – в верхней части таблицы, курсивом, в центре (например, ***Таблица 1***), рисунок – под рисунком, курсивом, в центре (например, ***Рисунок 1***) и, пропуская одну пустую строку от текста (из верхней и нижней частей).

Таблицы располагается непосредственно в тексте статьи. Каждая таблица должна иметь заголовок. В таблицах обязательно указываются единицы измерения величин. В тексте рукописи на полях указываются место для рисунков и таблиц. Повторение одних и тех же данных в тексте, таблицах и рисунках недопустимо. К статье прилагается список подрисуночных подписей.

7. Формулы набираются стандартными параметрами в Microsoft Equation. Номер формулы пишется в скобках с правой стороны. В тексте нумеруются только использованные формулы.

8. При отправке статей в редакцию также должны быть представлены сведения об авторах: фамилия, имя, ученая степень, ученое звание, место работы, должность, номер телефона, адрес электронной почты.

9. Статьи, излагающие результаты исследований, выполненных в учреждениях, должны иметь соответствующие разрешение на опубликование.

10. Автор несет ответственность за информацию и факты, указанные в статье.

11. Статьи, поступившие в редакцию, направляются на отзыв; статьи, получившие положительные отзывы, рекомендуются к публикации.

12. Редакция оставляет за собой право производить редакционные изменения и сокращения, не искажающие основное содержание статьи.

13. В случае отклонения статьи редакция сообщает автору решения редколлегии и заключение рецензента, рукопись автору не возвращается. Просьба редакции о доработке статьи не означает, что статья принята к печати, так как она вновь рассматривается рецензентами, а затем редак-

ционной коллегией. Автор отклоненной статьи имеет право обратиться к редколлегии с просьбой повторно рассмотреть вопрос о возможности опубликования статьи.

14. Корректура авторам не высылается. После опубликования статьи редакция высылает оттиски по адресу, указанному для переписки.

15. Статьи, не отвечающие перечисленным требованиям, к рассмотрению не принимаются и возвращаются авторам. Датой поступления рукописи считается день получения редакцией окончательного текста.

16. Адрес редакции: AZ1033, г. Баку, пр. Н.Гаджиев 4, Тел: (+994 12) 566 09 67;
факс: (+994 12) 566 09 87; www.jurnal.vet.edu.az; e-mail: peshetehsili.jurnali@vet.edu.gov.az

Yaradıcı heyət

Baş redaktor müavini
Əfsanə Zülfüqarova
məsul katib
Afaq Xanpaşayeva
baş mühasib
Kəmalə Bayramova

şöbə redaktorları
Fikrət Əhədov
Vüqar Səlimova
Sevinc Məmmədova
Günel Ələsgərova

müxbir-redaktor
Rəna Rüstəmova
korrektor
Lalə Niyazqızı
texniki-redaktor
Pərvanə İbrahimova

Jurnal Azərbaycan Respublikası Təhsil Nazirliyinin 23.11.2017-ci il tarixli,
416 №-li əmri ilə təsis edilmiş və dövlət qeydiyyatına alınmışdır. Qeydiyyat № 2000314101

* * *

Jurnalın yaradıcı kollektivi Azərbaycan Jurnalistlər Birliyinin Həsən bəy Zərdabi adına
Diplomuna layiq görülmüş və jurnal Azərbaycan Mətbuat Şurasının üzvüdür.

Redaksiyanın ünvanı: AZ 1033, Bakı şəhəri, Nazim Hacıyev 4;
Tel./Fax: 566-09-67; 566-09-87; www.jurnal.vet.edu.az
E-mail: peshetehsili.jurnali@vet.edu.gov.az

Rekvizitlər

Müştəri:	"Peşə təhsili və insan kapitalı" jurnalı	VÖEN:	1401555071
VÖEN:	2000314101	M/hesab:	AZ41NABZ01360100000000003944
H/h:	AZ36CTRE00000000000002167908	SWIFT:	CTREAZ22
Bank:	Dövlət Xəzinədarlıq Agentliyi	D3. Büdcə təsnifatının kodu:	142319
Kodu:	210005	D4. Büdcə səviyyəsinin kodu:	03

Çapa imzalanmışdır: 23.09.2019. Kağız formatı: 60x84 1/8.
Çap vərəqi: 13. Sifariş: 60. Tiraj: 2500.
"Peşə təhsili və insan kapitalı" jurnalı redaksiyasında yığılıb və
"Letterpress" MMC-nin mətbəəsində çap olunub.